(19)中华人民共和国国家知识产权局

(12)实用新型专利

(10)授权公告号 CN 202407798 U
(45)授权公告日 2012.09.05

(21)申请号 201220004750.2

(22)申请日 2012.01.09

(73)专利权人 山东轻工业学院
地址 250000 山东省济南市长清区西部新城大学科技园

(72)发明人 隋震

(51)Int.Cl.
A47B 61/04(2006.01)

权利要求书 1 页 说明书 2 页 附图 1 页

(54)实用新型名称

一种多功能鞋架

(57)摘要

本实用新型一种多功能鞋架，属于日常生活用品技术领域。该多功能鞋架，包括架体，其特征在于：所述架体的下部设有至少一层存放层，在存放层的上部设有紫外线消毒灯，在架体的一侧设有钥匙勾和通风扇。本实用新型在采取了上述技术方案的有益效果如下面所描述：结构简单，设计合理，使用方便，既可以作为普通的鞋架，也可以放置长期不穿的鞋子，还可以防止鞋内异味，防止有害细菌在鞋内滋生，装置上部可放置衣服和钥匙的多功能鞋架。

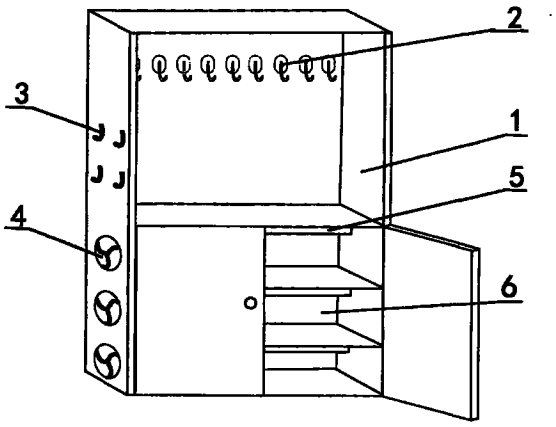

CN 202407798 U

1. 一种多功能鞋架，包括架体 (1)，其特征在于：所述架体 (1) 的下部设有至少一层存放层 (6)，在存放层 (6) 的上部设有紫外线消毒灯 (5)。

2. 根据权利要求 1 所述的多功能鞋架，其特征在于：所述的架体 (1) 的一侧设有钥匙勾 (3) 和通风扇 (4)。

一种多功能鞋架

技术领域

[0001] 本实用新型一种多功能鞋架，属于日常生活用品技术领域。

背景技术

[0002] 随着社会的发展，人们生活水平的提高，人们对居室的讲究，对现有的鞋架，金属栅状、柜式、平板悬挂式等，这些虽然结构简单但功能单调，只能起到放鞋的作用，穿过的鞋子会带有一定的水分，使得鞋子变得潮湿，鞋子在潮湿的状态下，也容易引起各种有害细菌的滋生从而引起足部皮肤病影响人们身体健康，总之现有的这种简单结构鞋架，已经不能满足人们使用要求。

实用新型内容

[0003] 本实用新型的技术任务是针对现有技术的不足，提供一种结构简单、使用方便、功能齐全的多功能鞋架。

[0004] 本实用新型解决上述技术问题所采用的技术方案如下面所描述：

[0005] 一种多功能鞋架，包括架体，其特征在于：所述架体的下部设有至少一层存放层，在存放层的上部设有紫外线消毒灯。

[0006] 所述的架体的一侧设有钥匙勾和通风扇。

[0007] 本实用新型在采取了上述技术方案的有益效果如下面所描述：结构简单，设计合理，使用方便，既可以作为普通的鞋架，也可以放置长期不穿的鞋子，还可以防止鞋内异味，防止有害细菌在鞋内滋生，装置上部可放置衣服和钥匙的多功能鞋架。

附图说明

[0008] 通过下面结合附图对其示例性实施例进行的描述，本发明上述特征和优点将会变得更加清楚和容易理解。

[0009] 图 1 是本实用新型一种多功能鞋架的结构示意图；

[0010] 图中，1 架体，2 衣钩，3 钥匙勾，4 通风扇，5 紫外线消毒灯，6 存放层。

具体实施方式

[0011] 下面结合附图对本实用新型进行详细的描述。

[0012] 如图所示，该装置包括：架体 1，衣钩 2，钥匙勾 3，通风扇 4，紫外线消毒灯 5，存放层 6。

[0013] 其中，该多功能鞋架，包括架体 1，其特征在于：所述架体 1 的下部设有三层存放层 6，在存放层 6 的上部设有紫外线消毒灯 5，在架体 1 的一侧设有钥匙勾 3 和通风扇 4。

[0014] 需要注意的是，上述具体实施例是示例性的，在本实用新型的上述教导下，本领域技术人员可以在上述实施例的基础上进行各种改进和变形，而这些改进或者变形落在本实用新型的保护范围内。

[0015] 本领域技术人员应该明白，上面的具体描述只是为了解释本实用新型的目的，并非用于限制本实用新型。本实用新型的保护范围由权利要求及其等同物限定。

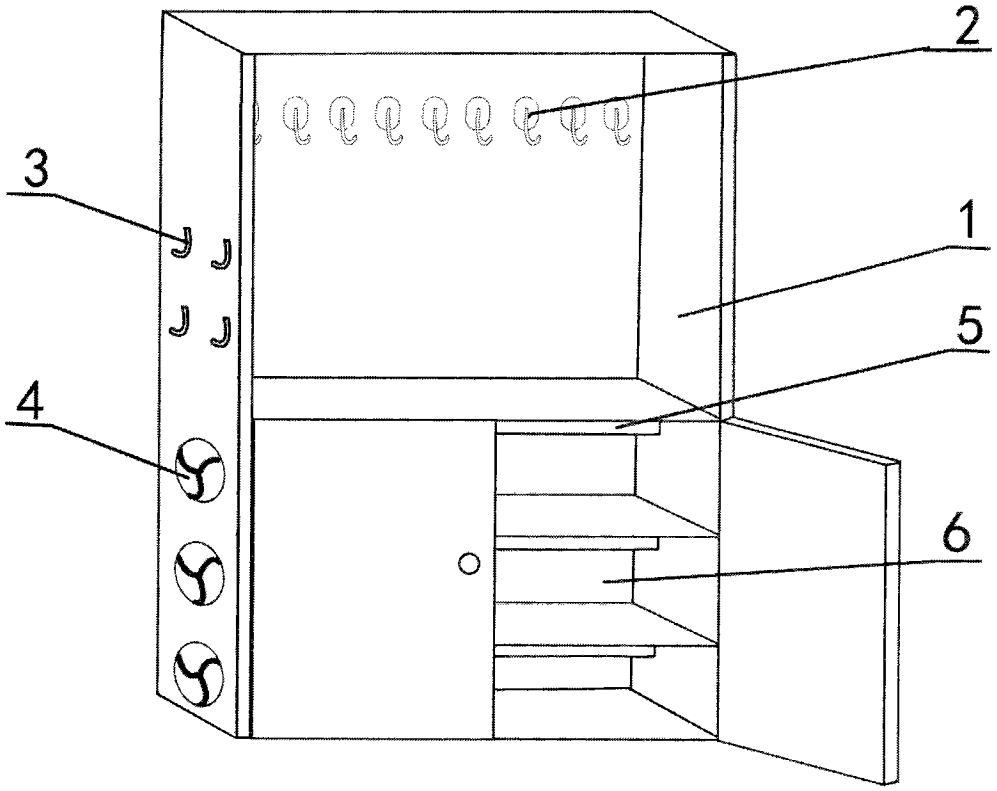

图 1