(19)中华人民共和国国家知识产权局

(12)实用新型专利

(10)授权公告号 CN 210044377 U
(45)授权公告日 2020.02.11

(21)申请号 201920270117.X

(22)申请日 2019.03.04

(73)专利权人 彭竟涛
地址 550312 贵州省贵阳市开阳县城关镇公园路12号佳居苑二期4幢6单元301室

(72)发明人 彭竟涛

(74)专利代理机构 南京禾易知识产权代理有限公司 32320
代理人 李海霞

(51)Int.Cl.
A61G 13/12(2006.01)
A61G 12/00(2006.01)

权利要求书1页 说明书3页 附图2页

(54)实用新型名称

一种普外科临床用肢体抬高器

(57)摘要

本实用新型公开了一种普外科临床用肢体抬高器，涉及抬高器技术领域，为解决现有环境通常采用医护人员手动抬高肢体的方式来进行固定，稳定性较差的问题。所述底座的下方安装有减震吸盘，所述减震吸盘的下表面设置有吸附面，所述减震吸盘的外壁上设置有橡胶皮，所述减震吸盘的上方设置有支架，所述支架的上方设置有外螺纹接头，且外螺纹接头与支架为一体结构，所述底座的上方安装有简易伸缩杆，所述简易伸缩杆的外壁上设置有伸缩外管，所述伸缩外管的外壁上设置有限位槽，所述伸缩外管的内部设置有伸缩内管，所述伸缩内管的内部设置有弹簧，所述弹簧的一侧设置有固定座，所述弹簧的另一侧设置有限位块，所述简易伸缩杆的上方设置有转轴。

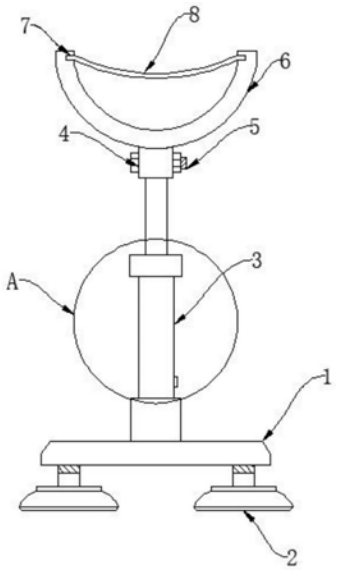

CN 210044377 U

1.一种普外科临床用肢体抬高器，包括底座(1)，其特征在于：所述底座(1)的下方安装有减震吸盘(2)，所述减震吸盘(2)的下表面设置有吸附面(202)，所述减震吸盘(2)的外壁上设置有橡胶皮(201)，所述减震吸盘(2)的上方设置有支架(203)，所述支架(203)的上方设置有外螺纹接头(204)，且外螺纹接头(204)与支架(203)为一体结构，所述底座(1)的上方安装有简易伸缩杆(3)，所述简易伸缩杆(3)的外壁上设置有伸缩外管(301)，所述伸缩外管(301)的外壁上设置有限位槽(303)，所述伸缩外管(301)的内部设置有伸缩内管(302)，所述伸缩内管(302)的内部设置有弹簧(304)，所述弹簧(304)的一侧设置有固定座(305)，所述弹簧(304)的另一侧设置有限位块(307)，所述简易伸缩杆(3)的上方设置有转轴(4)，所述转轴(4)的上方安装有U形架(6)，所述U形架(6)的内部设置有卡槽(7)，所述卡槽(7)的内部安装有弹性绑带(8)。

2.根据权利要求1所述的一种普外科临床用肢体抬高器，其特征在于：所述减震吸盘(2)设置有四个，且相邻减震吸盘(2)对称设置。

3.根据权利要求1所述的一种普外科临床用肢体抬高器，其特征在于：所述减震吸盘(2)通过支架(203)上的外螺纹接头(204)与底座(1)螺纹连接。

4.根据权利要求1所述的一种普外科临床用肢体抬高器，其特征在于：所述限位槽(303)设置有三个，且三个限位槽(303)等距分布。

5.根据权利要求1所述的一种普外科临床用肢体抬高器，其特征在于：所述简易伸缩杆(3)通过转轴(4)与U形架(6)转动连接，且转轴(4)的内部安装有锁紧螺栓(5)。

6.根据权利要求1所述的一种普外科临床用肢体抬高器，其特征在于：所述弹簧(304)的内部设置有顶杆(306)，且顶杆(306)与弹簧(304)为一体结构。

一种普外科临床用肢体抬高器

技术领域

[0001] 本实用新型涉及抬高器技术领域，具体为一种普外科临床用肢体抬高器。

背景技术

[0002] 普外科是以手术为主要方法治疗肝脏、胆道、胰腺、胃肠、肛肠、血管疾病、甲状腺和乳房的肿瘤及外伤等其它疾病的临床学科，是外科系统最大的专科。一般综合性医院外科除普外科外还有骨科、神经外科、心胸外科、泌尿外科等，有的医院甚至将普外科更细的分为颈乳科、胃肠外科、肝胆胰脾外科等，还有肛肠科、烧伤整形科、血管外科、小儿外科、移植外科、营养科等都与普外科有关系。在普外科临床上，进行外科换药或局部外科手术，涉及到患者肢体时，往往需要对患者相应的肢体进行固定，才能完成整个换药过程。

[0003] 但是，现有环境通常采用医护人员手动抬高肢体的方式来进行固定，稳定性较差；因此，不满足现有的需求，对此我们提出了一种普外科临床用肢体抬高器。

实用新型内容

[0004] 本实用新型的目的在于提供一种普外科临床用肢体抬高器，以解决上述背景技术中提出的现有环境通常采用医护人员手动抬高肢体的方式来进行固定，稳定性较差的问题。

[0005] 为实现上述目的，本实用新型提供如下技术方案：一种普外科临床用肢体抬高器，包括底座，所述底座的下方安装有减震吸盘，所述减震吸盘的下表面设置有吸附面，所述减震吸盘的外壁上设置有橡胶皮，所述减震吸盘的上方设置有支架，所述支架的上方设置有外螺纹接头，且外螺纹接头与支架为一体结构，所述底座的上方安装有简易伸缩杆，所述简易伸缩杆的外壁上设置有伸缩外管，所述伸缩外管的外壁上设置有限位槽，所述伸缩外管的内部设置有伸缩内管，所述伸缩内管的内部设置有弹簧，所述弹簧的一侧设置有固定座，所述弹簧的另一侧设置有限位块，所述简易伸缩杆的上方设置有转轴，所述转轴的上方安装有U形架，所述U形架的内部设置有卡槽，所述卡槽的内部安装有弹性绑带。

[0006] 优选的，所述减震吸盘设置有四个，且相邻减震吸盘对称设置。

[0007] 优选的，所述减震吸盘通过支架上的外螺纹接头与底座螺纹连接。

[0008] 优选的，所述限位槽设置有三个，且三个限位槽等距分布。

[0009] 优选的，所述简易伸缩杆通过转轴与U形架转动连接，且转轴的内部安装有锁紧螺栓。

[0010] 优选的，所述弹簧的内部设置有顶杆，且顶杆与弹簧为一体结构。

[0011] 与现有技术相比，本实用新型的有益效果是：

[0012] 1、本实用新型通过设置减震吸盘，且减震吸盘设置有四个，减震吸盘能够将肢体抬高器牢牢的固定在地面上，提高抬高器固定肢体时的稳定性，防止病人在涂药时因伤口疼痛，肢体乱动，碰倒抬高器，影响治疗过程。

[0013] 2、通过设置简易伸缩杆，简易伸缩杆由伸缩内管和伸缩外管组成，通过按压限位

块并拉伸伸缩内管，使限位块与伸缩外管壁上的限位槽固定，即可达到调节伸缩杆高度的作用，因限位槽设置有三个，所以可以调节三档高度，调节方式简单，快捷。

附图说明

[0014] 图1为本实用新型的整体结构示意图；

[0015] 图2为本实用新型的A处内部结构示意图；

[0016] 图3为本实用新型的减震吸盘局部结构示意图；

[0017] 图中：1、底座；2、减震吸盘；201、橡胶皮；202、吸附面；203、支架；204、外螺纹接头；3、简易伸缩杆；301、伸缩外管；302、伸缩内管；303、限位槽；304、弹簧；305、固定座；306、顶杆；307、限位块；4、转轴；5、锁紧螺栓；6、U形架；7、卡槽；8、弹性绑带。

具体实施方式

[0018] 下面将结合本实用新型实施例中的附图，对本实用新型实施例中的技术方案进行清楚、完整地描述，显然，所描述的实施例仅仅是本实用新型一部分实施例，而不是全部的实施例。

[0019] 请参阅图1-3，本实用新型提供的一种实施例：一种普外科临床用肢体抬高器，包括底座1，底座1的下方安装有减震吸盘2，减震吸盘2能够提高抬高器固定时的稳定性，减震吸盘2的下表面设置有吸附面202，减震吸盘2的外壁上设置有橡胶皮201，减震吸盘2的上方设置有支架203，支架203的上方设置有外螺纹接头204，且外螺纹接头204与支架203为一体结构，底座1的上方安装有简易伸缩杆3，简易伸缩杆3能够调节抬高器的高度，简易伸缩杆3的外壁上设置有伸缩外管301，伸缩外管301的外壁上设置有限位槽303，限位槽303起到了调节限位高度的作用，伸缩外管301的内部设置有伸缩内管302，伸缩内管302的内部设置有弹簧304，弹簧304的一侧设置有固定座305，弹簧304的另一侧设置有限位块307，简易伸缩杆3的上方设置有转轴4，转轴4使U形架6能够旋转到令患者舒适的角度，转轴4的上方安装有U形架6，U形架6用来放置患者的肢体，U形架6的内部设置有卡槽7，卡槽7起到固定弹性绑带8的作用，卡槽7的内部安装有弹性绑带8，弹性绑带8能够使患者的肢体与U形架6固定的更加牢靠。

[0020] 进一步，减震吸盘2设置有四个，且相邻减震吸盘2对称设置，减震吸盘2能够将肢体抬高器牢牢的吸附在地面上，有效提高肢体固定的稳定性。

[0021] 进一步，减震吸盘2通过支架203上的外螺纹接头204与底座1螺纹连接，外螺纹接头204起到了固定减震吸盘2和底座1的作用，采用螺纹连接的方式结构简单、连接可靠、拆装方便。

[0022] 进一步，限位槽303设置有三个，且三个限位槽303等距分布，设置三个限位槽303，能够对简易伸缩杆3进行三次长度调节，方便根据实际情况改变抬高器的高度。

[0023] 进一步，简易伸缩杆3通过转轴4与U形架6转动连接，且转轴4的内部安装有锁紧螺栓5，通过转轴4能够旋转 U形架6到患者舒适的角度进行固定，转轴4内部的锁紧螺栓5可以在肢体固定后锁死转轴4。

[0024] 进一步，弹簧304的内部设置有顶杆306，且顶杆306与弹簧304为一体结构，顶杆306能够防止弹簧304过度形变，从而有效延长弹簧304的使用寿命。

[0025] 工作原理：使用时，将肢体抬高器放在患者的肢体下方，用力向下按压肢体抬高器，通过底部的减震吸盘2将抬高器固定在地面上，固定完毕后，可根据需求使用简易伸缩杆3调节抬高器的高度，简易伸缩杆3由伸缩内管302和伸缩外管301组成，通过按压限位块307并拉伸伸缩内管302，使限位块307与伸缩外管301壁上的限位槽303固定，即可达到调节伸缩杆高度的作用，高度调节完毕后，将患者的肢体抬到U形架6上，并用弹性绑带8绑紧，U形架6通过转轴4与简易伸缩杆3转动连接，使U形架6能够转动到让患者舒适的角度，从而达到即舒适又稳定的固定效果。

[0026] 对于本领域技术人员而言，显然本实用新型不限于上述示范性实施例的细节，而且在不背离本实用新型的精神或基本特征的情况下，能够以其他的具体形式实现本实用新型。因此，无论从哪一点来看，均应将实施例看作是示范性的，而且是非限制性的，本实用新型的范围由所附权利要求而不是上述说明限定，因此旨在将落在权利要求的等同要件的含义和范围内的所有变化囊括在本实用新型内。不应将权利要求中的任何附图标记视为限制所涉及的权利要求。

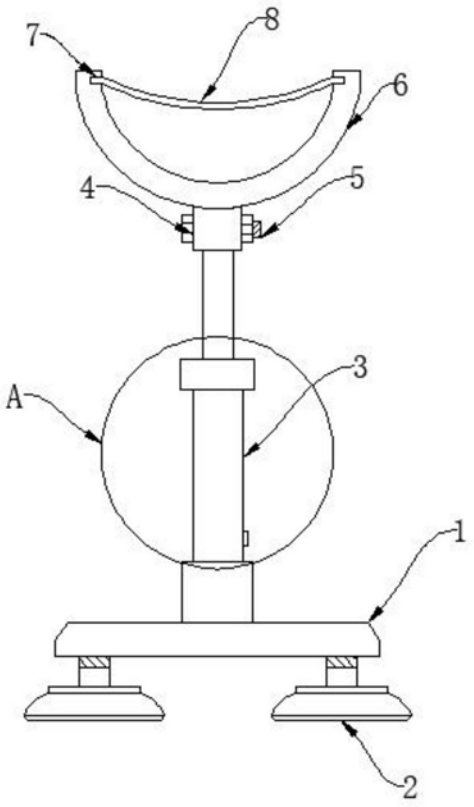

图1

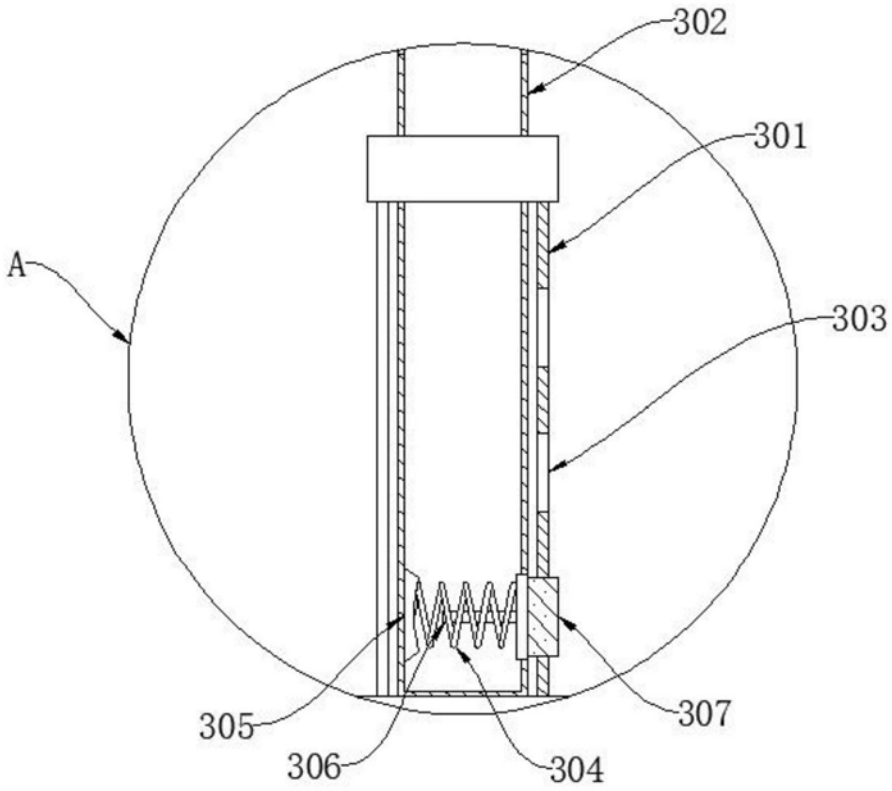

图2

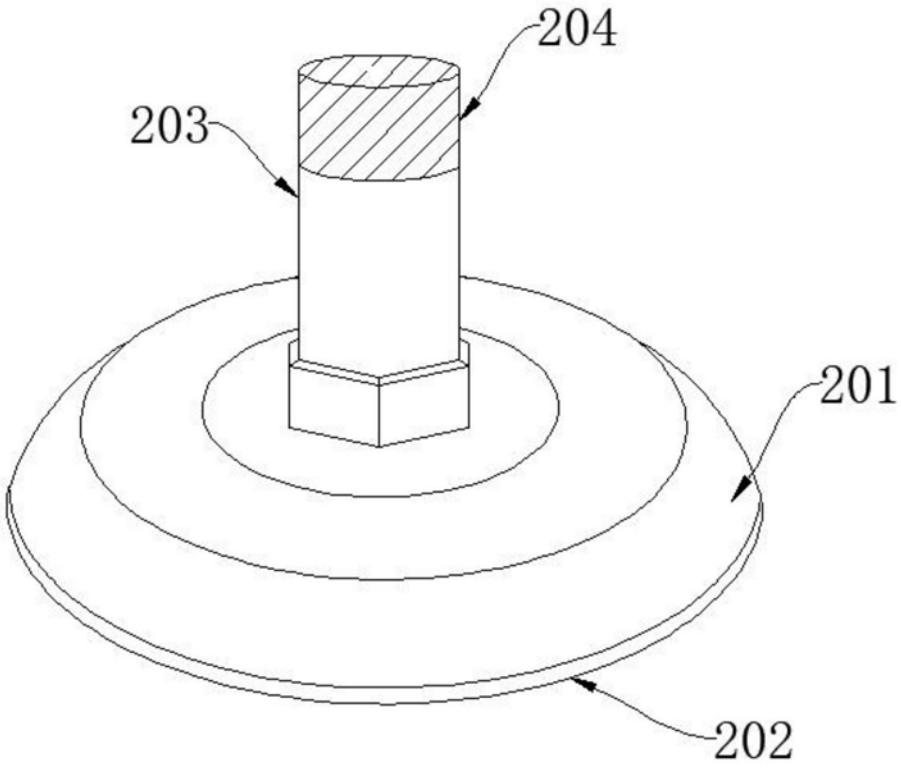

图3