(19)中华人民共和国国家知识产权局

(12)实用新型专利

(10)授权公告号 CN 203373681 U
(45)授权公告日 2014.01.01

(21)申请号 201320421719.3

(22)申请日 2013.07.16

(73)专利权人 徐维友
地址 233000 安徽省蚌埠市经济开发区东航校 29 栋 4 单元 5 楼 10 号

(72)发明人 巨年旺 徐维友

(74)专利代理机构 安徽省蚌埠博源专利商标事务所 34113
代理人 杨晋弘

(51)Int.Cl.
E01F 9/053(2006.01)

权利要求书1页 说明书1页 附图4页

(54)实用新型名称

一种梯形轮廓标

(57)摘要

本实用新型涉及一种梯形轮廓标，它包括：由底板(1)与安装板(2)组成的安装支架板(5)，在安装板(2)上连接有反光板(3)，在底板(1)上设有U型缺口(4)，其特征在于：在安装支架板(5)上设有一圈立起的翻边(6)。本实用新型的优点在于，结构简单、安装制作方便，且提高了产品强度增加了产品的使用寿命。

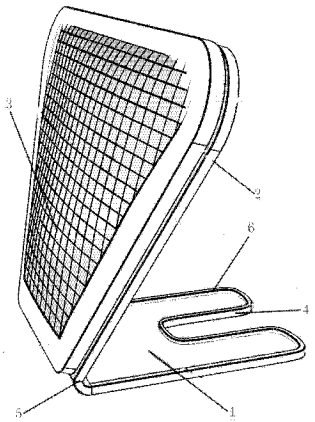

CN 203373681 U

1. 一种梯形轮廓标，它包括： 由底板（1）与安装板（2）组成的安装支架板（5），在安装板（2）上连接有反光板（3），在底板（1）上设有U型缺口（4），其特征在于：在安装支架板（5）上设有一圈立起的翻边（6）。

2. 根据权利要求1、所述的一种梯形轮廓标，其特征在于：在安装板（2）上设有一组安装孔（7），在反光板（3）的背面设有一组卡爪（8），卡爪（8）穿过安装板（2）上的安装孔（7），将反光板（3）连接在安装板（2）上。

3. 根据权利要求1或2所述的一种梯形轮廓标，其特征在于：所述的反光板（3）为倒梯形。

一种梯形轮廓标

[0001] 技术领域：

[0002] 本实用新型涉及一种道路安全设施，特别涉及一种梯形轮廓标。

[0003] 背景技术：

[0004] 轮廓标是在道路交通建设中被广泛应用的一种道路安全装置，一般是安装在道路两边，起到通过夜间反射光亮来显示道路轮廓的作用。但现有的轮廓标存在着安装支架强度较低、不耐碰撞、容易损坏等缺点。

[0005] 实用新型的内容：

[0006] 本实用新型就是为了弥补现有技术的不足，提供一种安装支架强度较大、不易损坏，经久耐用的梯形轮廓标。

[0007] 为了实现上述目的，本实用新型提供以下技术方案：

[0008] 一种梯形轮廓标，它包括： 由底板与安装板组成的安装支架板，在安装板上连接有反光板，在底板上设有 U 型缺口，其特征在于：在安装支架板上设有一圈立起的翻边。

[0009] 在上述技术方案的基础上，还可以有以下进一步的技术方案：

[0010] 在安装板上设有一组安装孔，在反光板的背面设有一组卡爪，卡爪穿过安装板上的安装孔，将反光板连接在安装板上；

[0011] 所述的反光板为倒梯形。

[0012] 本实用新型的优点在于：结构简单、安装制作方便，且提高了产品强度增加了产品的使用寿命。

[0013] 附图说明：

[0014] 图 1 是本实用新型的结构示意图；

[0015] 图 2 是图 1 的背面视图；

[0016] 图 3 是本实用新型安装支架板的示意图；

[0017] 图 4 是本实用新型反光板的背面视图。

[0018] 具体实施方式：

[0019] 如图 1 所示，一种梯形轮廓标，它包括： 由底板 1 与安装板 2 组成的安装支架板 5，在安装板 2 上连接有反光板 3，在底板 1 上设有 U 型缺口 4，在安装支架板 5 上设有一圈立起的翻边 6。

[0020] 由于在安装支架板 5 上设有一圈立起的翻边 6，因此可以有效的提高安装支架板 5 整体的强度，从而轮廓标的强度延长了使用寿命，同时由于所设置的翻边 6 仅是沿安装支架板 5 的边缘设置了一圈，所以制造也极其简便且不会增加生产成本。

[0021] 如图 2、3 所示，在安装板 2 上设有一组安装孔 7，在反光板 3 的背面设有一组卡爪 8，卡爪 8 穿过安装板 2 上的安装孔 7，将反光板 3 连接在安装板 2 上。

[0022] 如图 4 所示，所述的卡爪 8 的端部设有钩状爪头 9。

[0023] 通过外力的作用可以使卡爪 8 发生轻度变形，使得卡爪 8 从安装孔 7 内脱离，这样可以实现反光板 3 与安装板 2 的分离，实现对损坏反光板 3 的更换。

[0024] 为了增大反光板 3 的反光面积因此将其设置为倒梯形。

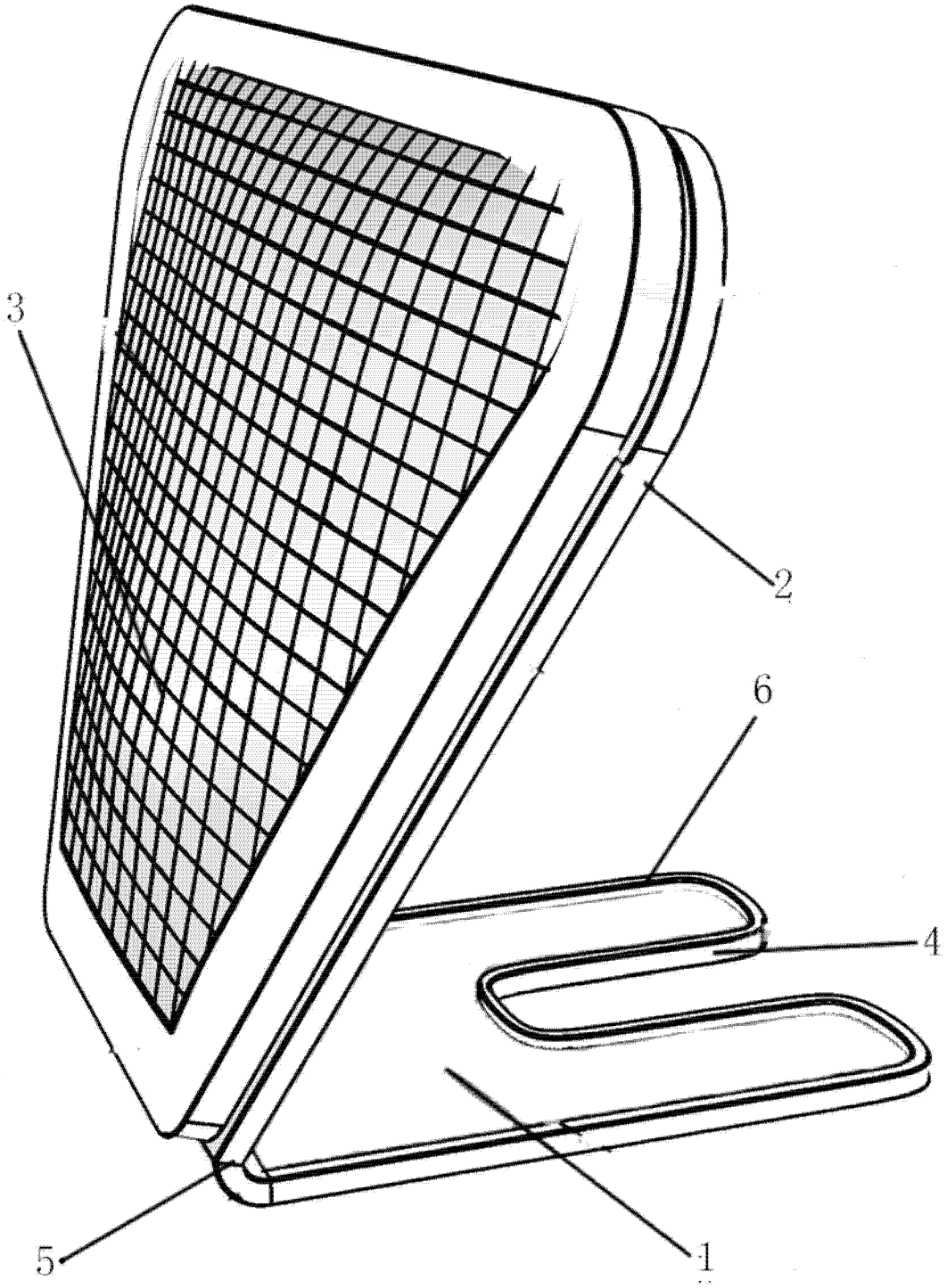

图 1

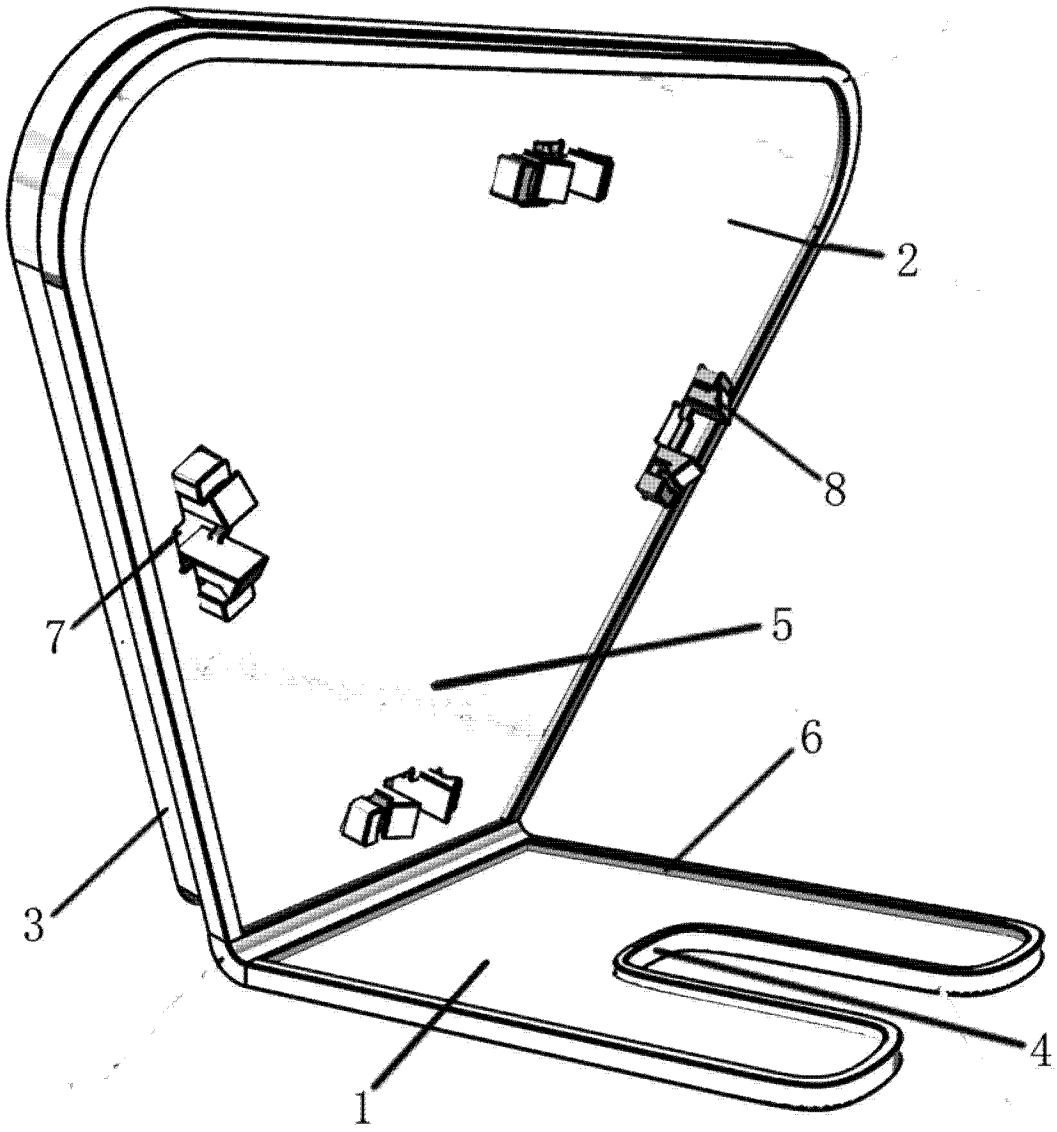

图 2

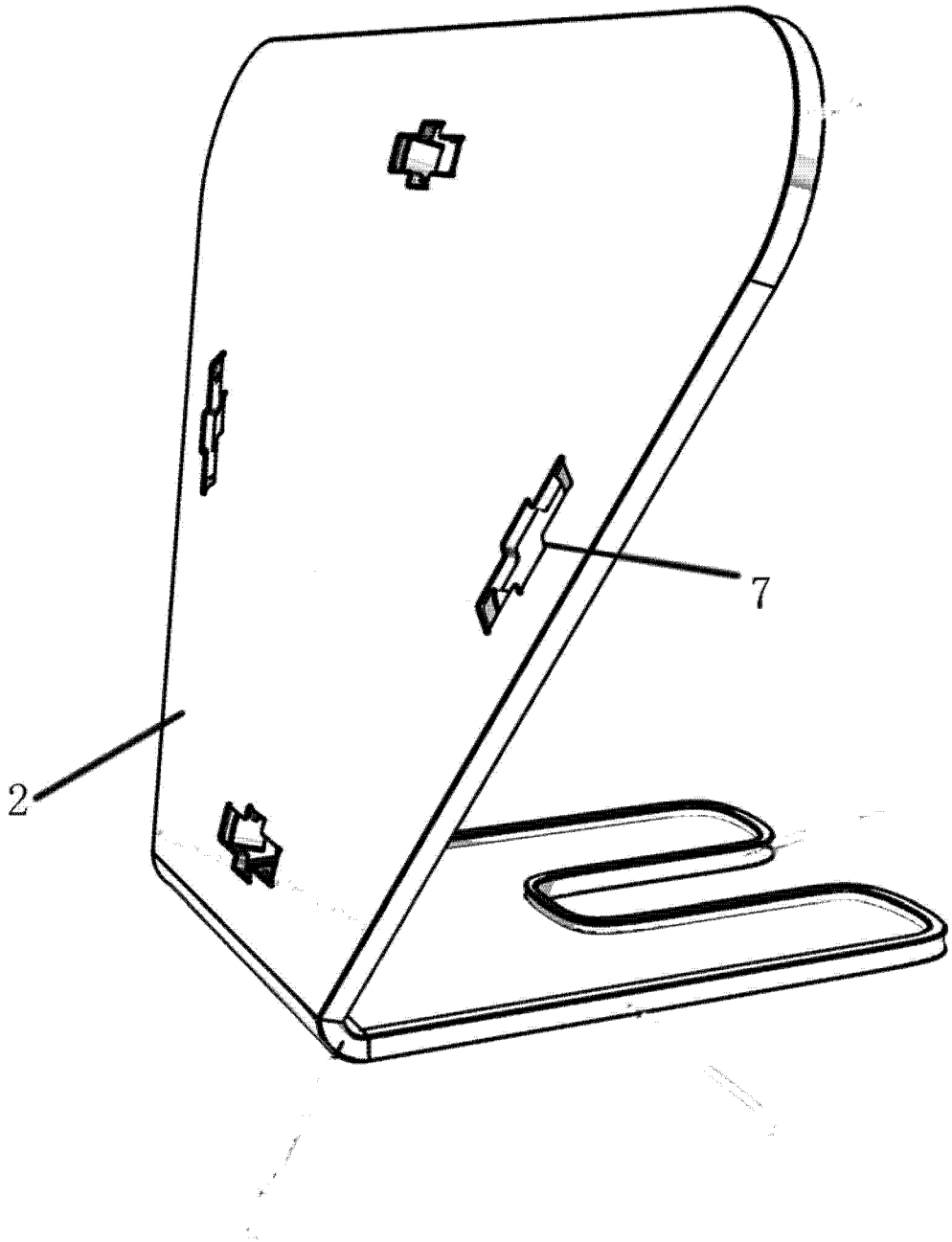

图 3

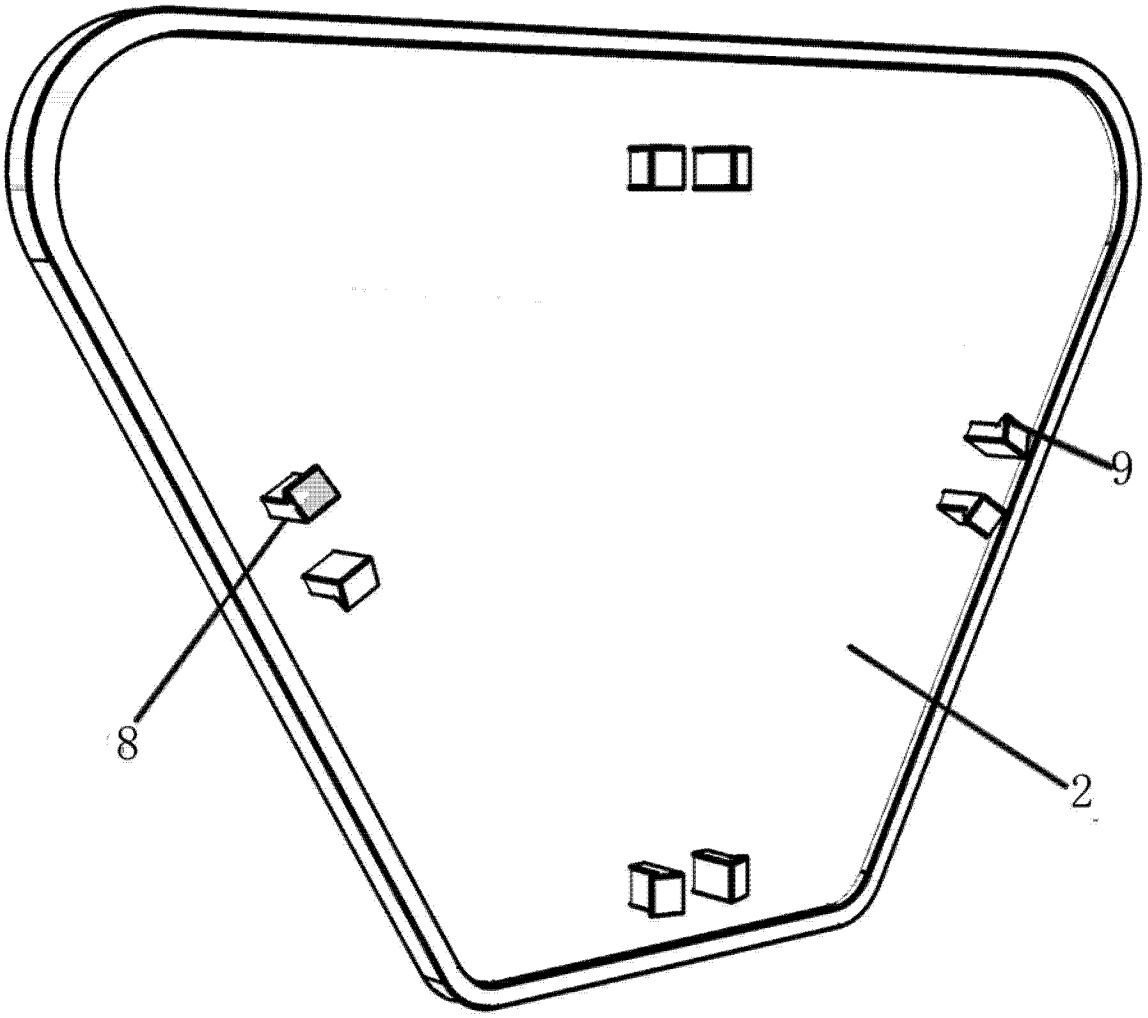

图 4