(19)中华人民共和国国家知识产权局

(12)实用新型专利

(10)授权公告号 CN 203412483 U
(45)授权公告日 2014.01.29

(21)申请号 201320519484.1

(22)申请日 2013.08.15

(73)专利权人 深圳中海建筑有限公司
地址 518000 广东省深圳市南山区科技园北区朗山二号路齐民道5号中建国际大厦6楼

(72)发明人 关运华

(51)Int.Cl.
E06B 5/16(2006.01)
E06B 9/56(2006.01)
E06B 9/68(2006.01)

权利要求书1页 说明书2页 附图2页

(54)实用新型名称

一种斜防火卷帘

(57)摘要

本实用新型公开了一种斜防火卷帘，包括防火电机、支撑板、导轨、滑车、上吊架、小滑轮、钢丝绳、控制盒、卷轴和帘面；帘面为非特殊平行四边形，帘面下方设有上吊架；上吊架的两侧还设有小滑轮，上吊架两端分别设置在设有以供小滑轮通行的二次导轨的导轨中，上吊架通过钢丝绳与卷轴连接；与控制盒防火电机及卷轴的一端设置在支撑板上；防火电机与滑车相连接；滑车设置在导轨上。本实用新型所述斜防火卷帘适应了特殊建筑空间防火分隔处的封闭要求，在依靠防火电机带动双帘两端导轨内小滑轮升降的抗重力运行机制下，有效的满足了建筑空间美观与功能并齐的要求，并合理巧妙的解决了垂直卷帘浪费斜面空间的不利弊端。

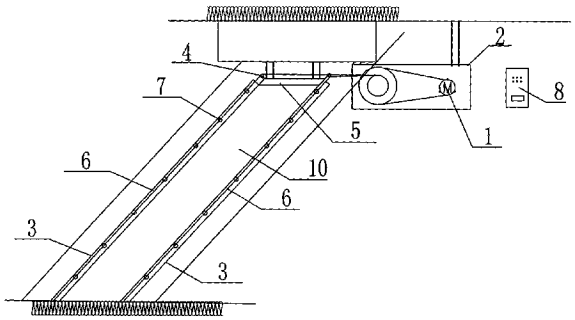

CN 203412483 U

1. 一种斜防火卷帘，包括防火电机、支撑板、导轨、滑车、上吊架、钢丝绳、小滑轮、控制盒、卷轴和帘面；其特征在于，所述帘面为非特殊平行四边形，帘面下方设有上吊架；上吊架两端分别设置在导轨中，所述的上吊架的两侧还设有小滑轮，上吊架通过钢丝绳与卷轴连接；所述导轨中设有以供小滑轮通行的二次导轨；所述的防火电机及卷轴的一端设置在支撑板上；防火电机与滑车相连接；所述滑车设置在导轨中；所述的控制盒包括控制盒体以及设置在盒体内的与防火电机相连接的控制器、与控制器相连接的设置在盒体上的按钮。

2. 根据权利要求 1 所述的一种斜防火卷帘，其特征在于，所述钢丝绳设置密度大于常规防火卷帘，密度加大不少于常规防火卷帘的 30％。

一种斜防火卷帘

技术领域

[0001] 本实用新型涉及一种防火卷帘，特别是涉及一种斜防火卷帘。

背景技术

[0002] 随着当前对建筑物造型要求越来越高，其内部结构及建筑空间已不限于横平竖直，在建筑物内的大型洞口位置，尤其在非垂直柱体结构之间的空洞位置，传统用于防火、隔热的直上直下式卷帘存在造型不匹配及浪费建筑空间的缺陷。

实用新型内容

[0003] 为了解决了现有技术中用于防火、隔热的直上直下式卷帘存在造型不匹配及浪费建筑空间的问题，本实用新型的目的在于提供一种既能保持建筑空间的美观与平整，也能提高建筑空间使用率的斜卷帘。

[0004] 为了实现上述目的，本实用新型采用的一个技术方案是：

[0005] 一种斜防火卷帘，包括防火电机、支撑板、导轨、滑车、上吊架、钢丝绳、小滑轮、控制盒、卷轴和帘面；所述帘面为非特殊平行四边形，帘面下方设有上吊架；上吊架两端分别设置在导轨中，所述的上吊架的两侧还设有小滑轮，上吊架通过钢丝绳与卷轴连接；所述导轨中设有以供小滑轮通行的二次导轨；所述的防火电机及卷轴的一端设置在支撑板上；防火电机与滑车相连接；所述滑车设置在导轨中；所述的控制盒包括控制盒体以及设置在盒体内的与防火电机相连接的控制器、与控制器相连接的设置在盒体上的按钮。

[0006] 所述钢丝绳设置密度大于常规防火卷帘，密度加大不少于30％，以保持帘面刚性。

[0007] 本实用新型所述斜卷帘通过对常规防火卷帘进行科学的工艺设计与改良安装，适应了特殊建筑空间防火分隔处的封闭要求，在依靠防火电机带动双帘两端导轨内小滑轮升降的抗重力运行机制下，有效的满足了建筑空间美观与功能并齐的要求，并合理巧妙的解决了垂直卷帘浪费斜面空间的不利弊端。

附图说明

[0008] 图1是本实用新型所述的斜卷帘实施例的结构示意图；

[0009] 图2是本实用新型所述的斜卷帘实施例的剖面结构示意图；

[0010] 附图中各部件的标记如下：1：防火电机；2：支撑板；3：导轨；4：滑车；5：上吊架；6：钢丝绳；7：小滑轮；8：控制盒；9：卷轴；10、帘面。

具体实施方式

[0011] 下面结合附图对本实用新型的较佳实施例进行详细阐述，以使本实用新型的优点和特征能更易于被本领域技术人员理解，从而对本实用新型的保护范围做出更为清楚明确的界定。

[0012] 请参阅图1及图2，本实施例提供了一种斜防火卷帘，包括防火电机1、支撑板2、导

轨 3、滑车 4、上吊架 5、钢丝绳 6、小滑轮 7、控制盒 8、卷轴 9 和帘面 10；所述帘面 10 为非特殊平行四边形，帘面 10 下方设有上吊架 5；上吊架 5 两端分别设置在导轨 3 中，所述的上吊架 5 的两侧还设有小滑轮 7，上吊架 5 通过钢丝绳 6 与卷轴 9 连接；所述导轨 3 中设有以供小滑轮 7 通行的二次导轨；所述的防火电机 1 及卷轴 9 的一端设置在支撑板 2 上；防火电机 1 与滑车 4 相连接；所述滑车 4 设置在导轨 3 中；所述的控制盒 8 包括控制盒体以及设置在盒体内的与防火电机 1 相连接的控制器、与控制器相连接的设置在盒体上的按钮。

[0013] 所述钢丝绳 5 设置密度大于常规防火卷帘，密度加大不少于 30%，以保持帘面 10 刚性。

[0014] 本实施例所述斜卷帘通过对常规防火卷帘进行科学的工艺设计与改良安装，适应了特殊建筑空间防火分隔处的封闭要求，在依靠防火电机带动双帘两端导轨内小滑轮升降的抗重力运行机制下，有效的满足了建筑空间美观与功能并齐的要求，并合理巧妙的解决了垂直卷帘浪费斜面空间的不利弊端。

[0015] 以上所述仅为本实用新型的实施例，并非因此限制本实用新型的专利范围，凡是利用本实用新型说明书及附图内容所作的等效结构或等效流程变换，或直接或间接运用在其他相关的技术领域，均同理包括在本实用新型的专利保护范围内。

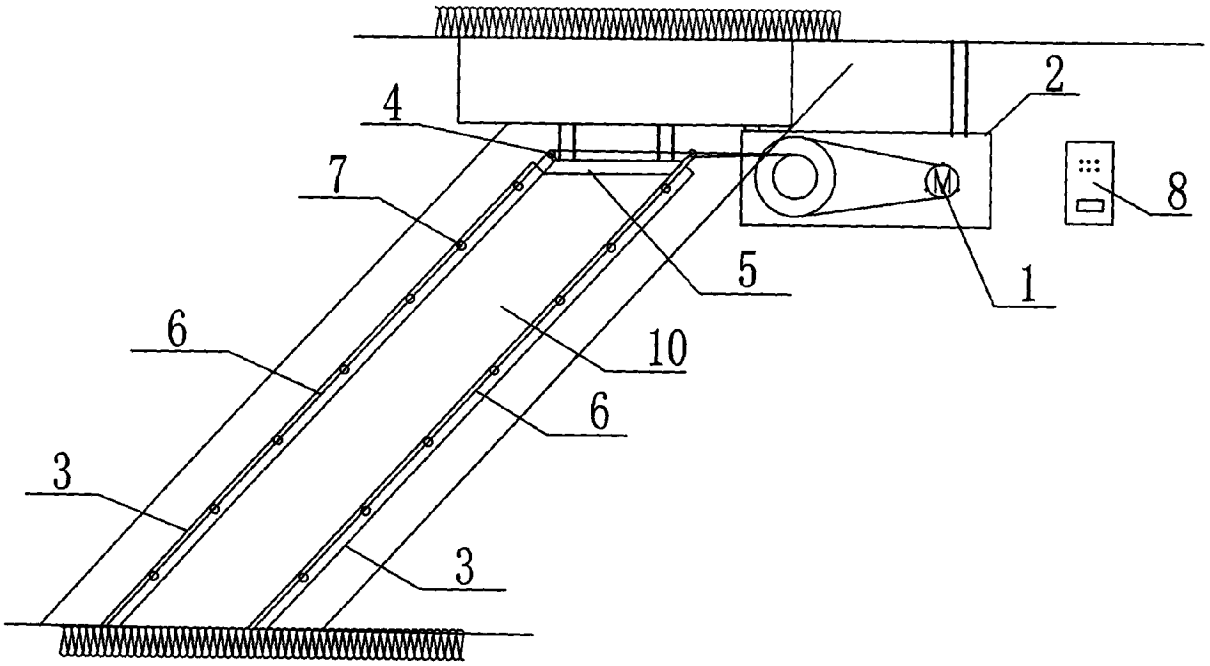

图 1

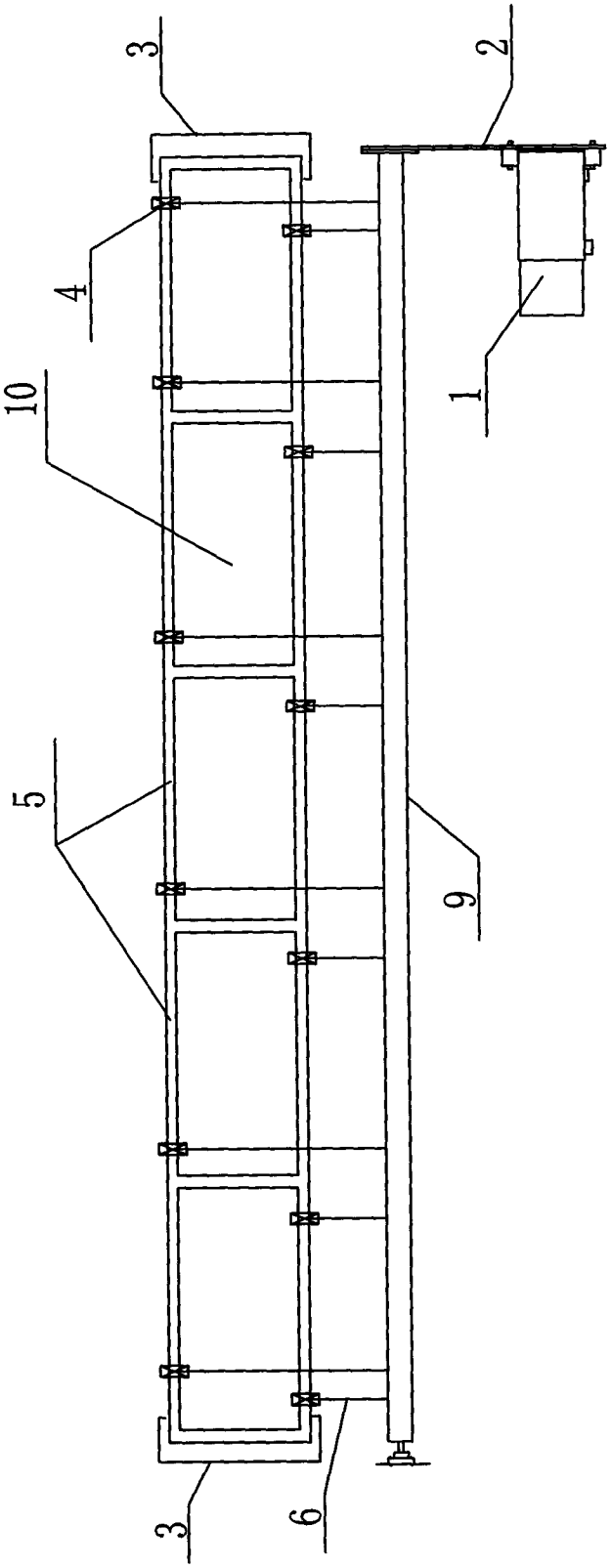

图 2