(19)中华人民共和国国家知识产权局

(12)实用新型专利

(10)授权公告号 CN 206125914 U
(45)授权公告日 2017.04.26

(21)申请号 201621163326.7

(22)申请日 2016.11.01

(73)专利权人 湖北中烟工业有限责任公司
地址 430040 湖北省武汉市东西湖区金山大道1355号

(72)发明人 李杰

(74)专利代理机构 武汉楚天专利事务所 42113
代理人 雷速

(51)Int.Cl.
B65D 85/10(2006.01)
B65D 81/36(2006.01)

权利要求书1页 说明书2页 附图2页

(54)实用新型名称

底部折叠立体3D展示烟盒

(57)摘要

本实用新型提供一种底部折叠立体3D展示烟盒，包括盒体和设置在盒体上方的盒盖，所述盒体内设有前、后烟支展示腔，前、后烟支展示腔上方均设有取烟口，前、后烟支展示腔通过盒体底面连接，所述前、后烟支展示腔之间设有折叠连接片，折叠连接片连接有展示框，用于放置待展示的物品。本实用新型整体结构简单、开启方便，既可以很好的包装烟品，又可以用来直接放置在展台或展柜上作为展示礼盒，可以起到很好的展示效果。

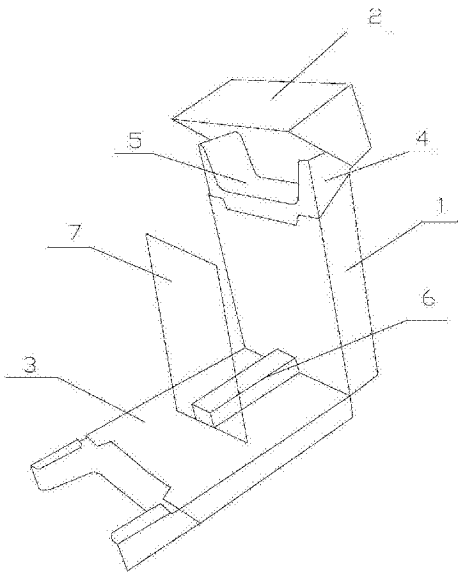

CN 206125914 U

1.一种底部折叠立体3D展示烟盒，包括盒体(1)和设置在盒体(1)上方的盒盖(2)，其特征在于：所述盒体(1)内设有前、后烟支展示腔(3、4)，前、后烟支展示腔(3、4)上方均设有取烟口(5)，前、后烟支展示腔(3、4)通过盒体底面连接，所述前、后烟支展示腔(3、4)之间设有折叠连接片(6)，折叠连接片(6)连接有展示框(7)。

2.根据权利要求1所述的底部折叠立体3D展示烟盒，其特征在于：所述前、后烟支展示腔(3、4)以盒体底面为基准面转动，在正常状态下，前、后烟支展示腔(3、4)竖直立于盒体(1)内，其取烟口(5)朝上，折叠连接片(6)形成一个平面，展示框(7)夹于前、后烟支展示腔(3、4)之间；在展示状态下，沿盒体底面方向，前烟支展示腔(3)向外转动，折叠连接片(6)被拉伸开形成平行四边形或长方形，展示框(7)立于前烟支展示腔(3)上。

3.根据权利要求2所述的底部折叠立体3D展示烟盒，其特征在于：所述前、后烟支展示腔(3、4)转动形成的角度范围为0～180°。

4.根据权利要求1-3任一项所述的底部折叠立体3D展示烟盒，其特征在于：所述前烟支展示腔(3)的长度和高度与后烟支展示腔(4)的长度和高度相同。

底部折叠立体3D展示烟盒

技术领域

[0001] 本实用新型涉及烟支包装展示盒，具体是底部折叠立体3D展示烟盒。

背景技术

[0002] 随着人们生活水平的不断提高，对于产品包装的要求也不断提高，产品包装对于外形、结构和功能也越来越重视，精美的包装不仅能提升产品的档次和吸引力，也能增加使用乐趣。消费者在购买商品时，除了对质量的要求之外，同时也要求包装精美，特别是作为礼品时，对于包装盒的要求更高。现有的烟盒结构比较单调，一般只能用于香烟包装盒包装烟支，并不具备展示功能，特别是不具有展示自己的图片、照片或喜爱的明信片等功能。

发明内容

[0003] 针对现有技术的不足，提供一种结构简单、开启方便，既可以用来包装烟支，又可以置于展台或专卖柜上同时展示烟支和放入展示框中的物品。

[0004] 本实用新型的提供的技术方案：一种底部折叠立体3D展示烟盒，包括盒体和设置在盒体上方的盒盖，所述盒体内设有前、后烟支展示腔，前、后烟支展示腔上方均设有取烟口，前、后烟支展示腔通过盒体底面连接，所述前、后烟支展示腔之间设有折叠连接片，折叠连接片连接有展示框。

[0005] 进一步的，所述前、后烟支展示腔以盒体底面为基准面转动，在正常状态下，前、后烟支展示腔竖直立于盒体内，其取烟口朝上，折叠连接片形成一个平面，展示框夹于前、后烟支展示腔之间；在展示状态下，沿盒体底面方向，前烟支展示腔向外转动，折叠连接片被拉伸开形成平行四边形或长方形，展示框立于前烟支展示腔上。

[0006] 进一步的，所述前、后烟支展示腔转动形成的角度范围为0～180°。

[0007] 进一步的，所述前烟支展示腔的长度和高度与后烟支展示腔的长度和高度相同。

[0008] 本实用新型结构简单、开启方便，外形独特新颖，设有双烟支展示腔，盒体内设有展示图片或照片的展示框，当需要展示时，将前烟支展示腔向外拉开，使展示框立于前烟支展示腔上，即可。本实用新型既可以用来包装烟支，又可以置于展台或专卖柜上同时展示烟支和放入展示框中的物品。

附图说明

[0009] 图1是本实用新型闭合状态的结构示意图；

[0010] 图2是本实用新型打开的状态图一；

[0011] 图3是本实用新型打开的状态图二；

[0012] 图4是本实用新型展示状态的结构示意图；

[0013] 图中：1—盒体，2—盒盖，3—前烟支展示腔，4—后烟支展示腔，5—取烟口，6—折叠连接片，7—展示框。

具体实施方式

[0014] 下面结合附图对本实用新型做进一步的说明。

[0015] 如图1-4所示的底部折叠立体3D展示烟盒，包括盒体1和设置在盒体1上方的盒盖2，所述盒体1内设有前、后烟支展示腔3、4，前、后烟支展示腔3、4上方均设有取烟口5，前、后烟支展示腔3、4通过盒体底面连接，所述前、后烟支展示腔3、4之间设有折叠连接片6，折叠连接片6连接有展示框7。

[0016] 如图2-4所示，前、后烟支展示腔3、4以盒体底面为基准面转动，折叠连接6片的一面连接在前烟支展示腔3上，另一侧面连接在后烟支展示腔4上，所述折叠连接片6为活动式，可拉伸折叠，在正常状态下，前、后烟支展示腔3、4竖直立于盒体1内，其取烟口5朝上，折叠连接片6形成一个平面，展示框7夹于前、后烟支展示腔3、4之间；在展示状态下，沿盒体底面方向，前烟支展示腔3向外拉开，折叠连接片6被拉伸开形成平行四边形或长方形，展示框7立于前烟支展示腔3上，前、后烟支展示腔3、4转动形成的角度范围为0～180°。

[0017] 如图1-2所示，前烟支展示腔3的长度和高度与后烟支展示腔4的长度和高度相同。

[0018] 本实用新型具体使用时，打开盒盖2，露出前、后烟支展示腔3、4的取烟口5，将前烟支展示腔3沿盒体底面向外拉开，使折叠连接片6向外展开，形成平行四边形或长方形，展示框7立于前烟支展示腔3上，展示放置于展示框7中的图片或其他平面产品。闭合烟盒时，将前烟支展示腔3向后烟支展示腔4闭合靠拢，使折叠连接片6形成一个平面，前、后烟支展示腔3、4平行贴合，展示框7夹于前、后烟支展示腔3、4之间，盖紧盒盖3。

[0019] 以上所述仅为本实用新型的具体实施方案的详细描述，并不以此限制本实用新型，凡在本实用新型的设计思路上所作的任何修改、等同替换和改进等，均应包含在本实用新型的保护范围之内。

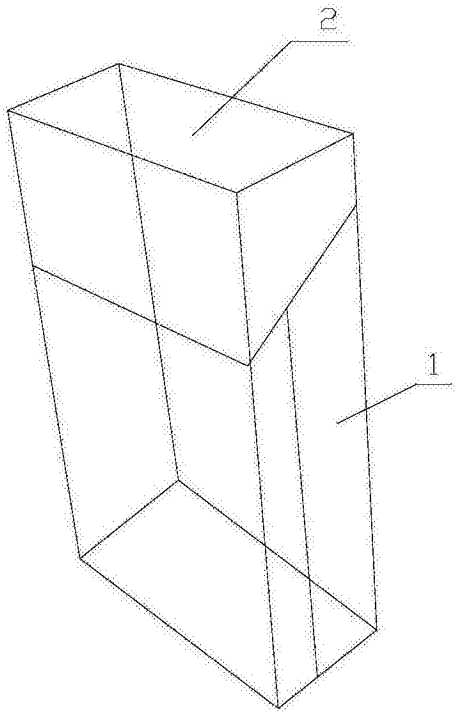

图1

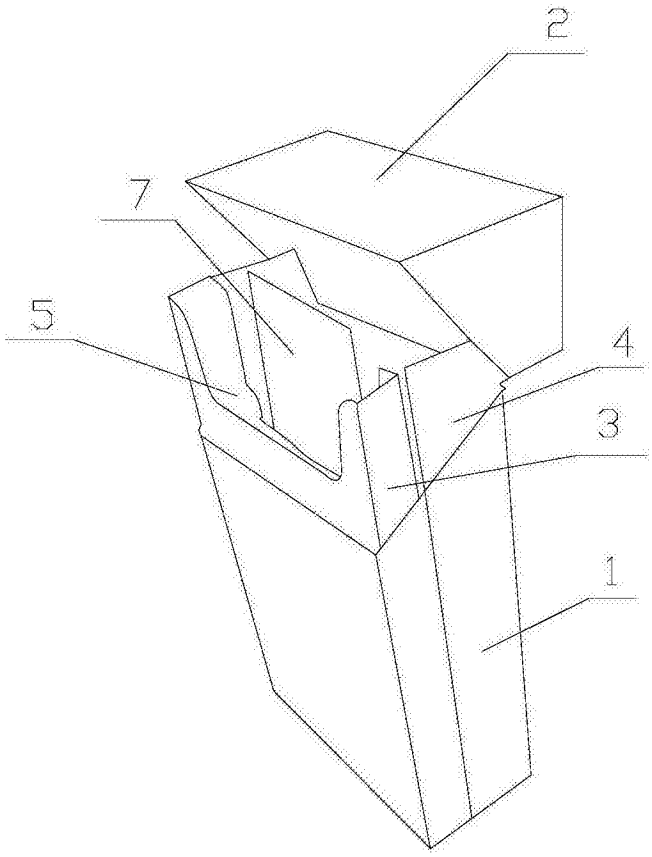

图2

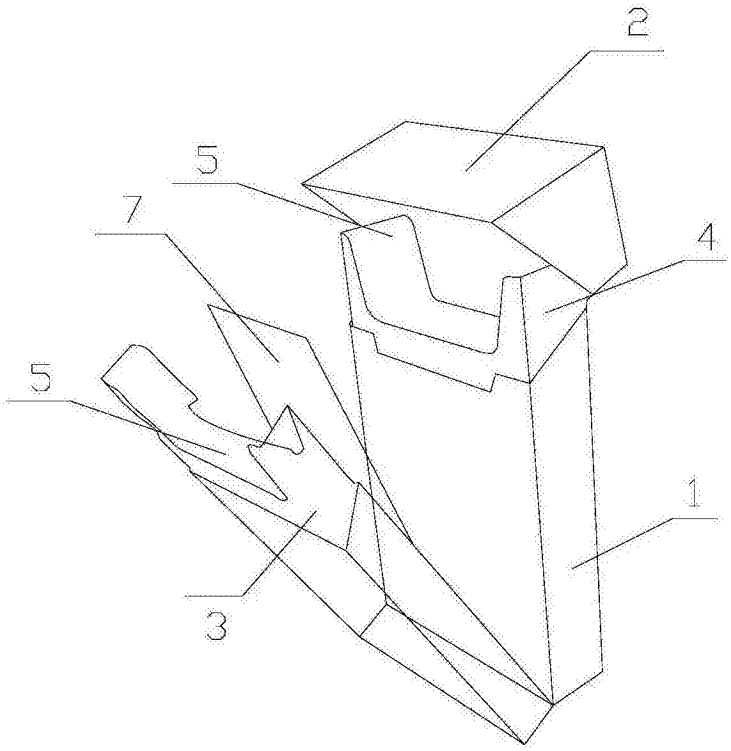

图3

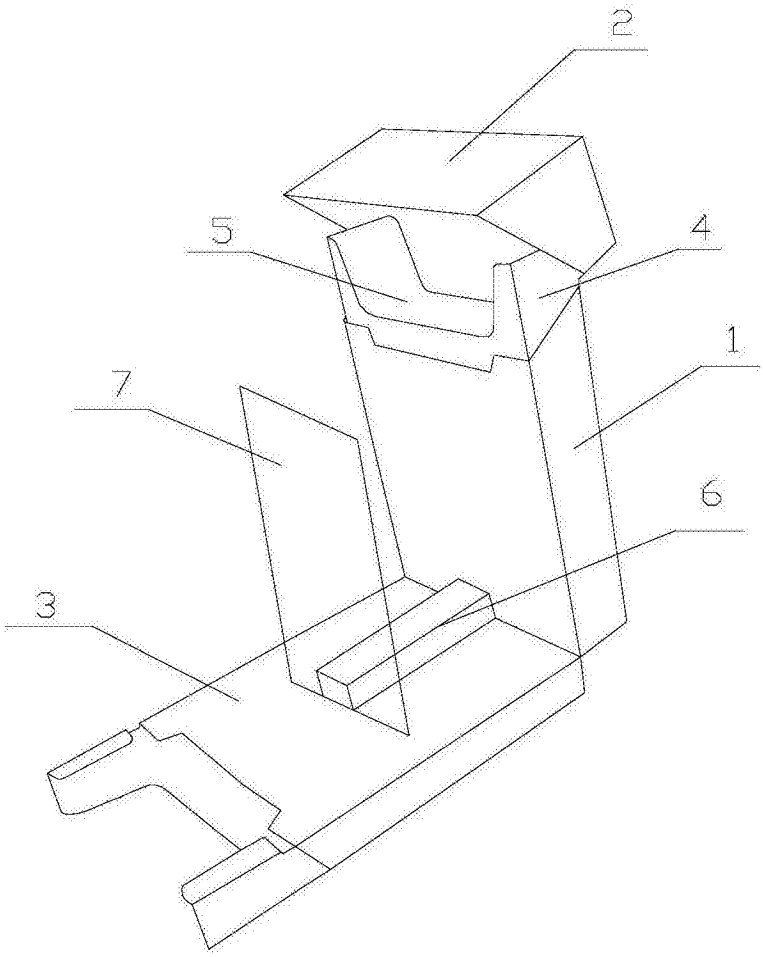

图4