(19)中华人民共和国国家知识产权局

(12)实用新型专利

(10)授权公告号 CN 204113900 U
(45)授权公告日 2015.01.21

(21)申请号 201420446594.4

(22)申请日 2014.08.09

(73)专利权人 常州市武进华瑞电子有限公司
地址 213000 江苏省常州市武进区南夏墅街道港桥村

(72)发明人 丁瑞荣

(74)专利代理机构 常州市夏成专利事务所（普通合伙）32233
代理人 沈毅

(51)Int.Cl.
F16C 33/02(2006.01)
F16C 33/66(2006.01)
H02K 5/00(2006.01)

(ESM)同样的发明创造已同日申请发明专利

权利要求书1页　说明书1页　附图2页

(54)实用新型名称

高效电机轴承

(57)摘要

本实用新型涉及轴承的技术领域，尤其是一种高效电机轴承，包括轴承本体，所述轴承本体外套设有润滑筒，所述润滑筒上下两面上设有若干个孔，所述孔内设有滚珠，所述润滑筒外设有外壳。所述外壳上端设有注油孔，所述注油孔下面设有喷头。本实用新型在电机轴承转动时，通过润滑筒上的滚珠可以使轴承得到很好的润滑，避免电机轴承在转动时卡住而影响电机的使用，大大提高了功效。

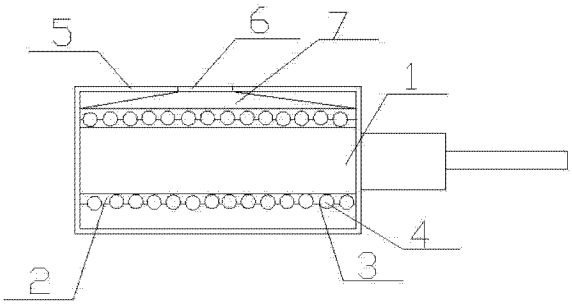

CN 204113900 U

1. 一种高效电机轴承，包括轴承本体(1)，其特征是，所述轴承本体(1)外套设有润滑筒(2)，所述润滑筒(2)上下两面上设有若干个孔(3)，所述孔(3)内设有滚珠(4)，所述润滑筒(2)外设有外壳(5)。

2. 根据权利要求1所述的高效电机轴承，其特征是，所述外壳(5)上端设有注油孔(6)，所述注油孔(6)下面设有喷头(7)。

高效电机轴承

技术领域

[0001] 本实用新型涉及轴承的技术领域，尤其是一种高效电机轴承。

背景技术

[0002] 目前使用的电机轴承，如长期工作后，轴承在转动时常常会发生卡住无法转动的现象，从而影响了电机的使用，大大降低了工作效率。

实用新型内容

[0003] 为了克服现有的技术的不足，本实用新型提供了一种高效电机轴承。

[0004] 本实用新型解决其技术问题所采用的技术方案是：一种高效电机轴承，包括轴承本体，所述轴承本体外套设有润滑筒，所述润滑筒上下两面上设有若干个孔，所述孔内设有滚珠，所述润滑筒外设有外壳。

[0005] 根据本实用新型的另一个实施例，进一步包括所述外壳上端设有注油孔，所述注油孔下面设有喷头。

[0006] 本实用新型的有益效果是，在电机轴承转动时，通过润滑筒上的滚珠可以使轴承得到很好的润滑，避免电机轴承在转动时卡住而影响电机的使用，大大提高了功效。

附图说明

[0007] 下面结合附图和实施例对本实用新型进一步说明。

[0008] 图 1 是本实用新型的结构示意图。

[0009] 图 2 是本实用新型润滑筒的俯视图。

[0010] 图中 1. 轴承本体，2. 润滑筒，3. 孔，4. 滚珠，5. 外壳，6. 注油孔，7. 喷头。

具体实施方式

[0011] 如图 1、图 2 所示，一种高效电机轴承，包括轴承本体 1，轴承本体 1 外套设有润滑筒 2，润滑筒 2 上下两面上设有若干个孔 3，孔 3 内设有滚珠 4，润滑筒 2 外设有外壳 5。较优的，外壳 5 上端设有注油孔 6，注油孔 6 下面设有喷头 7。

[0012] 本实用新型在电机轴承转动时，通过润滑筒 2 上的滚珠 4 可以使轴承得到很好的润滑，避免电机轴承在转动时卡住而影响电机的使用，大大提高了功效，还可以在注油孔 6 中进行注油，使油通过喷头 7 均匀的散在滚珠 4 和轴承本体 1 上，使用方便，保证了轴承本体 1 的润滑效果。

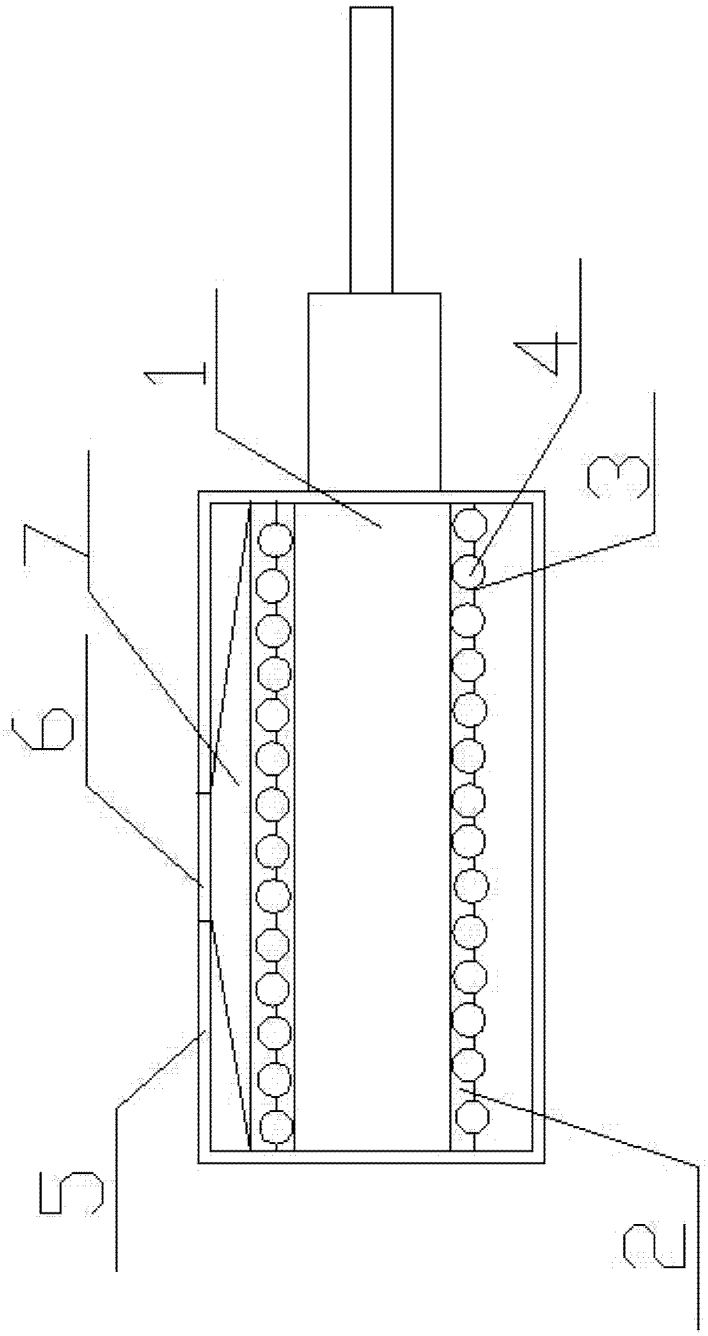

图 1

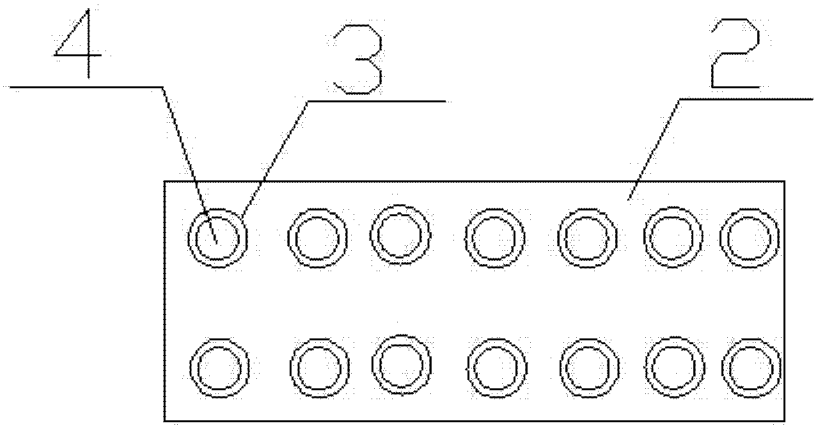

图 2