(19)国家知识产权局

(12)实用新型专利

(10)授权公告号 CN 219030322 U
(45)授权公告日 2023.05.16

(21)申请号 202320177720.X

(22)申请日 2023.02.10

(73)专利权人 许铭钰
地址 467300 河南省平顶山市鲁山县张店乡刘营村毛营组27号

(72)发明人 许铭钰 白银娥 刘秋成

(51)Int.Cl.
*B65D 30/10*(2006.01)
*B65D 33/00*(2006.01)
*B65D 33/36*(2006.01)
*B65D 33/16*(2006.01)

权利要求书1页 说明书4页 附图1页

(54)实用新型名称

一种食品检测用密封袋

(57)摘要

本实用新型涉及一种食品检测用密封袋包括袋体，密封条，金属条，固定件，袋体具有袋口，袋体具有正交布置的长度方向和宽度方向；密封条设于袋体并临近袋口处，密封条沿着宽度方向延伸并可将袋口密封；金属条设于袋体的边缘并沿着长度方向延伸，且金属条的一端与密封条的间距小于设定距离，金属条用于在临近袋口的部分袋体卷绕后将袋体的形状固定；固定件沿着长度方向延伸，固定件的一端与袋体相连，固定件的另一端设有贴合部，固定件用于绕过卷绕后的袋体部分并将卷绕后的袋体绑紧固定，贴合部用于与袋体贴合以将固定件的自由端固定。本实用新型地密封袋的密封效果好。

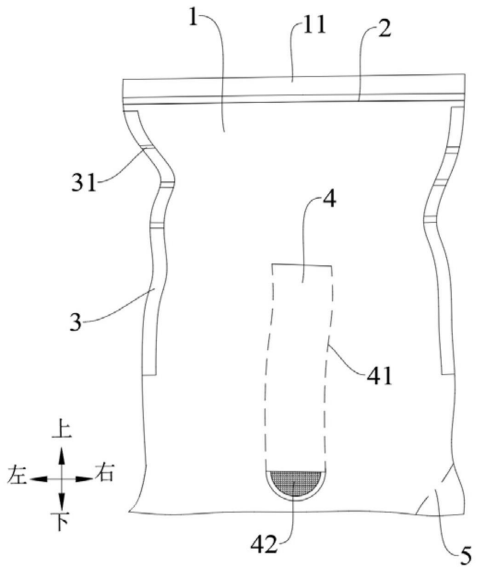


CN 219030322 U

1.一种食品检测用密封袋,其特征在于,包括:

袋体,所述袋体具有袋口,所述袋体具有正交布置的长度方向和宽度方向;

密封条,所述密封条设于所述袋体并临近所述袋口处,所述密封条沿着所述宽度方向延伸并可将所述袋口密封;

金属条,所述金属条设于所述袋体的边缘并沿着所述长度方向延伸,且所述金属条的一端与所述密封条的间距小于设定距离,所述金属条用于在临近所述袋口的部分所述袋体卷绕后将所述袋体的形状固定;

固定件,所述固定件沿着所述长度方向延伸,所述固定件的一端与所述袋体相连,所述固定件的另一端设有贴合部,所述固定件用于绕过卷绕后的所述袋体部分并将卷绕后的所述袋体绑紧固定,所述贴合部用于与所述袋体贴合以将所述固定件的自由端固定。

2.根据权利要求1所述的食品检测用密封袋,其特征在于:所述固定件为带状,所述固定件和所述袋体之间设有多个易撕孔,多个所述易撕孔沿着所述长度方向间隔布置。

3.根据权利要求2所述的食品检测用密封袋,其特征在于:多个所述易撕孔包括第一孔组和第二孔组,所述第一孔组和所述第二孔组均包括多个沿着所述长度方向间隔布置的易撕孔,所述第一孔组设在所述固定件的一侧和所述袋体之间,所述第二孔组设在所述固定件的另一侧和所述袋体之间。

4.根据权利要求1所述的食品检测用密封袋,其特征在于:所述金属条包括卷绕段,所述卷绕段设有多个间隔开口,所述卷绕段通过多个所述间隔开口分隔为多个金属短条。

5.根据权利要求4所述的食品检测用密封袋,其特征在于:所述金属条有两个,两个所述金属条的其中一者设在所述袋体的一侧,其中另一者设在所述袋体的另一侧。

6.根据权利要求1所述的食品检测用密封袋,其特征在于:所述固定件包括标签,所述标签用于记录食品信息。

7.根据权利要求1所述的食品检测用密封袋,其特征在于:所述固定件包括金属内衬,所述金属内衬用于实现所述固定件的塑性变形。

8.根据权利要求1-7中任一项所述的食品检测用密封袋,其特征在于:所述袋体远离所述袋口一侧的边角位置设有剪切线。

# 一种食品检测用密封袋

## 技术领域

[0001] 本实用新型涉及食品检测技术领域，特别是涉及一种食品检测用密封袋。

## 背景技术

[0002] 近年来，随着社会对于食品安全的愈发重视，作为保证食品安全的重要一环，食品检测的力度也越来越大。食品检测之前，需要首先完成食品的采样，通常的做法是将食品放入密封袋内，但是现有的密封袋存在密封效果差的问题。

## 实用新型内容

[0003] 本实用新型的目的在于提供一种食品检测用密封袋，用于解决现有技术中密封袋存在密封效果差的技术问题。

[0004] 为了实现上述目的，本实用新型提供了一种食品检测用密封袋，采用如下的技术方案：

[0005] 一种食品检测用密封袋包括：

[0006] 袋体，所述袋体具有袋口，所述袋体具有正交布置的长度方向和宽度方向；

[0007] 密封条，所述密封条设于所述袋体并临近所述袋口处，所述密封条沿着所述宽度方向延伸并可将所述袋口密封；

[0008] 金属条，所述金属条设于所述袋体的边缘并沿着所述长度方向延伸，且所述金属条的一端与所述密封条的间距小于设定距离，所述金属条用于在临近所述袋口的部分所述袋体卷绕后将所述袋体的形状固定；

[0009] 固定件，所述固定件沿着所述长度方向延伸，所述固定件的一端与所述袋体相连，所述固定件的另一端设有贴合部，所述固定件用于绕过卷绕后的所述袋体部分并将卷绕后的所述袋体绑紧固定，所述贴合部用于与所述袋体贴合以将所述固定件的自由端固定。

[0010] 进一步地，所述固定件为带状，所述固定件和所述袋体之间设有多个易撕孔，多个所述易撕孔沿着所述长度方向间隔布置。

[0011] 进一步地，多个所述易撕孔包括第一孔组和第二孔组，所述第一孔组和所述第二孔组均包括多个沿着所述长度方向间隔布置的易撕孔，所述第一孔组设在所述固定件的一侧和所述袋体之间，所述第二孔组设在所述固定件的另一侧和所述袋体之间。

[0012] 进一步地，所述金属条包括卷绕段，所述卷绕段设有多个间隔开口，所述卷绕段通过多个所述间隔开口分隔为多个金属短条。

[0013] 进一步地，所述金属条有两个，两个所述金属条的其中一者设在所述袋体的一侧，其中另一者设在所述袋体的另一侧。

[0014] 进一步地，所述固定件包括标签，所述标签用于记录食品信息。

[0015] 进一步地，所述固定件包括金属内衬，所述金属内衬用于实现所述固定件的塑性变形。

[0016] 进一步地，所述袋体远离所述袋口一侧的边角位置设有剪切线。

[0017] 本实用新型实施例一种食品检测用密封袋与现有技术相比，其有益效果在于：当袋体内装入待检测的食品后，可以通过人工的方式尽量将袋体内的空气挤出，然后可以利用密封条将袋口初步密封，然后可以将袋口处的袋体向朝向袋底的位置卷绕，待卷绕至靠近食品的位置后，将固定件绕过卷绕部分并通过贴合部粘贴固定即可。由此，借助卷绕部分和固定件可以增强袋口处的密封，起到了增强密封的效果。

[0018] 另外，由于袋体内的空间被压缩至于食品的大小相吻合，也避免了在运输过程中由于颠簸，食品容易在袋体内窜动的情况，借由袋体的束缚，可以保证食品的完整性，方便了后期的检测。

## 附图说明

[0019] 图1是本实用新型实施例的食品检测用密封袋的使用前的示意图；

[0020] 图2是本实用新型实施例的食品检测用密封袋的使用中的示意图。

[0021] 图中，

[0022] 袋体1；袋口11；

[0023] 密封条2；

[0024] 金属条3；间隔开口31；

[0025] 固定件4；易撕孔41；贴合部42；标签43；

[0026] 剪切线5；

[0027] 食品6。

## 具体实施方式

[0028] 下面结合附图和实施例，对本实用新型的具体实施方式作进一步详细描述。以下实施例用于说明本实用新型，但不用来限制本实用新型的范围。

[0029] 如图1和图2所示，本实用新型实施例优选实施例的一种食品检测用密封袋包括袋体1，密封条2，金属条3和固定件4。

[0030] 袋体1具有袋口11，袋体1具有正交布置的长度方向和宽度方向。例如，如图1所示，袋体1大体可以为长方体状，袋口11可以设在袋体1的顶部。袋体1的长度方向可以为上下方向，袋体1的宽度方向可以为左右方向。

[0031] 密封条2设于袋体1并临近袋口11处，密封条2沿着宽度方向延伸并可将袋口11密封。例如，如图1所示，密封条2可以包括第一条和第二条，第一条可以设有条状凸起，第二条可以设长槽，当需要将袋口11密封时，可以将第一条的条状凸起嵌入第二条的长槽内，从而可以实现对袋口11的密封。

[0032] 金属条3设于袋体1的边缘并沿着长度方向延伸，且金属条3的一端与密封条2的间距小于设定距离，金属条3用于在临近袋口11的部分袋体1卷绕后将袋体1的形状固定。

[0033] 例如，如图1所示，金属条3可以设在袋体1的左侧并沿着上下方向延伸，金属条3的顶端可以与密封条2间隔2毫米(设定距离)，由此，避免了金属条3和密封条2之间干涉的情况。当袋体1内装入食品6后，可以将袋体1的袋口部分卷绕，借助金属条3的塑性变形，可以将卷绕后的袋体1保持在卷绕后的形状。

[0034] 固定件4沿着长度方向延伸，固定件4的一端与袋体1相连，固定件4的另一端设有

贴合部42，固定件4用于绕过卷绕后的袋体1部分并将卷绕后的袋体1绑紧固定，贴合部42用于与袋体1贴合以将固定件4的自由端固定。

[0035] 例如，如图1所示，固定件4可以为长带状，固定件4的一端可以与袋体1一体设置并连接在袋体1的中部位置，固定件4的另一端可以设在双面胶等贴合部42，如图2所示，当袋体1的袋口部分卷绕后，可以将固定件4摆动至袋体1的上方并压紧卷绕部分，然后利用贴合部42将固定件4的自由端与袋体1粘贴固定即可。

[0036] 在一些可能的实施例中，固定件4为带状，固定件4和袋体1之间设有多个易撕孔41，多个易撕孔41沿着长度方向间隔布置。如图1所示，固定件4在未使用之前可以利用相邻两个易撕孔41之间的连接部分将固定件4和袋体1保持固定，使用时，可以将固定件4和袋体1之间的连接部分撕开，由此，可以根据食品6的大小选择性的将固定件4撕开相应的长度，提升了固定件4的适应性。

[0037] 在一些可能的实施例中，多个易撕孔41包括第一孔组和第二孔组，第一孔组和第二孔组均包括多个沿着长度方向间隔布置的易撕孔41，第一孔组设在固定件4的一侧和袋体1之间，第二孔组设在固定件4的另一侧和袋体1之间。如图1所示，第一孔组可以设在固定件4的左侧，第二孔组可以设在固定件4的右侧。

[0038] 在一些可能的实施例中，金属条3包括卷绕段，卷绕段设有多个间隔开口31，卷绕段通过多个间隔开口31分隔为多个金属短条。例如，如图1所示，卷绕段可以为金属条3的上半部分，卷绕袋体1时，可以以每个间隔开口31为弯折处并将相邻的两个金属短条叠合，从而一方面方便了弯折，另一方面也使得折叠后比较规整，有利于保证密封效果。

[0039] 在一些可能的实施例中，金属条3有两个，两个金属条3的其中一者设在袋体1的一侧，其中另一者设在袋体1的另一侧。如图1所示，袋体1的左右两侧边沿均可以设有一个金属条3。

[0040] 在一些可能的实施例中，固定件4包括标签43，标签43用于记录食品6信息。如图1所示，标签43可为粘贴在固定件4的纸或便签，从而方便了工作人对采样的食品6的日期、品类等信息进行记录。

[0041] 在一些可能的实施例中，固定件4包括金属内衬，金属内衬用于实现固定件4的塑性变形。金属内衬可以为铝片等，金属内衬可以设在固定件4内，使用时，可以利用金属内衬将固定件4塑性，从而能够使得固定件4和袋体1保持贴合，有利于进一步提升密封性。

[0042] 在一些可能的实施例中，袋体1远离袋口11一侧的边角位置设有剪切线5。如图1所示，剪切线5可以设在袋体1的右下角位置，当食品6为膏体或液体时，可以从剪切线5处剪开袋体1，从而方便了取样。

[0043] 综上，本实用新型实施例提供一种食品检测用密封袋，当袋体1内装入待检测的食品6后，可以通过人工的方式尽量将袋体1内的空气挤出，然后可以利用密封条2将袋口11初步密封，然后可以将袋口11处的袋体1向朝向袋底的位置卷绕，待卷绕至靠近食品6的位置后，将固定件4绕过卷绕部分并通过贴合部42粘贴固定即可。由此，借助卷绕部分和固定件4可以增强袋口11处的密封，起到了增强密封的效果。

[0044] 另外，由于袋体1内的空间被压缩至于食品6的大小相吻合，也避免了在运输过程中由于颠簸，食品6容易在袋体1内窜动的情况，借由袋体1的束缚，可以保证食品6的完整性，方便了后期的检测。

[0045] 以上仅是本实用新型的优选实施方式，应当指出，对于本技术领域的普通技术人员来说，在不脱离本实用新型技术原理的前提下，还可以做出若干改进和替换，这些改进和替换也应视为本实用新型的保护范围。

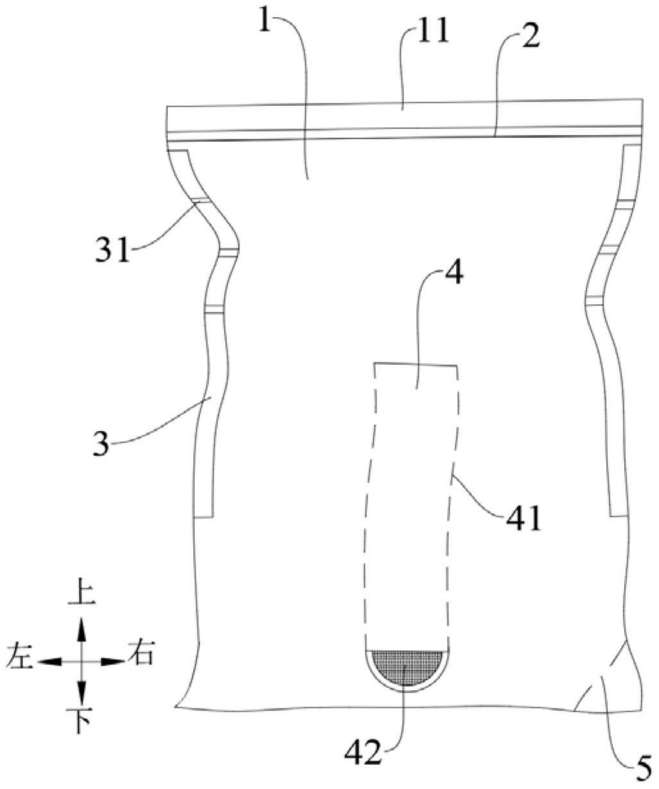


图1

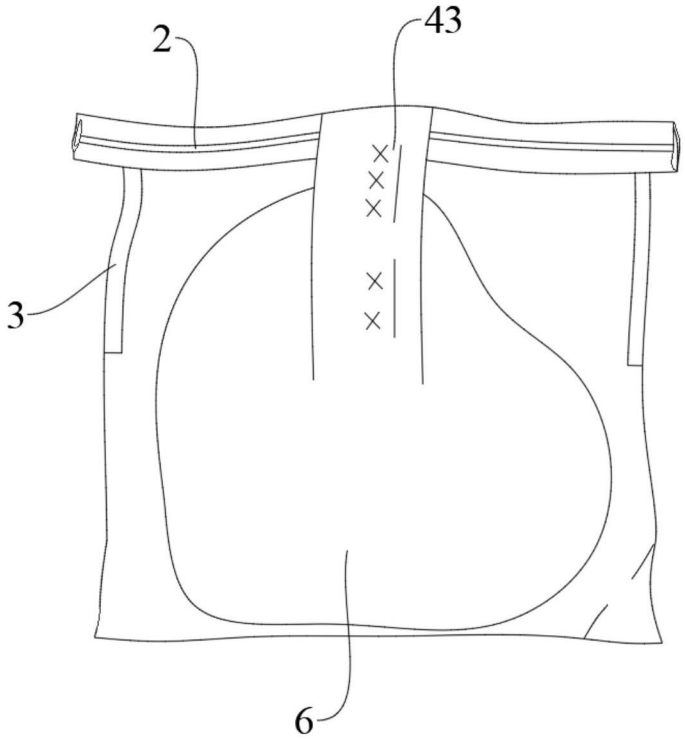


图2