(19)中华人民共和国国家知识产权局

(12)实用新型专利

(10)授权公告号 CN 205561927 U
(45)授权公告日 2016.09.07

(21)申请号 201620267914.9

(22)申请日 2016.04.01

(73)专利权人 冯浩杰
地址 311800 浙江省绍兴市诸暨市店口镇冯家

(72)发明人 冯浩杰

(51)Int.Cl.
G01F 1/28(2006.01)

权利要求书1页 说明书2页 附图1页

(54)实用新型名称

一种白酒涡轮流量计

(57)摘要

本实用新型涉及一种白酒涡轮流量计，包括壳体A、壳体B，所述壳体A与壳体B之间固定连接，在壳体A与壳体B连接成的整体后，一侧为进液口，另一侧为出液口，在壳体A内设置有前导流装置，壳体B内设置有后导流装置，在前导流装置与后导流装置之间设置有涡轮，所述涡轮通过定位轴分别与前导流装置、后导流装置定位，所述后导流装置内传动齿轮，传动齿轮分别与定位轴连接、与传动轴连接，传动轴连接显示机构；所述前导流装置内设置有黏度补偿圆筒，其与定位轴固定连接；所述壳体A与壳体B之间通过法兰连接。本实用新型提供了一种白酒涡轮流量计，用于测量流体的流量，通过设置有显示机构，能够及时显示白酒的量，实用可靠，简单方便。

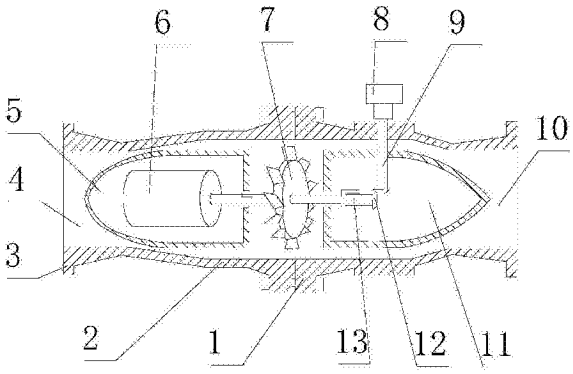

CN 205561927 U

1.一种白酒涡轮流量计，其特征在于：包括壳体A(2)、壳体B(1)，所述壳体A(2)与壳体B(1)之间固定连接，在壳体A(2)与壳体B(1)连接成的整体后，一侧为进液口(4)，另一侧为出液口(10)，在壳体A(2)内设置有前导流装置(5)，壳体B(1)内设置有后导流装置(11)，在前导流装置(5)与后导流装置(11)之间设置有涡轮(7)，所述涡轮(7)通过定位轴(13)分别与前导流装置(5)、后导流装置(11)定位，所述后导流装置(11)内传动齿轮(12)，传动齿轮(12)分别与定位轴(13)连接、与传动轴(9)连接，传动轴(9)连接显示机构(8)。

2.根据权利要求1所述的一种白酒涡轮流量计，其特征在于：所述前导流装置(5)内设置有黏度补偿圆筒(6)，其与定位轴(13)固定连接。

3.根据权利要求1所述的一种白酒涡轮流量计，其特征在于：所述壳体A(2)与壳体B(1)之间通过法兰连接。

4.根据权利要求1所述的一种白酒涡轮流量计，其特征在于：所述壳体A(2)、壳体B(1)的另一侧设置有安装法兰(3)。

一种白酒涡轮流量计

技术领域

[0001] 本实用新型涉及流量计领域，尤其涉及一种白酒涡轮流量计。

背景技术

[0002] 酒精流量计是一种精密流量测量仪表，与相应的流量积算仪表配套可用于测量液体的流量和总量。广泛用于石油、化工、冶金、科研等领域的计量、控制系统、结构为防爆设计，可以显示流量总量，瞬时流量和流量满度百分比。酒精流量计可以显示的流量单位众多，可以设定固定压力、温度参数对气体进行补偿，对压力和温度参数变化不大的场合，可使用该仪表进行固定补偿积算。具有结构简单、轻巧、精度高、复现性好、反应灵敏，安装维护使用方便等特点的新一代涡轮流量计，广泛用于测量封闭管道中流体的流量。但是现有技术中的涡轮流量计检测白酒流量时，不方便，有待进一步的提高。

实用新型内容

[0003] 本实用新型为了克服现有技术中的不足，提供了一种白酒涡轮流量计，本实用新型用于测量流体的流量，实用可靠，简单方便。

[0004] 本实用新型是通过以下技术方案实现：

[0005] 一种白酒涡轮流量计，包括壳体A、壳体B，所述壳体A与壳体B之间固定连接，在壳体A与壳体B连接成的整体后，一侧为进液口，另一侧为出液口，在壳体A内设置有前导流装置，壳体B内设置有后导流装置，在前导流装置与后导流装置之间设置有涡轮，所述涡轮通过定位轴分别与前导流装置、后导流装置定位，所述后导流装置内传动齿轮，传动齿轮分别与定位轴连接、与传动轴连接，传动轴连接显示机构。

[0006] 所述前导流装置内设置有黏度补偿圆筒，其与定位轴固定连接。所述壳体A与壳体B之间通过法兰连接。所述壳体A、壳体B的另一侧设置有安装法兰。

[0007] 与现有的技术相比，本实用新型的有益效果是：本实用新型提供了一种白酒涡轮流量计，用于测量流体的流量，通过设置有显示机构，能够及时显示白酒的量，实用可靠，简单方便。

附图说明

[0008] 图1为本实用新型的结构示意图。

[0009] 图中：1、壳体B；2、壳体A；3、安装法兰；4、进液口；5、前导流装置；6、黏度补偿圆筒；7、涡轮；8、显示机构；9、传动轴；10、出液口；11、后导流装置；12、传动齿轮；13、定位轴。

具体实施方式

[0010] 为了使本实用新型的目的、技术方案及优点更加清楚明白，以下结合附图及实施例，对本实用新型进行进一步详细说明。应当理解，此处所描述的具体实施例仅仅用以解释本实用新型，并不用于限定本实用新型。

[0011] 请参阅图1，图1为本实用新型的结构示意图。

[0012] 所述一种白酒涡轮流量计，包括壳体A2、壳体B1，所述壳体A2与壳体B1之间固定连接，在壳体A2与壳体B1连接成的整体

[0013] 后，一侧为进液口4，另一侧为出液口10，在壳体A2内设置有前导流装置5，壳体B1内设置有后导流装置11，在前导流装置5与后导流装置11之间设置有涡轮7，所述涡轮7通过定位轴13分别与前导流装置5、后导流装置11定位，所述后导流装置11内传动齿轮12，传动齿轮12分别与定位轴13连接、与传动轴9连接，传动轴9连接显示机构8。

[0014] 所述前导流装置5内设置有黏度补偿圆筒6，其与定位轴13固定连接。所述壳体A2与壳体B1之间通过法兰连接。所述壳体A2、壳体B1的另一侧设置有安装法兰3。本实用新型提供了一种白酒涡轮流量计，用于测量流体的流量，通过设置有显示机构，能够及时显示白酒的量，实用可靠，简单方便。

[0015] 以上所述仅为本实用新型的较佳实施例而已，并不用以限制本实用新型，凡在本实用新型的精神和原则之内所作的任何修改、等同替换和改进等，均应包含在本实用新型的保护范围之内。

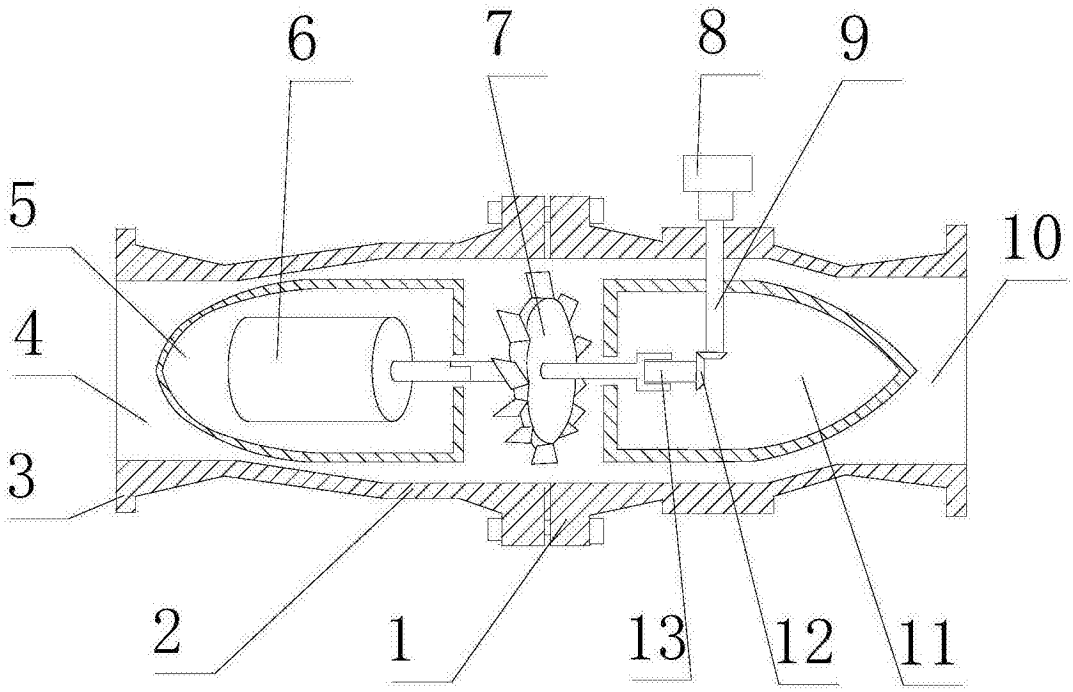

图1