(19)中华人民共和国国家知识产权局

(12)实用新型专利

(10)授权公告号 CN 204582783 U
(45)授权公告日 2015.08.26

(21)申请号 201520183674.X

(22)申请日 2015.03.30

(73)专利权人 中山铭帝机械设备制造有限公司
地址 528400 广东省中山市三乡镇白石环村教育路5号第三幢厂房一楼

(72)发明人 张美名

(51)Int.Cl.
B01D 46/00(2006.01)

权利要求书1页 说明书2页 附图1页

(54)实用新型名称

一种环保除尘装置

(57)摘要

本实用新型公开了一种环保除尘装置，包括罐体，罐体的上端设置有进气管，下部设置有出气装置；所述罐体上部的内部设置有进气机构，且在罐体内设置有与进气机构相对应的过滤装置。本实用新型结构设计合理，耗电低，利用更换过滤筒实现多种过滤作用，降低过滤的成本，以及保证了使用寿命。

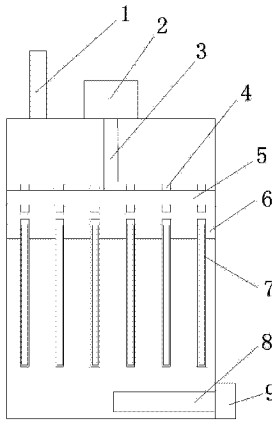

CN 204582783 U

1. 一种环保除尘装置，其特征在于：包括罐体，罐体的上端设置有进气管，下部设置有出气装置；所述罐体上部的内部设置有进气机构，且在罐体内设置有与进气机构相对应的过滤装置。

2. 根据权利要求 1 所述的环保除尘装置，其特征在于：所述进气机构包括安装在罐体上端的电机，电机通过贯穿罐体的升降杆传动连接有升降板，升降板上设置有若干连接管。

3. 根据权利要求 2 所述的环保除尘装置，其特征在于：所述过滤装置包括固定安装在罐体内部的固定板，固定板上设置有与连接管一一对应的过滤筒；所述过滤筒的侧壁设置有过滤夹层以及与过滤夹层相对应的通孔。

4. 根据权利要求 3 所述的环保除尘装置，其特征在于：所述出气装置包括横向安装在管体底部的出气筒，出气筒上贯穿设置有过滤板；所述出气筒连接有风机。

一种环保除尘装置

技术领域

[0001] 本实用新型属于粉尘过滤设备领域，具体地说，涉及一种环保除尘装置。

背景技术

[0002] 除尘器，是一种将粉尘从烟气中分离出来的设备，其性能可用处理的气体量、气体通过除尘器时的阻力损失和除尘效率来表达。同时，除尘器的价格、运行和维护费用、使用寿命长短和操作管理的难易也是考虑其性能的重要因素。现有的除尘器在运行中的耗电量、维护费用都较高，同时由于开启后就持续运转，导致使用寿命短吗，而且不便于维护，过滤方式单一。

实用新型内容

[0003] 为了克服现有技术的不足，本实用新型提供了一种结构设计合理、耗电低、具有可以实现多种过滤作用、降低过滤成本和保证使用寿命的环保除尘装置。

[0004] 为解决上述问题，本实用新型所采用的技术方案是：

[0005] 一种环保除尘装置，其特征在于：包括罐体，罐体的上端设置有进气管，下部设置有出气装置；所述罐体上部的内部设置有进气机构，且在罐体内设置有与进气机构相对应的过滤装置。

[0006] 作为一种优化的技术方案，所述进气机构包括安装在罐体上端的电机，电机通过贯穿罐体的升降杆传动连接有升降板，升降板上设置有若干连接管。

[0007] 作为一种优化的技术方案，所述过滤装置包括固定安装在罐体内部的固定板，固定板上设置有与连接管一一对应的过滤筒；所述过滤筒的侧壁设置有过滤夹层以及与过滤夹层相对应的通孔。

[0008] 作为一种优化的技术方案，所述出气装置包括横向安装在管体底部的出气筒，出气筒上贯穿设置有过滤板；所述出气筒连接有风机。

[0009] 由于采用了上述技术方案，与现有技术相比，本实用新型结构设计合理，耗电低，利用更换过滤筒实现多种过滤作用，降低过滤的成本，以及保证了使用寿命。

[0010] 同时下面结合附图和具体实施方式对本实用新型作进一步说明。

附图说明

[0011] 图 1 为本实用新型一种实施例中的结构示意图。

具体实施方式

[0012] 实施例：

[0013] 如图 1 所示，一种环保除尘装置，包括罐体，罐体的上端设置有进气管 1，下部设置有出气装置。所述罐体上部的内部设置有进气机构，且在罐体内设置有与进气机构相对应的过滤装置。

[0014] 在本实施例中，所述进气机构包括安装在罐体上端的电机 2，电机 2 通过贯穿罐体的升降杆 3 传动连接有升降板 5，升降板 5 上设置有若干连接管 4。

[0015] 所述过滤装置包括固定安装在罐体内部的固定板 6，固定板 6 上设置有与连接管一一对应的过滤筒。所述过滤筒的侧壁设置有过滤夹层 7 以及与过滤夹层相对应的通孔。

[0016] 所述出气装置包括横向安装在管体底部的出气筒 8，出气筒 8 上贯穿设置有过滤板。所述出气筒连接有风机 9。

[0017] 本实用新型结构设计合理，耗电低，利用更换过滤筒实现多种过滤作用，降低过滤的成本，以及保证了使用寿命。

[0018] 本实用新型不局限于上述最佳实施方式，任何人应该得知在本实用新型的启示下做出的结构变化，凡是与本实用新型具有相同或者相近似的技术方案，均属于本实用新型的保护范围。

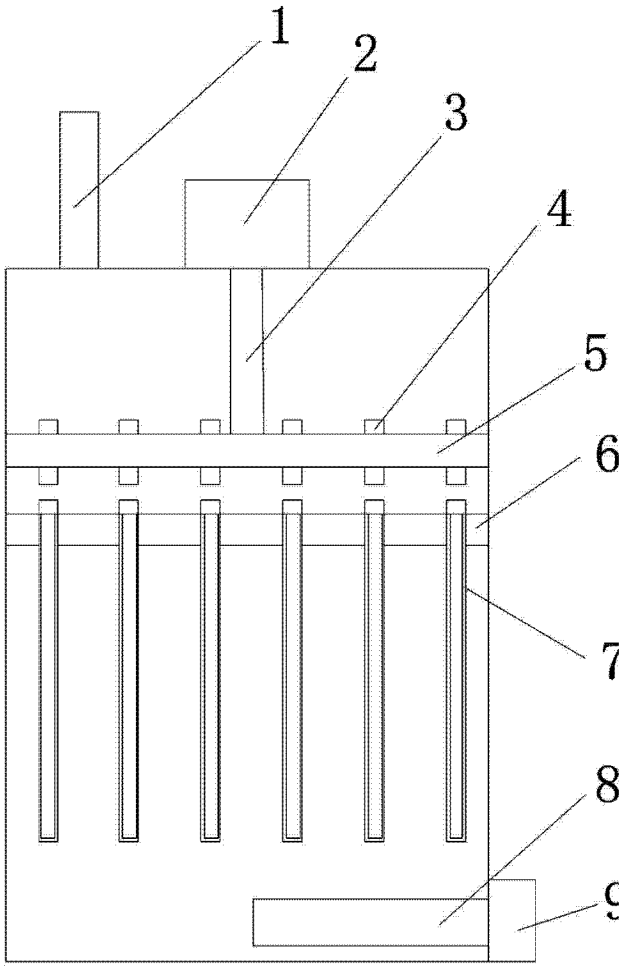

图 1