(19)中华人民共和国国家知识产权局

(12)实用新型专利

(10)授权公告号 CN 202819123 U
(45)授权公告日 2013.03.27

(21)申请号 201220546243.1

(22)申请日 2012.10.23

(73)专利权人 王军
地址 325000 浙江省温州市鹿城区双潮乡东岙村

(72)发明人 王军 章绍友

(51)Int.Cl.
A01G 9/02(2006.01)
A01G 27/02(2006.01)

权利要求书 1 页 说明书 2 页 附图 1 页

(54)实用新型名称

太阳能浇花的花盆

(57)摘要

一种太阳能浇花的花盆，涉及花盆技术领域，包括花盆，花盆底部中间设置有排水口，花盆的底部延伸有支撑脚，支撑脚的下侧连接有方形水箱，方形水箱上侧中间设置有接水口，接水口位于排水口下侧，一只支撑脚上横向设置有横杆，横杆上设置有太阳能电池板，另一只支撑脚上设置有微型水泵，微型水泵的吸水管通过接水口放在方形水箱内，花盆的上侧设置有管子固定架，管子固定架内设置有可穿过管子的通孔，微型水泵的出水管的出水端穿过通孔后固定在管子固定架上，微型水泵通过导线和太阳能电池板连接，该花盆可以自动浇水，使用方便。

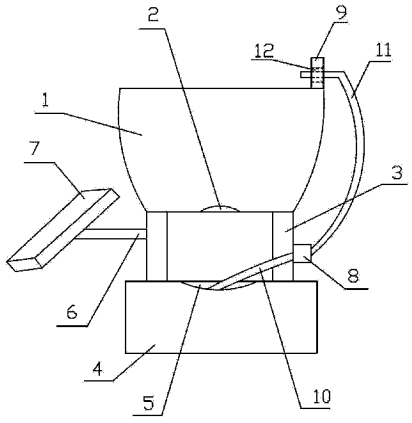

CN 202819123 U

1. 一种太阳能浇花的花盆，包括花盆(1)，花盆(1)底部中间设置有排水口(2)，其特征是：花盆(1)的底部延伸有支撑脚(3)，支撑脚(3)的下侧连接有方形水箱(4)，方形水箱(4)上侧中间设置有接水口(5)，接水口(5)位于排水口(2)下侧，一只支撑脚(3)上横向设置有横杆(6)，横杆(6)上设置有太阳能电池板(7)，另一只支撑脚(3)上设置有微型水泵(8)，微型水泵(8)的吸水管(10)通过接水口(5)放在方形水箱(4)内，花盆(1)的上侧设置有管子固定架(9)，管子固定架(9)内设置有可穿过管子的通孔(12)，微型水泵(8)的出水管(11)的出水端穿过通孔(12)后固定在管子固定架(9)上，微型水泵(8)通过导线和太阳能电池板(7)连接。

太阳能浇花的花盆

技术领域

[0001] 本实用新型涉及一种花盆技术领域。

背景技术

[0002] 花盆通常由陶瓷或塑料制成，花盆内盛有泥土，可以在花盆内种花，其不足是，现有的花盆没有自动浇水装置，需要人工浇水，有时候人们比较忙，常常会忘记浇水，导致花盆内的花干枯。

发明内容

[0003] 为了克服现有的花盆没有自动浇水装置，需要人工浇水，有时候人们比较忙，常常会忘记浇水，导致花盆内的花干枯的不足，本实用新型提供一种太阳能浇花的花盆，该太阳能浇花的花盆设置有太阳能电池板和微型水泵，太阳能电池板提供电源，微型水泵可以把方形水箱内的水吸到花盆内，为花盆内的花浇水，使用方便，省去了人工浇花的麻烦，接水口位于排水口下侧，排水口流出多余的水通过接水口又汇集到方形水箱内，水可以循环使用，节省用水。

[0004] 本实用新型解决其技术问题所采用的技术方案是，一种太阳能浇花的花盆，包括花盆，花盆底部中间设置有排水口，花盆的底部延伸有支撑脚，支撑脚的下侧连接有方形水箱，方形水箱上侧中间设置有接水口，接水口位于排水口下侧，一只支撑脚上横向设置有横杆，横杆上设置有太阳能电池板，另一只支撑脚上设置有微型水泵，微型水泵的吸水管通过接水口放在方形水箱内，花盆的上侧设置有管子固定架，管子固定架内设置有可穿过管子的通孔，微型水泵的出水管的出水端穿过通孔后固定在管子固定架上，微型水泵通过导线和太阳能电池板连接。

[0005] 本实用新型的有益效果是，该太阳能浇花的花盆设置有太阳能电池板和微型水泵，太阳能电池板提供电源，微型水泵可以把方形水箱内的水吸到花盆内，为花盆内的花浇水，使用方便，省去了人工浇花的麻烦，接水口位于排水口下侧，排水口流出多余的水通过接水口又汇集到方形水箱内，水可以循环使用，节省用水。

附图说明

[0006] 下面结合附图和实施例对本实用新型作进一步说明。

[0007] 图 1 是实施例太阳能浇花的花盆的结构图。

具体实施方式

[0008] 如图 1 所示，一种太阳能浇花的花盆，包括花盆 1，花盆 1 底部中间设置有排水口 2，花盆 1 的底部延伸有支撑脚 3，支撑脚 3 的下侧连接有方形水箱 4，方形水箱 4 上侧中间设置有接水口 5，接水口 5 位于排水口 2 下侧，一只支撑脚 3 上横向设置有横杆 6，横杆 6 上设置有太阳能电池板 7，另一只支撑脚 3 上设置有微型水泵 8，微型水泵 8 的吸水管 10 通过

接水口 5 放在方形水箱 4 内，花盆 1 的上侧设置有管子固定架 9，管子固定架 9 内设置有可穿过管子的通孔 12，微型水泵 8 的出水管 11 的出水端穿过通孔 12 后固定在管子固定架 9 上，微型水泵 8 通过导线和太阳能电池板 7 连接。使用时，在方形水箱 4 内装满水，太阳能电池板 7 吸收太阳能发电，提供电力，为微型水泵 8 供电，使微型水泵 8 启动，从方形水箱 4 内吸水为花盆浇水，水通过吸水管 10 和出水管 11 流动，因此该太阳能浇花的花盆设置有太阳能电池板和微型水泵，太阳能电池板提供电源，微型水泵可以把方形水箱内的水吸到花盆内，为花盆内的花浇水，使用方便，省去了人工浇花的麻烦，接水口位于排水口下侧，排水口流出多余的水通过接水口又汇集到方形水箱内，水可以循环使用，节省用水。

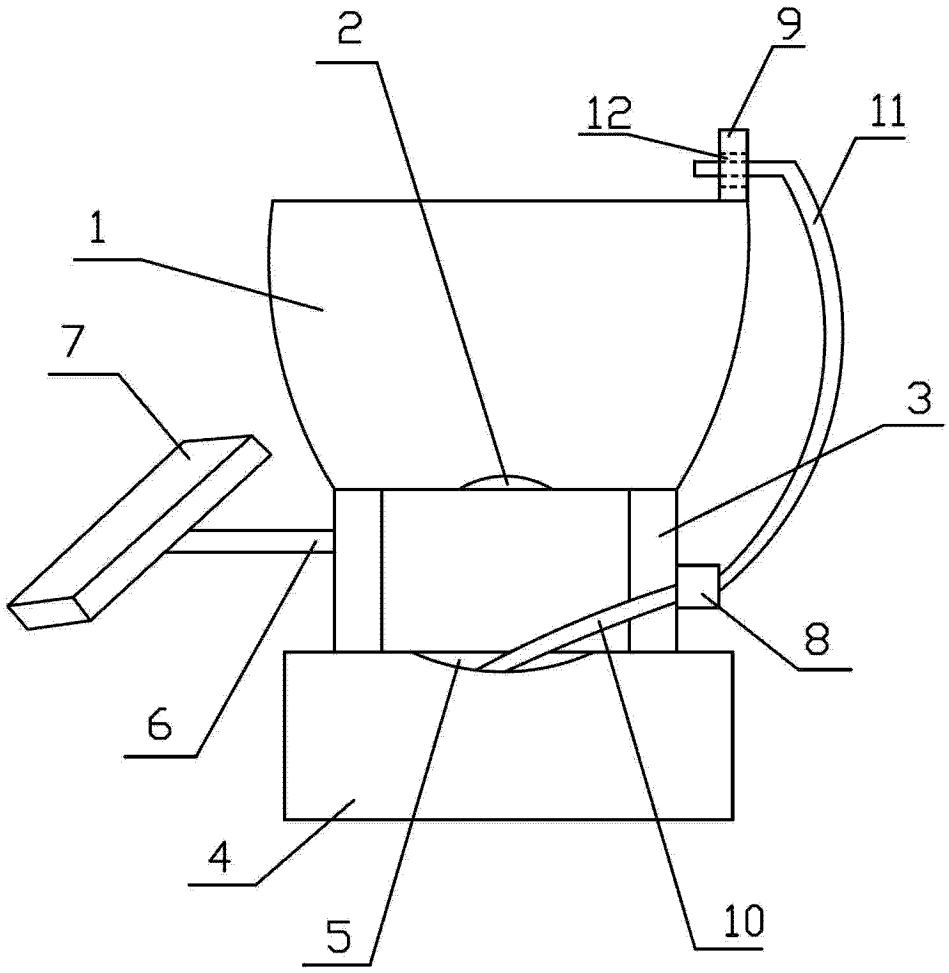

图 1