(19)中华人民共和国国家知识产权局

(12)实用新型专利

(10)授权公告号 CN 201806747 U
(45)授权公告日 2011.04.27

(21)申请号 201020285824.5

(22)申请日 2010.08.04

(73)专利权人 东莞康钧医疗用品有限公司
地址 523000 广东省东莞市厚街镇下汴村富民路粤能科技工业城C栋4楼

(72)发明人 余先泽

(74)专利代理机构 北京中誉威圣知识产权代理有限公司 11279
代理人 王正茂 彭晓玲

(51)Int.Cl.
A61B 17/132(2006.01)

权利要求书 1 页 说明书 3 页 附图 1 页

(54)实用新型名称

动脉压迫止血装置

(57)摘要

本实用新型公开了一种动脉压迫止血装置，以解决现有的止血装置操作不方便的缺陷。本实用新型所述的动脉压迫止血装置，包括扣板、指示囊、止血囊、旋帽、推杆，指示囊与止血囊上下连通，共同设置于中空的扣板内，旋帽与扣板的上端螺纹固定，旋帽可沿扣板上下旋动，推杆抵接在旋帽的下表面上，推杆与指示囊呈挤压设置，在指示囊和止血囊内充有无毒的液体，在扣板的下端还设有用于固定止血部位的固定带。本实用新型的动脉压迫止血装置，通过旋动旋帽，可灵活调节压力大小，可适应不同患者的个体差异以及不同的穿刺方式的差异，使术后压迫止血操作简便实用；通过指示囊的指示作用，医护人员可定性判断施压的大小。

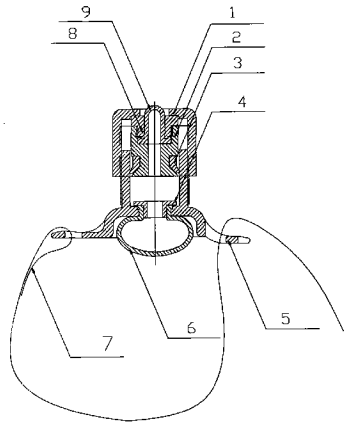

CN 201806747 U

1.一种动脉压迫止血装置，其特征在于，包括扣板、指示囊、止血囊、旋帽、推杆，所述指示囊与止血囊上下连通，共同设置于中空的所述扣板内，所述旋帽与扣板的上端螺纹固定，所述旋帽可沿所述扣板上下旋动，所述推杆抵接在所述旋帽的下表面上，所述推杆与指示囊呈挤压设置，在所述指示囊和止血囊内充有无毒的液体，在所述扣板的下端还设有用于固定止血部位的固定带。

2.根据权利要求1所述的动脉压迫止血装置，其特征在于，在所述旋帽的内表面设有内螺纹，所述扣板的外表面设有外螺纹，所述内螺纹与外螺纹相互适配。

3.根据权利要求1所述的动脉压迫止血装置，其特征在于，所述液体为水。

4.根据权利要求1所述的动脉压迫止血装置，其特征在于，在所述指示囊的外缘、所述推杆与旋帽之间还夹装有起缓冲作用的胶塞。

5.根据权利要求1所述的动脉压迫止血装置，其特征在于，在所述指示囊、止血囊的连接部与所述扣板之间还设有压盖，所述压盖与推杆适配设置。

6.根据权利要求1所述的动脉压迫止血装置，其特征在于，所述指示囊的囊壁比止血囊的囊壁薄，所述指示囊的囊壁为白色。

7.根据权利要求1所述的动脉压迫止血装置，其特征在于，所述止血囊由透明的硅橡胶材料制成。

8.根据权利要求1所述的动脉压迫止血装置，其特征在于，所述扣板、旋帽均由透明材料制成。

9.根据权利要求1所述的动脉压迫止血装置，其特征在于，所述扣板的底端为弧形设置。

10.根据权利要求4所述的动脉压迫止血装置，其特征在于，在所述指示囊的外缘、胶塞与旋帽之间还夹装有用于固定指示囊的旋盖。

动脉压迫止血装置

技术领域

[0001] 本实用新型涉及一种医疗仪器，特别涉及一种对动脉穿刺部位进行止血的装置。

背景技术

[0002] 近年来，随着介入技术的不断发展，动脉穿刺技术在临床上得到了大量的应用。 在桡动脉和股动脉的穿刺治疗中，如果对穿刺部位的止血处理不当，容易引起手部血液循环障碍，严重者可能引发缺血性坏死的情况。

[0003] 据相关文献报道，穿刺的止血处理造成的局部并发症发生率达 37.5％。 经桡动脉穿刺介入后，其局部止血所采用的传统方法有：用手压迫止血、用纱布包裹止血、用弹力粘贴固定绷带包扎止血等，以上止血方法均存在不同缺点：

[0004] 1、操作繁琐、费时费力；2、创口情况不易观察；3、包扎的松紧度不易控制；4、容易影响静脉血回流，引起肢端麻木、肿胀、淤血等；5、引起局部过敏反应或皮肤破损等；6、增加病人的痛苦及护理的工作难度。

[0005] 在现有技术中，出现了弹力带加压型止血器和气囊加压型止血器，弹力带加压型止血器仅通过调节弹力带的松紧度来调节压力，操作不方便，控制困难；而气囊加压型止血器使用气囊对止血部位进行加压，加压的接触面积大，不利于止血，影响静脉血回流，易引起局部皮肤过敏反应；另外，弹力带加压型止血器和气囊加压型止血器的价格也比较昂贵。

[0006] 在现有技术中，还出现了止血带，仅用螺纹旋转向止血部位加压，不能直观判断加压的多少，容易造成加压过度，导致对患者的不良影响。

实用新型内容

[0007] 本实用新型的目的是公开一种动脉压迫止血装置，以解决现有的止血装置操作不方便的缺陷。

[0008] 本实用新型所述的动脉压迫止血装置，包括扣板、指示囊、止血囊、旋帽、推杆，指示囊与止血囊上下连通，共同设置于中空的扣板内，旋帽与扣板的上端螺纹固定，旋帽可沿扣板上下旋动，推杆抵接在旋帽的下表面上，推杆与指示囊呈挤压设置，在指示囊和止血囊内充有无毒的液体，在扣板的下端还设有用于固定止血部位的固定带。

[0009] 其中，在旋帽的内表面设有内螺纹，扣板的外表面设有外螺纹，内螺纹与外螺纹相互适配。

[0010] 其中，液体为水。

[0011] 其中，在指示囊的外缘、推杆与旋帽之间还夹装有起缓冲作用的胶塞。

[0012] 其中，在指示囊、止血囊的连接部与扣板之间还设有压盖，压盖与推杆适配设置。

[0013] 其中，指示囊的囊壁比止血囊的囊壁薄，指示囊的囊壁为白色。

[0014] 其中，止血囊由透明的硅橡胶材料制成。

[0015] 其中，扣板、旋帽均由透明材料制成。

[0016] 其中，扣板的底端为弧形设置。

[0017] 其中，在指示囊的外缘、胶塞与旋帽之间还夹装有用于固定指示囊的旋盖。

[0018] 本实用新型的动脉压迫止血装置，通过旋动旋帽，可灵活调节压力大小，可适应不同患者的个体差异以及不同的穿刺方式的差异，使术后压迫止血操作简便实用；通过指示囊的指示作用，医护人员可定性判断施压的大小，避免施压过大给患者造成痛苦或者施压过小产生的风险。

[0019] 本实用新型的动脉压迫止血装置，避免了运用现有的止血装置导致的对穿刺部位的止血处理不当引起的各种并发症，减轻了病人的痛苦，有利于患者的术后恢复；同时，降低了医护人员的操作难度，减轻了其工作强度。

附图说明

[0020] 图 1 是本实用新型动脉压迫止血装置的结构示意图。

[0021] 结合附图在其上标记以下附图标记：

[0022] 1- 旋帽，2- 推杆，3- 胶塞，4- 压盖，5- 扣板，6- 止血囊，7- 固定带，8- 旋盖，9- 指示囊。

具体实施方式

[0023] 下面结合附图，对本实用新型的一个具体实施方式进行详细描述，但应当理解本实用新型的保护范围并不受具体实施方式的限制。

[0024] 如图 1 所示，本实用新型动脉压迫止血装置包括扣板 5、指示囊 9、止血囊 6、旋帽 1、推杆 2，指示囊 9 与止血囊 6 上下连通，上下设置于扣板 5 的中空空间内，在旋帽 1 的内表面设有内螺纹，扣板 5 的外表面设有外螺纹，旋帽 1 与扣板 5 通过内螺纹与外螺纹的相互适配实现上下连接，旋帽 1 可沿扣板 5 上下旋动，推杆 2 抵接在旋帽 1 的下表面上，推杆 2 与指示囊 9 呈挤压状态设置，在指示囊 9 和止血囊 6 内充有无毒的液体，如水，在扣板 5 的下端还设有用于固定止血部位的固定带 7。

[0025] 其中，在指示囊 9 的外缘、推杆 2 与旋帽 1 之间还夹装有胶塞 3，胶塞 3 起到缓冲作用；在指示囊 9、止血囊 6 的连接部位与扣板 5 之间还设有压盖 4，压盖 4 与推杆 2 适配设置；在指示囊 9 的外缘、胶塞 3 与旋帽 1 之间还夹装有旋盖 8，旋盖 8 起到固定指示囊 9 的作用。

[0026] 优选地，指示囊 9 的囊壁比止血囊 6 的囊壁薄，指示囊 9 的囊壁为白色；止血囊 6 由透明的硅橡胶材料制成；扣板 5、旋帽 1 均由透明材料制成。

[0027] 本实用新型的工作原理是：打开动脉压迫止血装置，将止血囊 6 内表面贴在动脉穿刺点上方，通过固定带 7 将动脉压迫止血装置固定住。 向下转动旋帽 1，旋帽 1 对推杆 2 作用，使推杆 2、压盖 4、扣板 5 对止血囊 6、指示囊 9 向中间挤压，由于止血囊 6、指示囊 9 内装有水，在压力的作用下，止血囊 6 将向下膨胀，指示囊 9 将向上膨胀，止血囊 6 向动脉穿刺点施压，在施压过程中，缓慢退出介入诊疗器械，介入诊疗器械退

出后，由于扣板 5、止血囊 6 均为透明材料制成，可以直接观察穿刺点的渗血情况，同时询问患者的感觉情况，通过旋帽 1 再进行适当的压力调整。 如果穿刺点无渗血现象，患者感觉舒适，则停止旋动旋帽 1。

[0028] 根据穿刺管径的不同，加压时间在 1 小时 -4 小时之间，4 小时后如无异常，可逐渐沿“退”方向向上旋螺帽 1，减少对穿刺点的压力，12 小时后解除加压，确认穿刺点无出血现象后，取下动脉压迫止血装置，并用灭菌纱或灭菌敷贴保护穿刺点。

[0029] 在旋帽 1 向下旋动的过程中，由于指示囊 9 向上膨胀，且指示囊 9 的囊壁比止血囊 6 的囊壁薄，指示囊 9 的囊壁为白色，因此在膨胀的过程中，指示囊 9 的囊壁颜色逐渐变浅、变透明，方便医护人员判断施压的大小，避免施压过大给患者造成痛苦或者施压过小产生的风险。

[0030] 本实用新型通过旋动旋帽 1，可灵活调节压力大小，可适应不同患者的个体差异以及不同的穿刺方式的差异，使术后压迫止血的操作简便实用。

[0031] 本实用新型的止血囊采用柔软透明的硅橡胶材料，在不压迫尺动脉的同时，对穿刺部位进行准确的点加压，不需固定患者肢体，从而大幅度减轻了患者的痛苦。

[0032] 以上公开的仅为本实用新型的一个具体实施例，但是，本实用新型并非局限于此，任何本领域的技术人员能思之的变化都应落入本实用新型的保护范围。

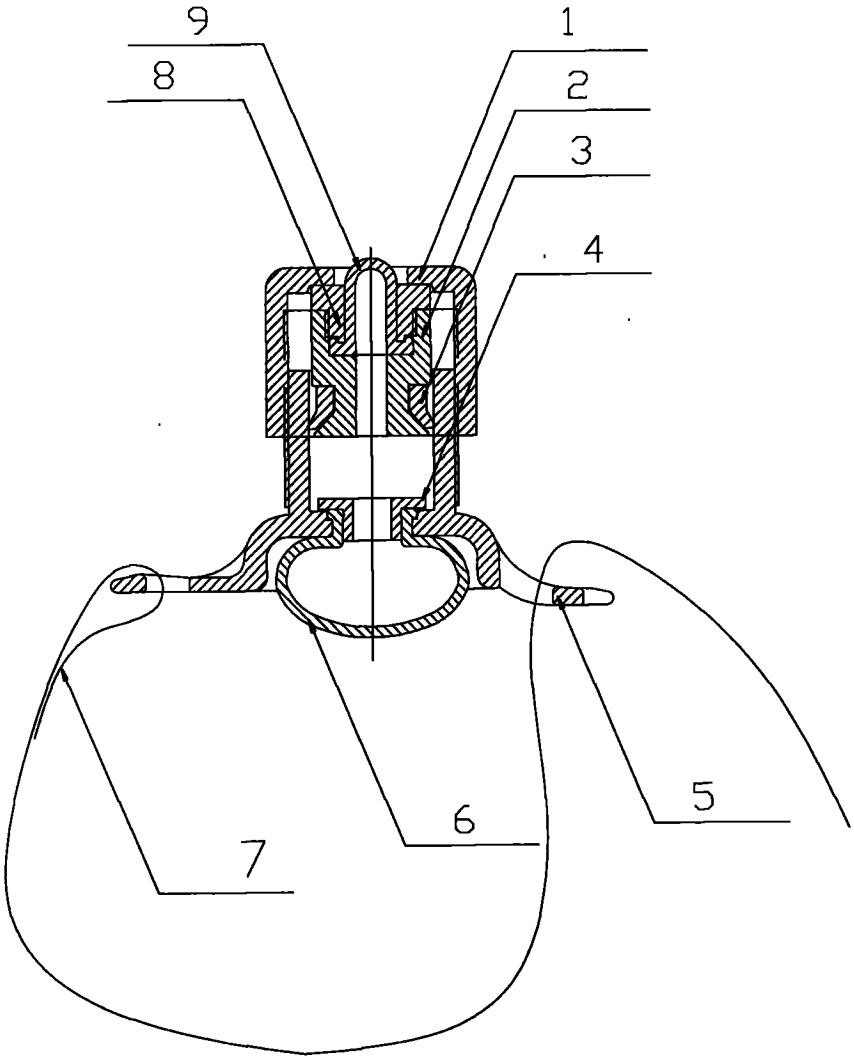

图 1