(19)国家知识产权局

(12)实用新型专利

(10)授权公告号 CN 220813066 U
(45)授权公告日 2024.04.19

(21)申请号 202322238117.0

(22)申请日 2023.08.18

(73)专利权人 青岛海尔洗衣机有限公司
地址 266101 山东省青岛市崂山区海尔路1号海尔工业园
专利权人 海尔智家股份有限公司

(72)发明人 王兴 王骜 杨旭光 余永昕

(74)专利代理机构 北京元中知识产权代理有限责任公司 11223
专利代理师 丁东东

(51)Int.Cl.
D06F 39/10(2006.01)
D06F 39/08(2006.01)

权利要求书1页 说明书7页 附图2页

(54)实用新型名称

一种过滤结构及洗护设备

(57)摘要

本实用新型公开了一种过滤结构，包括壳架、滤腔和设置于滤腔内的虹吸系统，壳架上设置有进水口以及与洗涤设备排水系统连通的排水口，滤腔为位于壳架内且具有排水过滤作用的容纳空间，虹吸系统包括虹吸帽、挡位筋，虹吸帽与挡位筋之间设置有具有虹吸作用的预留间隙；本实用新型还公开了一种应用上述过滤结构的洗护设备。本实用新型通过过滤结构过滤出尺寸相对大的异物，尺寸较小的异物随水流直接排出过滤结构，进而保护排水泵或排水阀，延长排水泵或排水阀的使用寿命；避免孔洞过大时，较大异物通过会对排水叶轮造成较大风险，同时也避免孔洞过小，较小异物也会被过滤出导致过滤结构清洁频率过高。

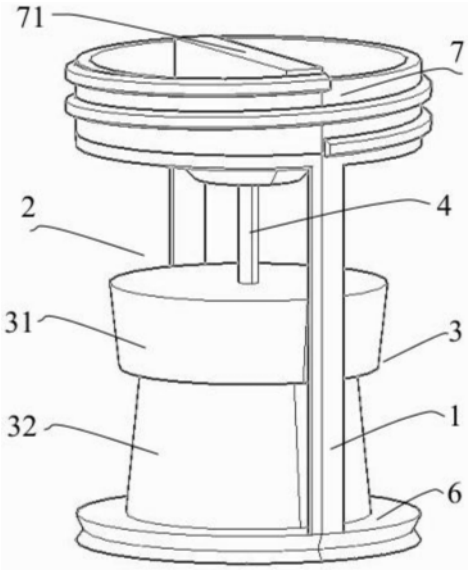

CN 220813066 U

1.一种过滤结构,包括壳架、滤腔和设置于滤腔内的虹吸系统,所述壳架设置有进水口以及与洗涤设备排水系统连通的排水口,所述滤腔为位于壳架内且具有排水过滤作用的容纳空间,其特征在于:所述虹吸系统包括虹吸帽、挡位筋,所述虹吸帽与所述挡位筋之间设置有具有虹吸作用的预留间隙。

2.根据权利要求1所述的过滤结构,其特征在于:所述滤腔通过预留间隙与排水腔相互连通,并且所述滤腔与所述排水腔通过底座分隔。

3.根据权利要求1所述的过滤结构,其特征在于:所述挡位筋为两端开口的容腔结构,所述挡位筋的一端与虹吸帽配合形成具有虹吸作用的预留间隙,另一端与所述洗涤设备排水系统相互连通。

4.根据权利要求3所述的过滤结构,其特征在于:所述挡位筋的底部末端设置有排水口,排出水依次经所述挡位筋的内部容腔、排水口进入所述洗涤设备的排水腔。

5.根据权利要求3所述的过滤结构,其特征在于:所述挡位筋上与所述虹吸帽的配合端部的口径小于所述挡位筋排水口所处端部的口径。

6.根据权利要求1所述的过滤结构,其特征在于:所述壳架的一端设置有可拆卸的盖门,另一端设置有具有安装密封以及分隔作用的底座。

7.根据权利要求6所述的过滤结构,其特征在于:所述盖门上设置有便于用户操作的手柄,所述底座上设置有便于过滤结构快速安装的定位件。

8.根据权利要求1-7任意一项所述的过滤结构,其特征在于:所述虹吸帽包括帽盖和帽沿壁,所述帽沿壁的底部部分包覆档位筋的顶部,并且包覆重叠处的帽沿壁内壁与档位筋外壁之间设有所述预留间隙。

9.根据权利要求8所述的过滤结构,其特征在于:所述滤腔内还安装有用于液体分流的导向柱,所述导向柱一端与所述虹吸帽连接,另一端与盖门的底部连接。

10.一种洗护设备,其特征在于:所述洗护设备应用如权利要求1-9任意一项所述的过滤结构。

一种过滤结构及洗护设备

技术领域

[0001] 本实用新型属于家用电器技术领域,具体地说,涉及一种过滤结构及洗护设备。

背景技术

[0002] 在现代生活中,洗衣机作为必备家用电器,已走进千家万户,而滚筒洗衣机在近些年市场比例也在不断增加。滚筒洗衣机通常设置有专用的排水过滤装置配合排水泵或排水阀进行使用,但当前的排水过滤器上过滤孔洞过大时容易导致异物堵塞,而过滤孔洞过小时容易导致尺寸小的异物也容易滤出,从而导致用户清洁过滤结构频率过高的问题。

[0003] 此外,洗衣机使用过程中,尤其在排水末期,过滤腔与排水腔内均会出现水汽混合状态的待处理水,使得现有的排水过滤器上的过滤孔洞在进行作业时,会发出呼哧异响声,洗衣机排水作业的噪音增大,同时水汽混合状态待处理水排出时间延长,增加了过滤腔内残水量,使得细菌增长滋生的可能性增加,进而极大地降低了用户的使用体验。

[0004] 鉴于此,特提出本实用新型。

实用新型内容

[0005] 本实用新型要解决现有洗护设备过滤器上过滤孔洞过大容易导致异物堵塞排水泵或排水阀,过滤孔洞过小容易导致尺寸小的异物也容易滤出,从而导致过滤结构清洁频率过高,以及水汽混合状态下的待处理水经滤孔洞作业容易发出异响噪音、过滤腔残水量增加细菌滋生风险的问题,因此,本实用新型提供了一种过滤结构及洗护设备,通过此过滤结构可过滤出尺寸相对较大的固体异物,保护排水泵或者排水阀,延长其使用寿命,还可以避免水汽混合状态下的待处理水进行过滤排水时发生异响噪音,减少水汽混合状态存在时间,降低过滤腔残水量,进而降低细菌滋生的风险。

[0006] 为解决上述技术问题,本实用新型采用技术方案的基本构思如下:

[0007] 本实用新型中技术方案的一个目的在于提供了一种过滤结构,包括壳架、滤腔和设置于滤腔内的虹吸系统,所述壳架设置有进水口以及与洗涤设备排水系统连通的排水口,所述滤腔为位于壳架内且具有排水过滤作用的容纳空间,所述虹吸系统包括虹吸帽、挡位筋,所述虹吸帽与所述挡位筋之间设置有具有虹吸作用的预留间隙。

[0008] 进一步的,所述滤腔通过预留间隙与排水腔相互连通,并且所述滤腔与所述排水腔通过底座分隔。

[0009] 进一步的,所述挡位筋为两端开口的容腔结构,所述挡位筋的一端与虹吸帽配合形成具有虹吸作用的预留间隙,另一端与所述洗涤设备排水系统相互连通。

[0010] 进一步的,所述挡位筋的底部末端设置有排水口,排出水依次经所述挡位筋的内部容腔、排水口进入所述洗涤设备的排水腔。

[0011] 进一步的,所述挡位筋上与虹吸帽的配合端部的口径小于所述挡位筋排水口所处端部的口径。

[0012] 进一步的,所述壳架的一端设置有可拆卸的盖门,另一端设置有具有安装密封以

及分隔作用的所述底座。

[0013] 进一步的,所述盖门上设置有便于用户操作的手柄。

[0014] 进一步的,所述底座上设置有便于过滤结构快速安装的定位件。

[0015] 进一步的,所述虹吸帽包括帽盖和帽沿壁,所述帽沿壁的底部部分包覆档位筋的顶部,并且包覆重叠处的帽沿壁内壁与档位筋外壁之间设有所述预留间隙。

[0016] 进一步的,所述滤腔内还安装有用于液体分流的导向柱,所述导向柱一端与所述虹吸帽连接,另一端与盖门的底部连接。

[0017] 本实用新型的另一目的在于提供了一种洗护设备,所述洗护设备应用上述任意一项所述的过滤结构。

[0018] 采用上述技术方案后,本实用新型与现有技术相对比,具有以下有益性技术效果:

[0019] 1、通过本实用新型所提出的过滤结构,通过此过滤结构可过滤出尺寸相对大的异物,较小的异物随水流直接排出过滤结构,进而保护排水泵或者排水阀,延长排水泵或者排水阀的使用寿命;避免孔洞过大时,较大异物通过会对排水叶轮造成较大风险,同时也避免孔洞过小,较小尺寸异物也会被过滤出,避免清洁频率过高。

[0020] 2、在过滤结构中虹吸系统的虹吸作用下,在排水末期阶段,水量较少时,残留水通过虹吸帽和挡位筋之间的预留间隙吸出,进入排水腔,通过底座将滤腔、排水腔分隔开,从而使排水结束后滤腔内的残水量最低,避免残水滞留造成细菌滋生,产生污染的风险。

[0021] 3、在洗涤设备运转使用过程中,尤其在排水末期,对于水汽混合状态的洗涤废水,其可直接通过过虹吸帽与档位筋之间包覆重叠的预留间隙处进行过滤排出,不仅能够避免其经过滤孔洞时产生“呼哧”异响,避免产生噪音,还能够使水汽混合状态的洗涤废水快速彻底地从滤腔进入排水腔,缩短水汽混合状态洗涤废水在滤腔内的存留时间,同时使滤腔内洗涤废水无残留,进而降低甚至避免细菌滋生的风险,提升用户的使用体验。

[0022] 4、过滤结构的底部设置有定位件,用户可以不需要再根据导向筋安装过滤器,可直接将过滤结构安装至排水装置内,用户直接安装拧入过滤器,通过定位件进行紧固定位,方便快捷。

[0023] 下面结合附图对本实用新型的具体实施方式作进一步详细的描述。

附图说明

[0024] 附图作为本实用新型的一部分,用来提供对本实用新型的进一步的理解,本实用新型的示意性实施例及其说明用于解释本实用新型,但不构成对本实用新型的不当限定。显然,下面描述中的附图仅仅是一些实施例,对于本领域普通技术人员来说,在不付出创造性劳动的前提下,还可以根据这些附图获得其他附图。

[0025] 在附图中:

[0026] 图1是本实用新型的整体示意图;

[0027] 图2为本实用新型的仰视示意图;

[0028] 图3为本实用新型中的盖门示意图。

[0029] 图标:1、壳架;2、滤腔;3、虹吸系统;31、虹吸帽;32、挡位筋;4、导向柱;5、预留间隙;6、底座;7、盖门;71、手柄;72、外螺圈。

[0030] 需要说明的是,这些附图和文字描述并不旨在以任何方式限制本实用新型的构思

范围,而是通过参考特定实施例为本领域技术人员说明本实用新型的概念。

具体实施方式

[0031] 为使本实用新型实施例的目的、技术方案和优点更加清楚,下面将结合本实用新型实施例中的附图,对实施例中的技术方案进行清楚、完整地描述,以下实施例用于说明本实用新型,但不用来限制本实用新型的范围。

[0032] 在本实用新型的描述中,需要说明的是,术语“上”、“下”、“前”、“后”、“左”、“右”、“竖直”、“内”、“外”等指示的方位或位置关系为基于附图所示的方位或位置关系,仅是为了便于描述本实用新型和简化描述,而不是指示或暗示所指的装置或元件必须具有特定的方位、以特定的方位构造和操作,因此不能理解为对本实用新型的限制。

[0033] 在本实用新型的描述中,需要说明的是,除非另有明确的规定和限定,术语“安装”、“相连”、“连接”应做广义理解,例如,可以是固定连接,也可以是可拆卸连接,或一体地连接;可以是机械连接,也可以是电连接;可以是直接相连,也可以通过中间媒介间接相连。对于本领域的普通技术人员而言,可以具体情况理解上述术语在本实用新型中的具体含义。

[0034] 洗衣机排水过滤器是一种用于阻止污物和杂质进入排水管的结构,其位于洗衣机排水管的出口处,起到过滤和保护管道的作用。排水过滤器中通常采用网状结构,可以拦截住纤维、头发、污物等杂质,防止杂质堵塞排水管道。因此,排水过滤器要定期经常进行清洁,去除杂质,定期进行清理洗衣机排水过滤器可以有效地延长洗衣机的使用寿命,保持排水畅通。

[0035] 现有的洗衣机排水过滤器的过滤孔洞设置要么孔洞尺寸过大,无法有效地过滤尺寸较大的异物,存在异物堵塞排水泵或排水阀,甚至于损坏排水叶轮的风险,要么孔洞尺寸设置过小,导致较小尺寸的异物也被拦截过滤,增加用户的清洁频率。为了解决现有技术中存在的上述问题,本实用新型提出了一种过滤结构。

[0036] 如附图1-3所示,本实用新型提供了一种过滤结构,包括壳架1、滤腔2和设置于滤腔2内的虹吸系统3,壳架1设置有进水口以及与洗涤设备排水系统连通的排水口,滤腔2为设置于壳架1内且具有排水过滤作用的容纳空间,虹吸系统3包括虹吸帽31、挡位筋32,虹吸帽31与挡位筋32之间设置有具有虹吸作用的预留间隙5。

[0037] 易于理解的,过滤结构的壳架1通常由耐腐蚀材料制备而成,可以防腐蚀和防损坏,同时也可以保证过滤器的稳定性和耐用性,延长过滤结构的使用寿命。

[0038] 过滤结构一般安装于洗护设备的底部,在洗护设备的底部安装有可拆卸的盖板门,过滤结构安装于盖板门打开后的槽体内。因此,过滤结构的壳架1形状与槽体的轮廓形状相同,以便于过滤结构能够安装至槽体内。本申请实施例对过滤结构壳架1的形状设计不做任何限制,本领域的技术人员可以根据待安装位置(槽体)的形状进行具体选择设计,例如,壳架1形状可以设置为圆柱体、圆台体、长方体、正方体、棱柱中的任意一种。壳架1既可以设置为环壁体,也可以由若干支撑架杆构成。优选的,如附图1所示,壳架1包括2个对称设置的长方体状支撑架杆,并且支撑架杆绕圆形的底座6均匀设置。底座6、盖门7与壳架1整体呈圆柱形,与之相匹配的,现有的洗护设备底部用于安装过滤结构的槽体一般也为内嵌式的圆柱形槽孔。圆柱体的结构设计有利于用户进行插拔拆卸安装,同时也便于进行杂质的

清理。

[0039] 进一步的,壳架1的一端设置有可拆卸的盖门7,另一端设置有具有安装密封以及分隔作用的底座6。

[0040] 盖门7与壳架1之间可拆卸的连接方式可以是插合连接、扣合连接、螺纹连接等方式中的任意一种。需要进一步说明的是,当盖门7与壳架1插合连接时,可在壳架1的内壁上设置插槽,在盖门7上设置与插槽形状、尺寸相匹配对应的插凸,插凸安装嵌入插槽内,同时也实现了盖门7与壳架1的插合连接;当盖门7与壳架1扣合连接时,可以在盖门7与壳架1的连接处设置卡扣结构或者磁性体连接结构进行连接固定;当盖门7与壳架1螺纹连接时,只需在盖门7、壳架1连接处设置相互匹配的内螺纹或者外螺纹,以实现盖门7与壳架1的相互连接即可。

[0041] 进一步的,盖门7上设置有便于用户操作的手柄71。手柄71的设置可便于用户打开盖门7,省时省力,同时手柄71的设置可极大地提高用户使用的便利性和舒适度,提升用户使用体验。手柄71的形状可设置为球形、杆形、方形、圆柱形等中的任意一种,本领域的技术人员可以根据用户喜好进行选择设计。更进一步的,当手柄71形状为杆形、方形、圆柱形时,手柄71的边角处可设置圆角设计,不但可以使外观更加舒适柔和,还可以增加使用触感舒适度,避免手柄71边角处对用户造成伤害,提升用户使用舒适度。

[0042] 如图3所示,盖门7设置有内凹型盖槽,盖槽内设置有手柄71。手柄71为长方体状,并且盖门7的外侧壁上设置有外螺圈72,外螺圈72与洗护设备用于安装过滤结构的槽体螺接,用户可持手柄71进行旋转紧固或者旋松拆卸。

[0043] 壳架1底部的底座6与壳架1之间为一体式结构或者可拆卸连接结构。底座6稳固地支撑上部的壳架1结构,还可以起到良好的密封效果。底座6可以有效防止液体、气体或者灰尘的侵入,不仅如此,本申请中的底座6还可以将排水腔与滤腔2分隔,使排水后滤腔2内的残水量最低,避免残水滋生细菌造成污染。

[0044] 进一步的,底座6上设置有便于过滤结构快速安装的定位件。定位件的一端固定在底座6的底部,另一端则需要安装到排水装置内,确保底座6稳固地安装在所需位置上,以提供稳定支撑和准确的定位。

[0045] 更进一步的,定位件的形状可以根据具体应用需求确定。一般来讲,定位件的截面形状可以是圆形、方形、矩形、三角形等中的任意一种,此外,定位件还可以根据功能特点进行设计,例如,在定位件的表面可设置凹凸结构或者其他特殊的几何形状,以便于定位件可以精确地定位或者连接其他部件。

[0046] 优选的,在本申请中的定位件为定位柱,即定位柱的截面形状为圆形。底座6的底部定位柱安装后,用户可以不需要再根据导向筋安装过滤结构,而可以360o无角度要求地直接将过滤器安装至排水装置内,用户通过定位柱找准安装位置,进而通过定位柱将过滤结构紧固安装。

[0047] 壳架1上设置有进水口以及与洗涤设备排水系统连通的排水口。可理解的,进水口设置在壳架1的近盖门7端,用于将洗涤废水引入滤腔2,排水口设置在壳架1的远盖门7端,并且设置在壳架1的底部,并且排水口连通排水腔将过滤后的洗涤废水排出洗涤设备。

[0048] 进一步的,进水口处可设置有控制阀,用于调节洗涤废水引入滤腔2的流量和速度。排水口处也可以设置有控制阀,用于调节过滤后的洗涤废水的排出流量和排出速度。

[0049] 壳架1内为具有预设容积的滤腔2,滤腔2内设置有虹吸系统3,虹吸系统3能够分离过滤出衣物毛屑、线屑或其他固体杂质物。进一步的,虹吸系统3包括虹吸帽31、挡位筋32,虹吸帽31与挡位筋32之间设置有具有虹吸作用的预留间隙5。虹吸帽31与挡位筋32间的预留间隙5较小,则存在一定的虹吸效果,尺寸大的洗涤异物被阻挡留在滤腔2内,而含小尺寸洗涤异物的洗涤废水则无障碍顺利地通过预留间隙5,被吸出滤腔2,依次经过挡位筋32内腔、排水口进入到排水腔,从而被排出洗涤设备的机体外。

[0050] 可理解的,预留间隙5的尺寸大小影响所拦截过滤固体杂质物尺寸的大小,当预留间隙5大时,则小于预留间隙5口尺寸的固体杂质物均能够通过,大部分固体颗粒物随洗涤废水通过预留间隙5,则会导致过滤结构的过滤效果不明显;当预留间隙5小时,则能拦截住较多的固体杂质物,只有较少的小于预留间隙5的固体杂质物能够通过预留间隙5处,过滤结构的过滤效果明显。优选的,预留间隙5的尺寸范围为5-15mm。

[0051] 如附图2所示,虹吸帽31包括帽盖和帽沿壁,帽沿壁的底部部分包覆档位筋32的顶部,并且包覆重叠处的帽沿壁内壁与档位筋32外壁之间设有预留间隙5。

[0052] 进一步的,帽沿壁的底部包覆档位筋32的顶部的高度既可以是均一的,也可以是非均一的。优选的,当帽沿壁的底部包覆档位筋32的顶部的高度均一时,关于具体的高度值的设定,本领域技术人员可以根据有限次数的实验结果进行具体设计。

[0053] 帽沿壁底部与档位筋32顶部包覆重叠的结构设计使得预留间隙5尺寸变小,容易发生虹吸作用,使得滤腔2内的洗涤废水吸入排水腔内,在洗涤设备运转使用过程中,尤其在排水末期,针对水汽混合状态的洗涤废水,不仅能够避免其经过滤孔洞时产生“呼哧”异响,降低噪音,还能够使洗涤废水快速彻底地从滤腔2进入排水腔,缩短水汽混合状态洗涤废水在滤腔2内的存留时间,使滤腔2内洗涤废水无残留,进而减少甚至避免细菌滋生,提升用户的洗涤体验。

[0054] 进一步的,帽盖为虹吸帽31的主体支撑结构,帽沿壁为顺着帽盖向下延伸有一定距离的圆周壁体。虹吸帽31的顶部设置有用于洗涤液体分流的导向柱4,虹吸帽31的底部设置有与虹吸帽31有预留间隙5的挡位筋32。

[0055] 优选的,虹吸帽31为一体式结构设计,一体式的结构设计坚实牢固,持久耐用。虹吸帽31可以与导向柱4可拆卸连接,导向柱4与盖门7的底部可拆卸连接,或者导向柱4与盖门7一体式结构设计。

[0056] 作为本实用新型的可实施例,挡位筋32为两端开口的容腔结构,挡位筋32的一端与虹吸帽31配合形成具有虹吸作用的预留间隙5,另一端与洗涤设备排水系统相互连通。

[0057] 进一步的,挡位筋32的底部末端设置有排水口,排出水依次经挡位筋32的内部容腔、排水口进入洗涤设备的排水腔。挡位筋32上与虹吸帽31的配合端部的口径小于挡位筋32排水口所处端部的口径。

[0058] 具体的,挡位筋32的底部安装于底座6上,近虹吸帽31端为进水口(产生虹吸作用端口),远虹吸帽31端(近底座6端)设置有排水口。挡位筋32的筒形结构口径从进水口端向下沿向排水口端逐渐变大,从而使得挡位筋32的近虹吸帽31端为顶端缩口型设计。挡位筋32的缩口型设计更利于顶部的虹吸帽31端产生虹吸效应,洗涤污水经虹吸帽31与挡位筋32之间的间隙,从滤腔2进入挡位筋32的内腔(筒形结构)时,将相对大尺寸的固体杂质过滤留存在洗涤腔内,从而完成洗涤污水的过滤。

[0059] 滤腔2内还安装有用于液体分流的导向柱4。导向柱4的作用是引导洗涤污水通过过滤器，使洗涤污渍集中流至过滤腔内，防止它们进入到洗衣机的其他结构中。

[0060] 导向柱4的一端可拆卸地与盖门7的底部固定连接，另一端与虹吸帽31的顶端连接。此外，本申请对导向柱4的形状和尺寸不做任何限制，本领域的技术人员可以根据不同型号的洗涤设备以及过滤器进行具体设计，或者根据用户不同的需求设置过滤器的不同形状以及尺寸。

[0061] 进一步的，导向柱4上还可以设置用于过滤和拦截大颗粒污渍的滤孔，以过滤和去除较大的污渍固体颗粒。导向柱4不仅能够使洗涤污水有效地流动，还可以确保过滤器顺利工作，保证洗衣机的正常运行。

[0062] 在洗涤设备运行的过程中，需要对导向柱4和洗涤腔内所拦截过滤的大颗粒固体物进行定期的清理，防止因为大颗粒固体物积聚而影响洗涤设备的过滤以及排水效果，同时也延长洗涤设备的使用寿命。

[0063] 在本实用新型的实施例中，由于虹吸帽31与挡位筋32之间的间隙较小，形成虹吸效果，在洗涤污水排水的末期阶段，水量较少时，洗涤腔内的残留水也通过虹吸帽31与挡位筋32之间间隙吸出，污水经滤腔2的虹吸系统3的过滤作用后，大颗粒固体物不能通过虹吸帽31与挡位筋32之间的间隙而被留存在滤腔2内，小颗粒固体物则伴随洗涤污水通过虹吸帽31与挡位筋32之间的间隙，并且依次通过挡位筋32内腔、排水口进入排水腔，进而被排出洗涤设备的机体外。

[0064] 上述虹吸帽31与挡位筋32之间的间隙大小可以调节，若将虹吸帽31的设置位置降低，则使得虹吸帽31与挡位筋32之间的间隙调小，从而使虹吸系统3可过滤去除的固体物的尺径缩小；若将虹吸帽31的设置位置升高，则使得虹吸帽31与挡位筋32之间的间隙调大，从而使得虹吸系统3可过滤去除的固体物的尺径增大。

[0065] 本实用新型还提出了一种洗护设备，其中洗护设备应用上述任意一项的过滤结构，并且其中的洗护设备包括但不限于洗衣机、洗干一体机等家用电器。

[0066] 采用上述诸实施例后，本实用新型与现有技术相对比，具有以下有益性技术效果：

[0067] 通过本实用新型所提出的过滤结构，通过此过滤结构可过滤出尺寸相对大的异物，较小的异物随水流直接排出过滤结构，进而保护排水泵或者排水阀，延长排水泵或者排水阀的使用寿命；避免孔洞过大时，较大异物通过会对排水叶轮造成较大风险，同时也避免孔洞过小，较小尺寸异物也会被过滤出，避免清洁频率过高。

[0068] 在过滤结构中虹吸系统3的虹吸作用下，在排水末期阶段，水量较少时，残留水通过虹吸帽31和挡位筋32之间的预留间隙5吸出，进入排水腔，通过底座6将滤腔2、排水腔分隔开，从而使排水结束后滤腔2内的残水量最低，避免残水滞留造成细菌滋生，产生污染的风险。

[0069] 在洗涤设备运转使用过程中，针对水汽混合状态的洗涤废水，其可直接通过过虹吸帽31与档位筋32之间包覆重叠的预留间隙处进行过滤排出，不仅能够避免其经过滤孔洞时产生“呼哧”异响，避免产生噪音，还能够使水汽混合状态的洗涤废水快速彻底地从滤腔2进入排水腔，缩短水汽混合状态洗涤废水在滤腔2内的存留时间，同时使滤腔2内洗涤废水无残留，进而降低甚至避免细菌滋生的风险，提升用户的洗涤体验。

[0070] 过滤结构的底部设置有定位件，用户在进行过滤结构的安装时，可以不需要再根

据导向筋进行安装操作,可直接将过滤结构安装至排水装置内,用户直接安装拧入过滤器,通过定位件进行紧固定位,方便快捷。

[0071] 以上仅是本实用新型的较佳实施例而已,并非对本实用新型作任何形式上的限制,虽然本实用新型已以较佳实施例揭露如上,然而并非用以限定本实用新型,任何熟悉本专利的技术人员在不脱离本实用新型技术方案范围内,当可利用上述提示的技术内容作出些许更动或修饰为等同变化的等效实施例,上述实施例中的实施方案也可以进一步组合或者替换,但凡是未脱离本实用新型技术方案的内容,依据本实用新型的技术实质对以上实施例所作的任何简单修改、等同变化与修饰,均仍属于本实用新型方案的范围内。

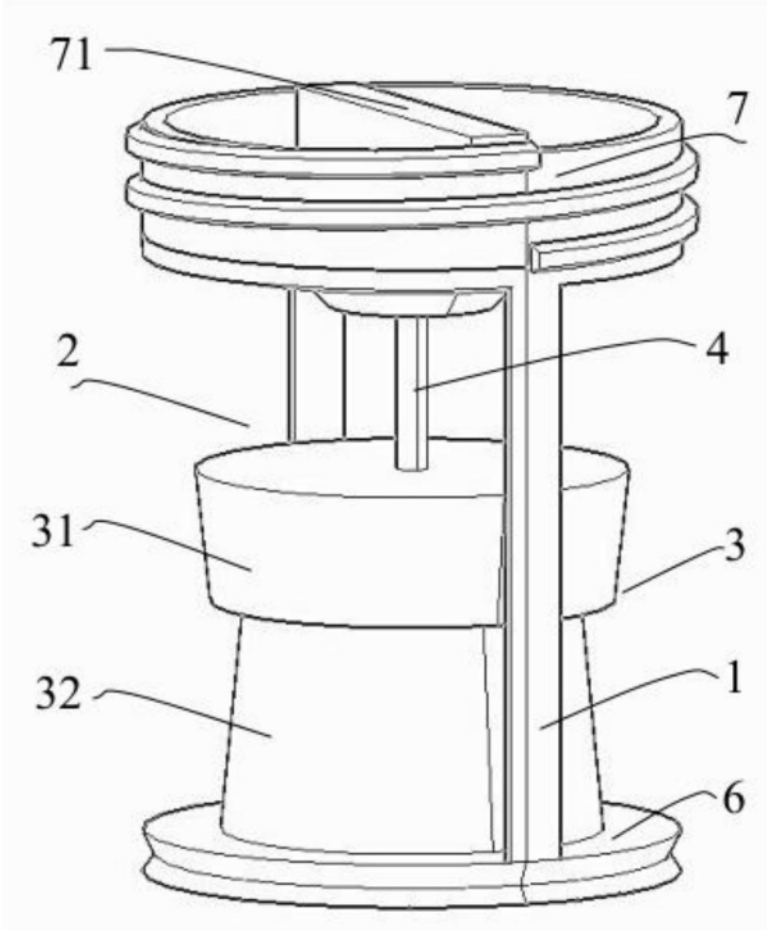

图1

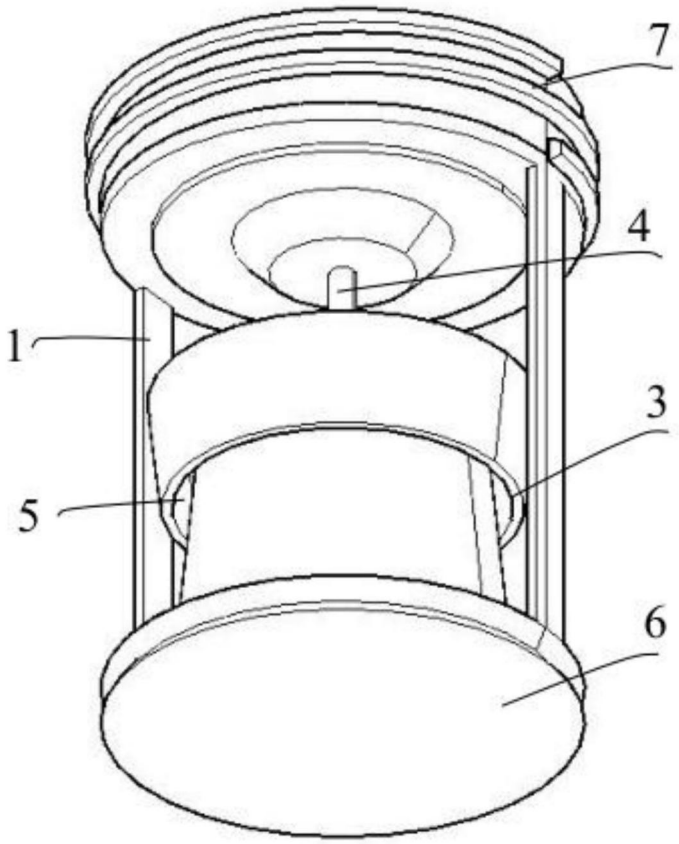

图2

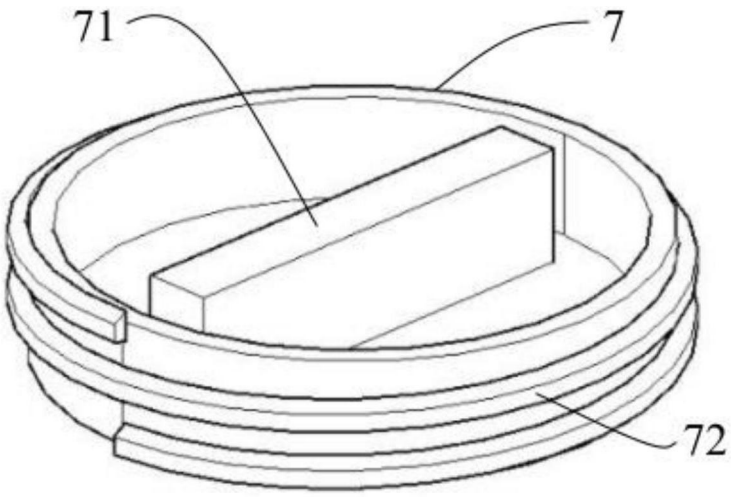

图3