(19)中华人民共和国国家知识产权局

(12)实用新型专利

(10)授权公告号 CN 201759044 U
(45)授权公告日 2011.03.16

(21)申请号 201020267928.3

(22)申请日 2010.07.13

(73)专利权人 陈虎
地址 610000 四川省大邑县金星乡金阳村13组

(72)发明人 陈虎

(51)Int.Cl.
A47B 21/00(2006.01)

权利要求书 1 页 说明书 1 页 附图 1 页

(54)实用新型名称

新型电脑桌

(57)摘要

本实用新型公开了一种新型电脑桌，包括桌板、桌腿和位于桌板下方的主机放置箱，桌板中部开有通孔，通孔中安装有USB风扇，桌板后侧上方设有书架，书架的支架固定在桌板上。本实用新型既可作为台式电脑桌使用，又能作为笔记本电脑桌使用，还能作为书桌使用，集多种功能为一体，为人们带来便利。

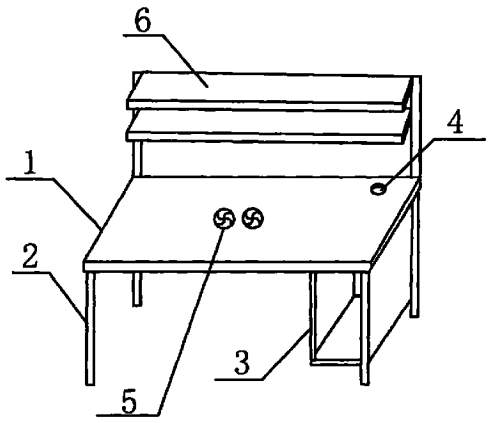

CN 201759044 U

1. 一种新型电脑桌，包括桌板 (1)、桌腿 (2) 和位于桌板下方的主机放置箱 (3)，其特征在于：桌板 (1) 中部开有通孔，通孔中安装有 USB 风扇 (5)，桌板 (1) 后侧上方设有书架 (6)，书架 (6) 的支架固定在桌板 (1) 上。

新型电脑桌

技术领域

[0001] 本实用新型涉及一种桌子，尤其涉及一种电脑桌。

背景技术

[0002] 随着电脑的普及和人们对电脑桌要求的提高，传统的电脑桌已经不能满足人们的需要。如台式电脑桌放置笔记本电脑时散热效果不好，还得另加散热底座。笔记本电脑桌又太小，不适合放置台式电脑。且电脑桌没有书架，要放置书时还得在房间中增加书架，增加了面积占用。

实用新型内容

[0003] 针对上述现有技术存在的问题，本实用新型提供一种既能放置台式电脑又适合使用笔记本电脑还具有书籍放置功能的新型电脑桌。

[0004] 本实用新型的技术方案是：一种新型电脑桌，包括桌板、桌腿和位于桌板下方的主机放置箱，桌板中部开有通孔，通孔中安装有 USB 风扇，桌板后侧上方设有书架，书架的支架固定在桌板上。

[0005] 本实用新型的有益效果是：既可作为台式电脑桌使用，又能作为笔记本电脑桌使用，还能作为书桌使用，集多种功能为一体，为人们带来便利。

附图说明

[0006] 图 1 为本实用新型实施例的结构示意图。

具体实施方式

[0007] 下面结合附图和具体实施例对本实用新型作进一步说明。

[0008] 如图 1 所示，一种新型电脑桌，包括桌板 1、桌腿 2 和位于桌板下方的主机放置箱 3，桌板 1 上对应主机放置箱 3 的位置开有圆形的线路孔 4。桌板 1 中部开有两个圆形的通孔，通孔中分别安装有一个匹配的 USB 风扇 6。桌板 1 后侧上方设有书架 6，书架 6 的支架固定在桌板 1 后侧面上。

[0009] 桌板 1 中部设有用于散热的 USB 风扇 6，可方便的使用笔记本电脑；书架 6 可方便的放置书籍。

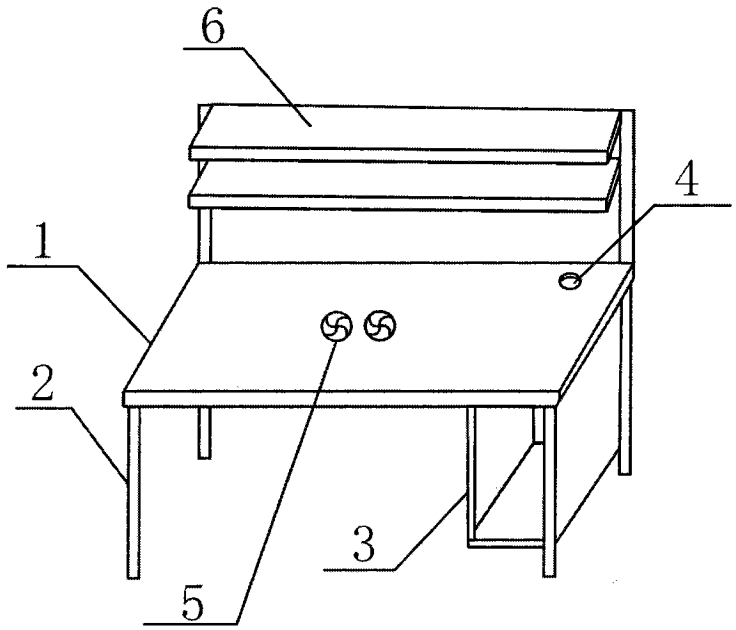

图 1