(19)国家知识产权局

(12)实用新型专利

(10)授权公告号 CN 219747766 U
(45)授权公告日 2023.09.26

(21)申请号 202321308130.2

(22)申请日 2023.05.26

(73)专利权人 日照世荣车饰有限公司
地址 276800 山东省日照市北经济开发区(亿鑫电子以北,九仙山路以东)

(72)发明人 毛景园 刘飞翔 于有善 李金广 李世华

(74)专利代理机构 北京三巨人知识产权代理事务所(普通合伙) 16024
专利代理师 刘晏生

(51)Int.Cl.
B25B 11/02(2006.01)

权利要求书1页 说明书3页 附图2页

(54)实用新型名称

一种电子油门踏板的产品定位装置

(57)摘要

本实用新型公开了一种电子油门踏板的产品定位装置,涉及汽车装配技术领域。本实用新型包括定位台、定位座,定位座上的定位销横穿电子油门底座的安装孔定位,定位销通过磁性座磁性吸附在定位座内,定位座内部的磁性板上摆放有电子油门底座和摇臂整体,电子油门底座的上方通过一号定位组件定位,摇臂的外侧面通过二号定位组件定位。本实用新型可根据电子油门踏板安装孔的位置,移动定位座内定位销的位置,适用于不同安装孔位置的电子油门踏板的产品定位使用,提高了适用性,而且设置的一号定位组件的纵向位置和二号定位组件的水平位置均可调,可根据电子油门踏板的底座尺寸以及摇臂的尺寸,调节限位位置,提高了可调性。

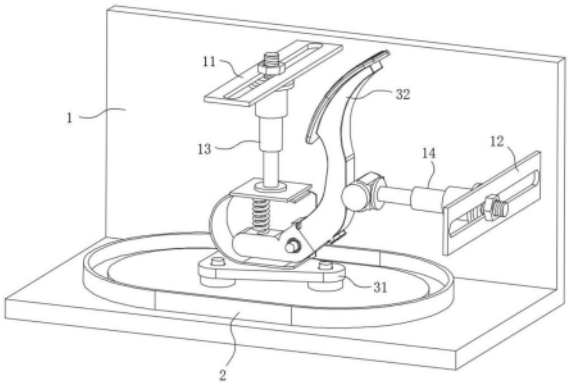

CN 219747766 U

1.一种电子油门踏板的产品定位装置,包括定位台(1)、定位座(2),其特征在于:所述定位台(1)的底板上固定有定位座(2),所述定位座(2)内部的磁性板(21)上摆放有电子油门底座(31)和摇臂(32)整体;

其中,所述定位座(2)上的定位销(23)横穿电子油门底座(31)的安装孔定位,所述定位销(23)通过磁性座(22)磁性吸附在定位座(2)内;

所述电子油门底座(31)的上方通过一号定位组件(13)定位,所述摇臂(32)的外侧面通过二号定位组件(14)定位。

2.根据权利要求1所述的一种电子油门踏板的产品定位装置,其特征在于:所述定位台(1)侧板的顶侧焊接有一号座板(11),所述一号座板(11)上活动连接有一号定位组件(13)。

3.根据权利要求2所述的一种电子油门踏板的产品定位装置,其特征在于:所述定位台(1)侧板的右侧焊接有二号座板(12),所述二号座板(12)上活动连接有二号定位组件(14)。

4.根据权利要求3所述的一种电子油门踏板的产品定位装置,其特征在于:所述一号座板(11)水平设置,所述二号座板(12)纵向设置,所述一号座板(11)以及二号座板(12)的中心均开设有活动槽。

5.根据权利要求4所述的一种电子油门踏板的产品定位装置,其特征在于:所述一号定位组件(13)的螺杆(02)横穿一号座板(11)的活动槽并通过一号定位组件(13)的螺母(03)锁紧限位,所述二号定位组件(14)的螺杆(02)横穿二号座板(12)的活动槽并通过二号定位组件(14)的螺母(03)锁紧限位。

6.根据权利要求2所述的一种电子油门踏板的产品定位装置,其特征在于:所述一号定位组件(13)包括电动伸缩杆(01)、螺杆(02)、螺母(03)和压板(04),所述一号定位组件(13)中电动伸缩杆(01)的座板上焊接有螺杆(02),所述一号定位组件(13)中螺杆(02)上螺纹连接有螺母(03),所述一号定位组件(13)中电动伸缩杆(01)的连接端固定有压板(04)。

7.根据权利要求3所述的一种电子油门踏板的产品定位装置,其特征在于:所述二号定位组件(14)包括电动伸缩杆(01)、螺杆(02)、螺母(03)、弧形座(05)和压辊(06),所述二号定位组件(14)中电动伸缩杆(01)的座板上焊接有螺杆(02),所述二号定位组件(14)中螺杆(02)上螺纹连接有螺母(03),所述二号定位组件(14)中电动伸缩杆(01)的连接端固定有弧形座(05),所述弧形座(05)的内部焊接有压辊(06)。

8.根据权利要求1所述的一种电子油门踏板的产品定位装置,其特征在于:所述磁性板(21)固定在定位座(2)内部的底部,所述磁性板(21)的磁性与磁性座(22)的磁性相反,所述磁性座(22)的顶部固定有定位销(23),一组所述磁性座(22)和定位销(23)摆放在磁性板(21)上。

一种电子油门踏板的产品定位装置

技术领域

[0001] 本实用新型属于汽车装配技术领域，特别是涉及一种电子油门踏板的产品定位装置。

背景技术

[0002] 目前，汽车电子油门踏板的装配都是通过人工将弹簧压入油门腔体中，为了辅助装配操作，会配合产品定位装置对电子油门踏板进行定位操作，在现有公开文献，CN213647345U-一种电子油门踏板的产品定位装置，公开设置有固定座、定位销、定位板、旋转下压气缸及压紧气缸；定位销及定位板安装在固定座上用于电子油门底座的安装定位，旋转下压气缸用于将电子油门底座压紧固定；压紧气缸用于将插装在电子油门底座中的踏板压紧固定，虽然可用于电子油门踏板的产品定位，但仍存在以下弊端：

[0003] 1、不同的电子油门踏板安装孔的位置不同，现有的电子油门踏板的产品定位装置，对电子油门底座限位的定位销的位置不可调，不适用于不同安装孔位置的电子油门踏板的产品定位使用，适用性不强。

[0004] 2、不同的电子油门踏板的底座尺寸以及摇臂的尺寸不同，现有的电子油门踏板的产品定位装置，不便于调节限位位置，可调性不强。

[0005] 因此，市面上迫切需要能改进的技术，以解决上述问题。

实用新型内容

[0006] 本实用新型的目的在于提供一种电子油门踏板的产品定位装置，通过在定位座内部设置磁性吸附的定位销，以及设置的一号定位组件的纵向位置和二号定位组件的水平位置均可调，解决了现有的电子油门踏板的产品定位装置，可调性不强和适用性不强的问题。

[0007] 为解决上述技术问题，本实用新型是通过以下技术方案实现的：

[0008] 本实用新型为一种电子油门踏板的产品定位装置，包括定位台、定位座，所述定位台的底板上固定有定位座，所述定位座上的定位销横穿电子油门底座的安装孔定位，所述定位销通过磁性座磁性吸附在定位座内，所述定位座内部的磁性板上摆放有电子油门底座和摇臂整体，所述电子油门底座的上方通过一号定位组件定位，所述摇臂的外侧面通过二号定位组件定位。

[0009] 进一步地，所述定位台侧板的顶侧焊接有一号座板，所述一号座板上活动连接有一号定位组件。

[0010] 进一步地，所述定位台侧板的右侧焊接有二号座板，所述二号座板上活动连接有二号定位组件。

[0011] 进一步地，所述一号座板水平设置，所述二号座板纵向设置，所述一号座板以及二号座板的中心均开设有活动槽。

[0012] 进一步地，所述一号定位组件的螺杆横穿一号座板的活动槽并通过一号定位组件的螺母锁紧限位，所述二号定位组件的螺杆横穿二号座板的活动槽并通过二号定位组件的

螺母锁紧限位。

[0013] 进一步地，所述一号定位组件包括电动伸缩杆、螺杆、螺母和压板，所述一号定位组件中电动伸缩杆的座板上焊接有螺杆，所述一号定位组件中螺杆上螺纹连接有螺母，所述一号定位组件中电动伸缩杆的连接端固定有压板。

[0014] 进一步地，所述二号定位组件包括电动伸缩杆、螺杆、螺母、弧形座和压辊，所述二号定位组件中电动伸缩杆的座板上焊接有螺杆，所述二号定位组件中螺杆上螺纹连接有螺母，所述二号定位组件中电动伸缩杆的连接端固定有弧形座，所述弧形座的内部焊接有压辊。

[0015] 进一步地，所述磁性板固定在定位座内部的底部，所述磁性板的磁性与磁性座的磁性相反，所述磁性座的顶部固定有定位销，一组所述磁性座和定位销摆放在磁性板上。

[0016] 本实用新型具有以下有益效果：

[0017] 1、在定位座内部设置磁性吸附的定位销，在使用时，可根据电子油门踏板安装孔的位置，移动定位座内定位销的位置，用于对电子油门底座底部的限位，适用于不同安装孔位置的电子油门踏板的产品定位使用，提高了适用性。

[0018] 2、设置的一号定位组件的纵向位置和二号定位组件的水平位置均可调，在定位电子油门踏板时，可根据电子油门踏板的底座尺寸以及摇臂的尺寸，调节限位位置，提高了可调性。

附图说明

[0019] 为了更清楚地说明本实用新型实施例的技术方案，下面将对实施例描述所需要使用的附图作简单地介绍，显而易见地，下面描述中的附图仅仅是本实用新型的一些实施例，对于本领域普通技术人员来讲，在不付出创造性劳动的前提下，还可以根据这些附图获得其他的附图。

[0020] 图1为一种电子油门踏板的产品定位装置的结构示意图；

[0021] 图2为图1中未摆放油门踏板时的结构示意图；

[0022] 图3为一号定位组件的结构示意图；

[0023] 图4为二号定位组件的结构示意图。

[0024] 附图中，各标号所代表的部件列表如下：

[0025] 1、定位台；11、一号座板；12、二号座板；13、一号定位组件；14、二号定位组件；2、定位座；21、磁性板；22、磁性座；23、定位销；31、电子油门底座；32、摇臂；01、电动伸缩杆；02、螺杆；03、螺母；04、压板；05、弧形座；06、压辊。

具体实施方式

[0026] 下面将结合本实用新型实施例中的附图，对本实用新型实施例中的技术方案进行清楚、完整地描述。

[0027] 请参阅图1和图3至4所示，本实用新型为一种电子油门踏板的产品定位装置，包括定位台1、定位座2，定位座2内部的磁性板21上摆放有电子油门底座31和摇臂32整体，定位台1的底板上固定有定位座2，磁性板21固定在定位座2内部的底部，磁性板21的磁性与磁性座22的磁性相反，磁性座22的顶部固定有定位销23，一组磁性座22和定位销23摆放在磁性

板21上，定位座2上的定位销23横穿电子油门底座31的安装孔定位，定位销23通过磁性座22磁性吸附在定位座2内。

[0028] 上述设置具体应用为：在使用，直接将电子油门底座31和摇臂32整体摆放在定位座2内部的磁性板21上，移动一个个定位销23的位置，致使一个个定位销23一一横穿电子油门底座31的安装孔定位，完成对电子油门底座31下方的限位。

[0029] 其中如图1至2所示，定位台1侧板的顶侧焊接有一号座板11，定位台1侧板的右侧焊接有二号座板12，一号座板11以及二号座板12的中心均开设有活动槽，一号座板11水平设置，一号座板11上活动连接有一号定位组件13，一号定位组件13的螺杆02横穿一号座板11的活动槽并通过一号定位组件13的螺母03锁紧限位，二号定位组件14的螺杆02横穿二号座板12的活动槽并通过二号定位组件14的螺母03锁紧限位，一号定位组件13包括电动伸缩杆01、螺杆02、螺母03和压板04，一号定位组件13中电动伸缩杆01的座板上焊接有螺杆02，一号定位组件13中螺杆02上螺纹连接有螺母03，一号定位组件13中电动伸缩杆01的连接端固定有压板04，二号座板12纵向设置，二号座板12上活动连接有二号定位组件14，二号定位组件14包括电动伸缩杆01、螺杆02、螺母03、弧形座05和压辊06，二号定位组件14中电动伸缩杆01的座板上焊接有螺杆02，二号定位组件14中螺杆02上螺纹连接有螺母03，二号定位组件14中电动伸缩杆01的连接端固定有弧形座05，弧形座05的内部焊接有压辊06，电子油门底座31的上方通过一号定位组件13定位，摇臂32的外侧面通过二号定位组件14定位。

[0030] 上述设置具体应用为：在调节一号定位组件13的水平位置时，首先拧松一号定位组件13中的螺母03，然后滑动一号定位组件13，使得一号定位组件13中的螺杆02在一号座板11的活动槽中滑动，调节好一号定位组件13的水平位置后，立即拧进一号定位组件13中的螺母03，限位住一号定位组件13；

[0031] 在调节二号定位组件14的水平位置时，首先拧松二号定位组件14中的螺母03，然后滑动二号定位组件14，使得二号定位组件14中的螺杆02在二号座板12的活动槽中滑动，调节好二号定位组件14的水平位置后，立即拧进二号定位组件14中的螺母03，限位住二号定位组件14；

[0032] 在将电子油门底座31和摇臂32整体摆放在定位座2内部并完成对电子油门底座31下方的限位后，使用一号定位组件13时，通过一号定位组件13中的电动伸缩杆01的作用，带动压板04下移，致使压板04下压住电子油门底座31的上方，完成限位；

[0033] 之后，使用二号定位组件14时，通过二号定位组件14中的电动伸缩杆01的作用，带动弧形座05和压辊06整体下移，致使压辊06抵住摇臂32的外侧面，完成限位。

[0034] 以上仅为本实用新型的优选实施例，并不限制本实用新型，任何对前述各实施例所记载的技术方案进行修改，对其中部分技术特征进行等同替换，所作的任何修改、等同替换、改进，均属于在本实用新型的保护范围。

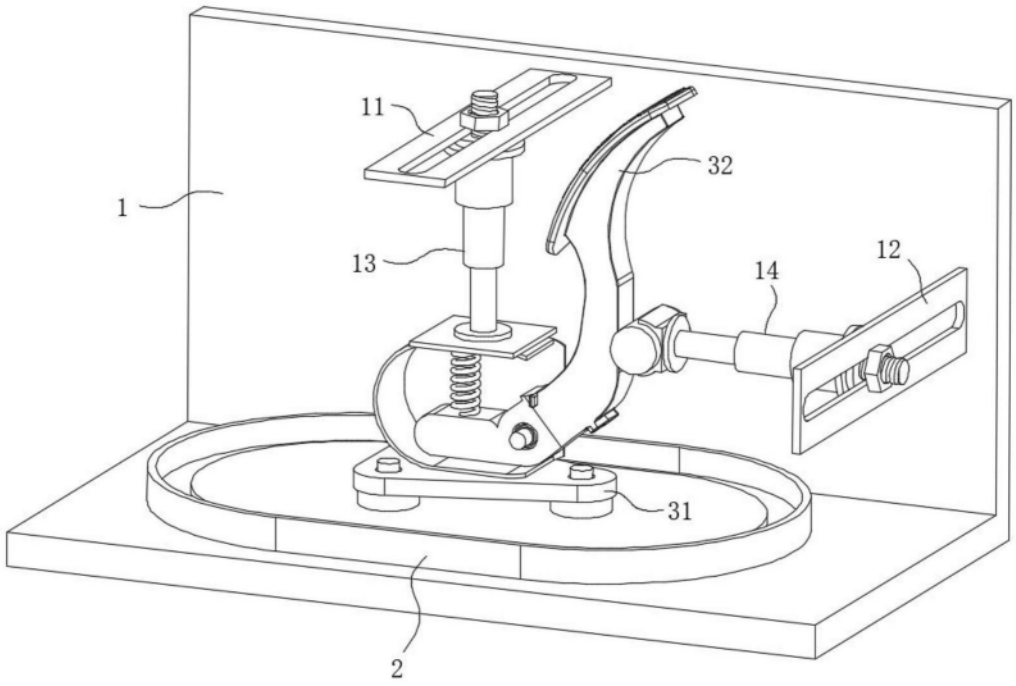

图1

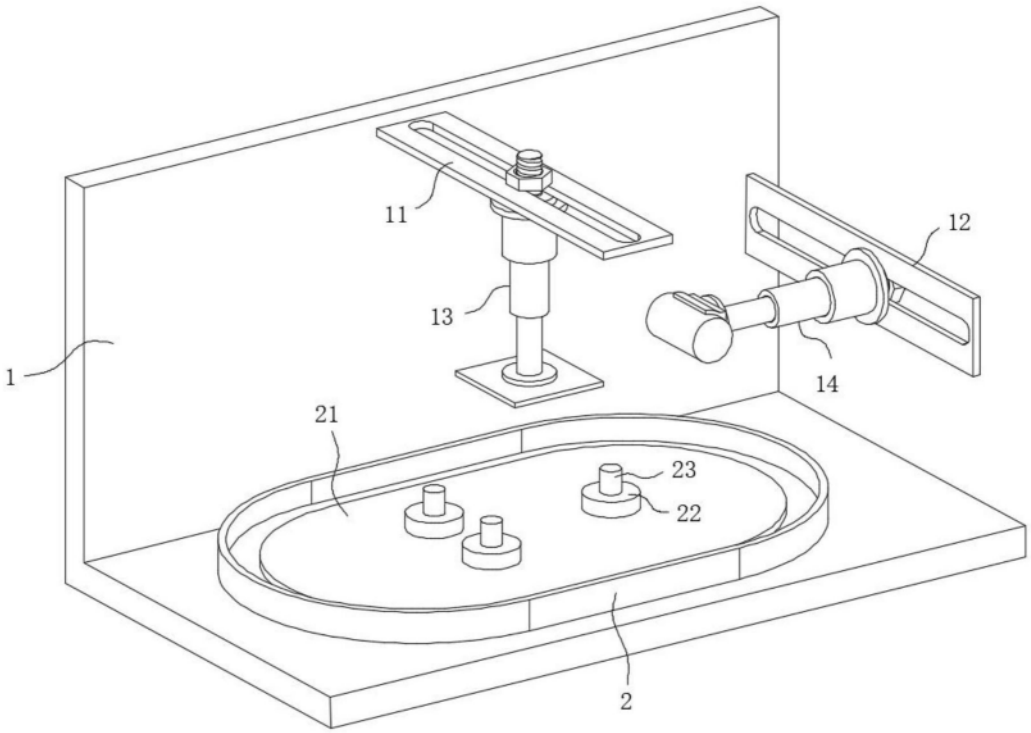

图2

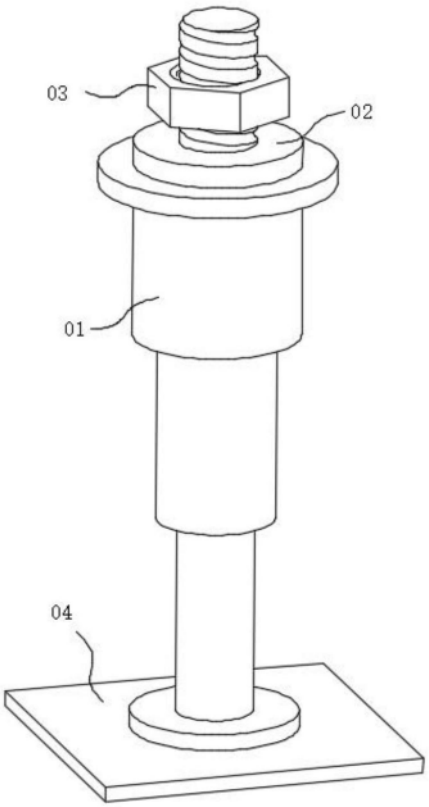

图3

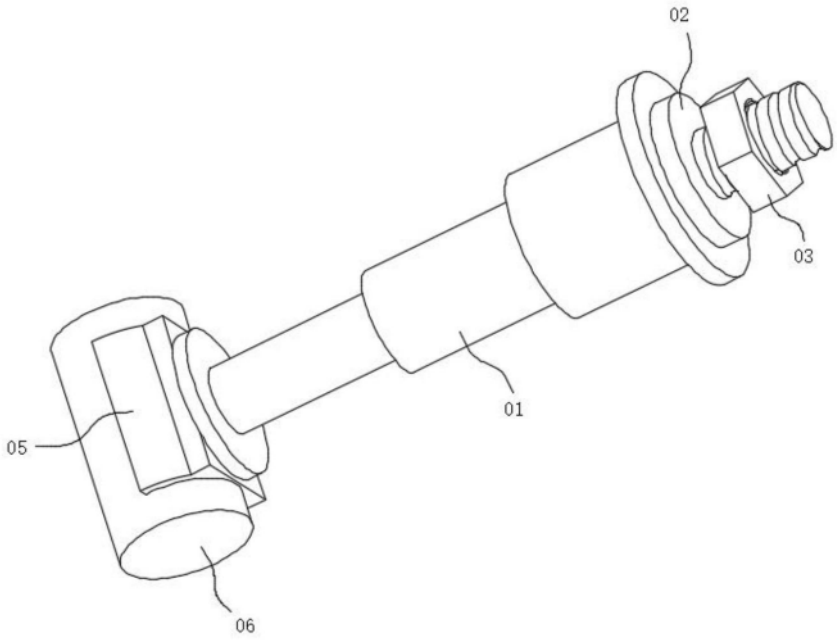

图4