(19)中华人民共和国国家知识产权局

(12)实用新型专利

(10)授权公告号 CN 211948067 U
(45)授权公告日 2020.11.17

(21)申请号 202020305088.9

(22)申请日 2020.03.12

(73)专利权人 天津康瑞兴科技发展有限公司
地址 300400 天津市北辰区小淀镇云鼎花园38号

(72)发明人 王风利

(74)专利代理机构 北京艾皮专利代理有限公司 11777
代理人 丁艳侠

(51)Int.Cl.
E01F 9/608(2016.01)
F21V 33/00(2006.01)
H02S 20/30(2014.01)
G08G 1/097(2006.01)

权利要求书1页 说明书3页 附图3页

(54)实用新型名称

一种道路监控设备安装用支架

(57)摘要

本实用新型公开了一种道路监控设备安装用支架，包括安装底座，所述安装底座的顶部外壁设置有等距离分布的立杆，且每两个立杆之间设置有同一个固定件，所述立杆的顶部外壁设置有横板，且横板的顶部外壁设置有连接板，所述连接板的一侧外壁设置有灯杆，且灯杆的一侧外壁焊接有照明灯，所述连接板的顶部外壁设置有避雷针，所述横板的底部外壁和立杆的一侧外壁设置有同一个支杆，且横板的顶部外壁设置有安装板，所述安装板的顶部外壁设置有摄像头本体，且摄像头本体的顶部外壁设置有支撑柱。本实用新型通过设置有连接板、灯杆和照明灯，在夜晚或者光线较暗时，可打开照明灯，提高摄像头周围的照明度，提高了摄像头监控的清晰度。

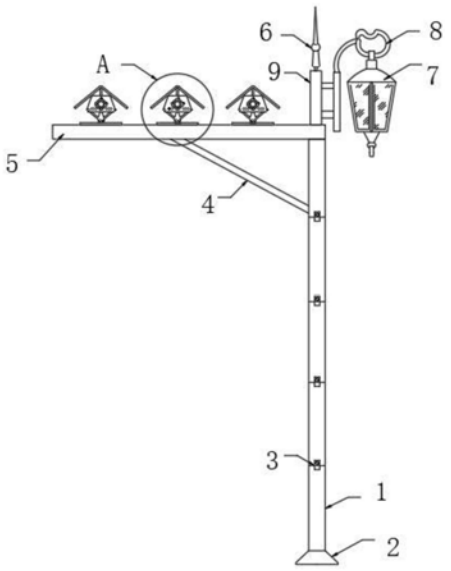

CN 211948067 U

1.一种道路监控设备安装用支架,包括安装底座(2),其特征在于,所述安装底座(2)的顶部外壁设置有等距离分布的立杆(1),且每两个立杆(1)之间设置有同一个固定件(3),所述立杆(1)的顶部外壁设置有横板(5),且横板(5)的顶部外壁设置有连接板(9),所述连接板(9)的一侧外壁设置有灯杆(8),且灯杆(8)的一侧外壁焊接有照明灯(7)。

2.根据权利要求1所述的一种道路监控设备安装用支架,其特征在于,所述连接板(9)的顶部外壁设置有避雷针(6)。

3.根据权利要求1所述的一种道路监控设备安装用支架,其特征在于,所述横板(5)的底部外壁和立杆(1)的一侧外壁设置有同一个支杆(4),且横板(5)的顶部外壁设置有安装板(10)。

4.根据权利要求3所述的一种道路监控设备安装用支架,其特征在于,所述安装板(10)的顶部外壁设置有摄像头本体(12),且摄像头本体(12)的顶部外壁设置有支撑柱(11)。

5.根据权利要求4所述的一种道路监控设备安装用支架,其特征在于,所述支撑柱(11)的顶部外壁设置有遮雨板(13),且遮雨板(13)为伞形结构。

6.根据权利要求1所述的一种道路监控设备安装用支架,其特征在于,还包括设置于横板(5)顶部外壁的支撑杆(14)和伸缩杆(16),所述支撑杆(14)的顶部外壁和伸缩杆(16)的顶部外壁通过轴承连接有同一个太阳能电池板(15)。

一种道路监控设备安装用支架

技术领域

[0001] 本实用新型涉及安防设备技术领域，尤其涉及一种道路监控设备安装用支架。

背景技术

[0002] 在市政建设的过程中，往往需要在城市道路中安装监控设备，从而达到监控效果，对人们的生活安全进行保障，监控设备种类繁多，一般采用摄像头的方式进行监控操作。

[0003] 经检索，中国专利授权号为CN208058290U的专利，公开了一种监控设备安装支架；包括导向杆、丝杆、驱动丝杆的第一驱动电机、水平架，以及沿水平架移动的行走装置。

[0004] 上述专利还存在有以下不足之处：在摄像头的周围没有设置照明机构，在夜晚的照明度较低时，摄像头无法清晰的起到监控的作用，降低了装置的实用性。

实用新型内容

[0005] 本实用新型的目的是为了解决现有技术中存在的缺点，而提出的一种道路监控设备安装用支架。

[0006] 为了实现上述目的，本实用新型采用了如下技术方案：

[0007] 一种道路监控设备安装用支架，包括安装底座，所述安装底座的顶部外壁设置有等距离分布的立杆，且每两个立杆之间设置有同一个固定件，所述立杆的顶部外壁设置有横板，且横板的顶部外壁设置有连接板，所述连接板的一侧外壁设置有灯杆，且灯杆的一侧外壁焊接有照明灯。

[0008] 进一步的，所述连接板的顶部外壁设置有避雷针。

[0009] 进一步的，所述横板的底部外壁和立杆的一侧外壁设置有同一个支杆，且横板的顶部外壁设置有安装板。

[0010] 进一步的，所述安装板的顶部外壁设置有摄像头本体，且摄像头本体的顶部外壁设置有支撑柱。

[0011] 进一步的，所述支撑柱的顶部外壁设置有遮雨板，且遮雨板为伞形结构。

[0012] 进一步的，还包括设置于横板顶部外壁的支撑杆和伸缩杆，所述支撑杆的顶部外壁和伸缩杆的顶部外壁通过轴承连接有同一个太阳能电池板。

[0013] 与现有技术相比，本实用新型提供了一种道路监控设备安装用支架，具备以下有益效果：

[0014] 1.该一种道路监控设备安装用支架，通过设置有连接板、灯杆和照明灯，在夜晚或者光线较暗时，可打开照明灯，提高摄像头周围的照明度，提高了摄像头监控的清晰度。

[0015] 2.该一种道路监控设备安装用支架，通过设置有立杆和固定件，根据道路的宽度选择合适的立杆的长度，立杆拆卸方便，可根据实际情况选择立杆的高度，提高了装置的实用性。

[0016] 3.该一种道路监控设备安装用支架，通过设置有遮雨板和避雷针，遮雨板可有效防止摄像头本体被雨淋湿，防止摄像头造成损坏的现象的发生，避雷针可提高装置的避雷

效果。

[0017] 4.该一种道路监控设备安装用支架，通过设置有支撑杆、伸缩杆和太阳能电池板，根据装置的安装方向，可调节伸缩杆的长度来调节太阳能电池板的角度，可提高太阳能的利用率，合理的利用太阳能。

[0018] 该装置中未涉及部分均与现有技术相同或可采用现有技术加以实现。

附图说明

[0019] 图1为本实用新型实施例1提出的一种道路监控设备安装用支架的结构示意图；

[0020] 图2为本实用新型实施例1提出的一种道路监控设备安装用支架的照明灯的结构示意图；

[0021] 图3为图1的A部分机构示意图；

[0022] 图4为本实用新型实施例2提出的一种道路监控设备安装用支架的太阳能电池板结构示意图。

[0023] 图中：1-立杆、2-安装底座、3-固定件、4-支杆、5-横板、6-避雷针、7-照明灯、8-灯杆、9-连接板、10-安装板、11-支撑柱、12-摄像头本体、13-遮雨板、14-支撑杆、15-太阳能电池板、16-伸缩杆。

具体实施方式

[0024] 下面结合具体实施方式对本专利的技术方案作进一步详细地说明。

[0025] 下面详细描述本专利的实施例，所述实施例的示例在附图中示出，其中自始至终相同或类似的标号表示相同或类似的元件或具有相同或类似功能的元件。下面通过参考附图描述的实施例是示例性的，仅用于解释本专利，而不能理解为对本专利的限制。

[0026] 在本专利的描述中，需要理解的是，术语“中心”、“上”、“下”、“前”、“后”、“左”、“右”、“竖直”、“水平”、“顶”、“底”、“内”、“外”等指示的方位或位置关系为基于附图所示的方位或位置关系，仅是为了便于描述本专利和简化描述，而不是指示或暗示所指的装置或元件必须具有特定的方位、以特定的方位构造和操作，因此不能理解为对本专利的限制。

[0027] 在本专利的描述中，需要说明的是，除非另有明确的规定和限定，术语“安装”、“相连”、“连接”、“设置”应做广义理解，例如，可以是固定相连、设置，也可以是可拆卸连接、设置，或一体地连接、设置。对于本领域的普通技术人员而言，可以根据具体情况理解上述术语在本专利中的具体含义。

[0028] 实施例1

[0029] 参照图1-3，一种道路监控设备安装用支架，包括安装底座2，安装底座2的顶部外壁通过螺钉固定有等距离分布的立杆1，且每两个立杆1之间设置有同一个固定件3，立杆1的顶部外壁通过螺钉固定有横板5，且横板5的顶部外壁通过螺钉固定有连接板9，连接板9的一侧外壁通过螺钉固定有灯杆8，且灯杆8的一侧外壁焊接有照明灯7。

[0030] 本实用新型中，连接板9的顶部外壁通过螺钉固定有避雷针6，横板5的底部外壁和立杆1的一侧外壁通过螺钉固定有同一个支杆4，且横板5的顶部外壁通过螺钉固定有安装板10，安装板10的顶部外壁通过螺钉固定有摄像头本体12，且摄像头本体12的顶部外壁通过螺钉固定有支撑柱11，支撑柱11的顶部外壁通过螺钉固定有遮雨板13，且遮雨板13为伞

形结构。

[0031] 工作原理:将设备连接电源,在夜晚或者光线较暗时,可打开照明灯7,提高摄像头本体12周围的照明度,提高了摄像头本体12监控的清晰度,根据道路的宽度选择合适的立杆1的长度,立杆1拆卸方便,可根据实际情况选择立杆1的高度,遮雨板13可有效防止摄像头本体12被雨淋湿,防止摄像头造成损坏的现象的发生,避雷针6可提高装置的避雷效果。

[0032] 实施例2

[0033] 参照图4,一种道路监控设备安装用支架,本实施例相较于实施例1,还包括通过螺钉固定于横板5顶部外壁的支撑杆14和伸缩杆16,支撑杆14的顶部外壁和伸缩杆16的顶部外壁通过轴承连接有同一个太阳能电池板15。

[0034] 工作原理:将设备连接电源,在夜晚或者光线较暗时,可打开照明灯7,提高摄像头本体12周围的照明度,提高了摄像头本体12监控的清晰度,根据道路的宽度选择合适的立杆1的长度,立杆1拆卸方便,可根据实际情况选择立杆1的高度,遮雨板13可有效防止摄像头本体12被雨淋湿,防止摄像头造成损坏的现象的发生,避雷针6可提高装置的避雷效果,另外根据装置的安装方向,可调节伸缩杆16的长度来调节太阳能电池板15的角度,可提高太阳能的利用率,合理的利用太阳能。

[0035] 以上所述,仅为本实用新型较佳的具体实施方式,但本实用新型的保护范围并不局限于此,任何熟悉本技术领域的技术人员在本实用新型揭露的技术范围内,根据本实用新型的技术方案及其实用新型构思加以等同替换或改变,都应涵盖在本实用新型的保护范围之内。

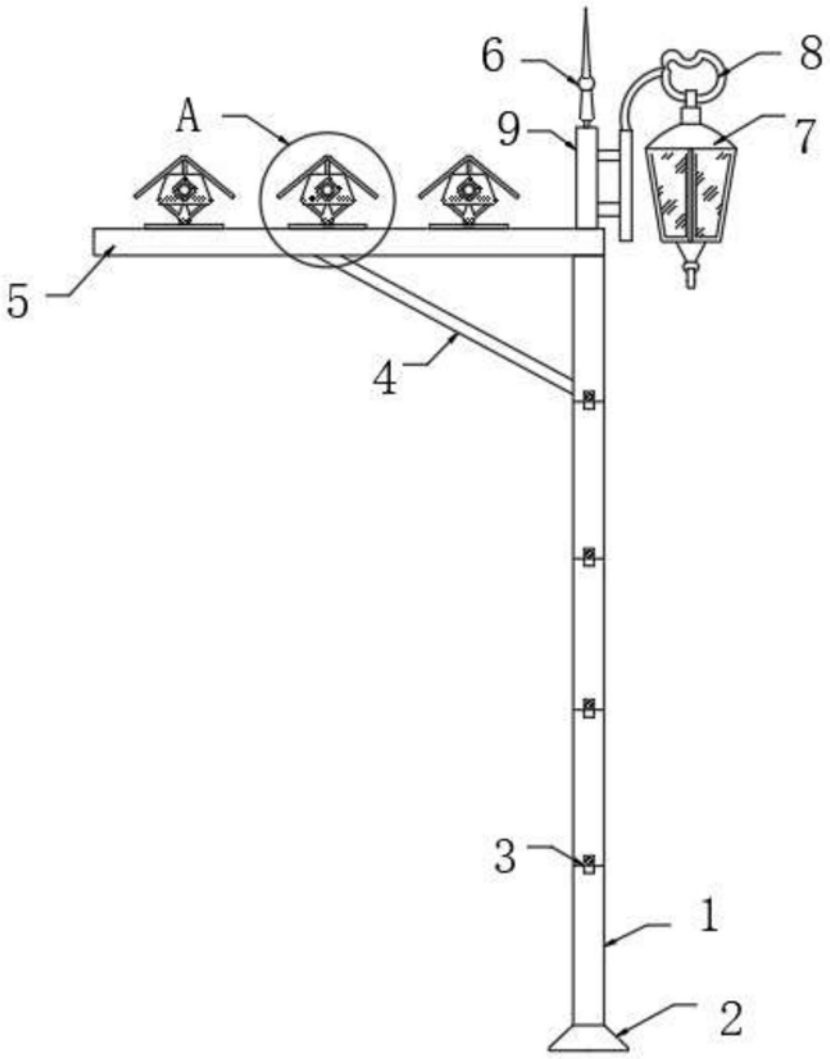

图1

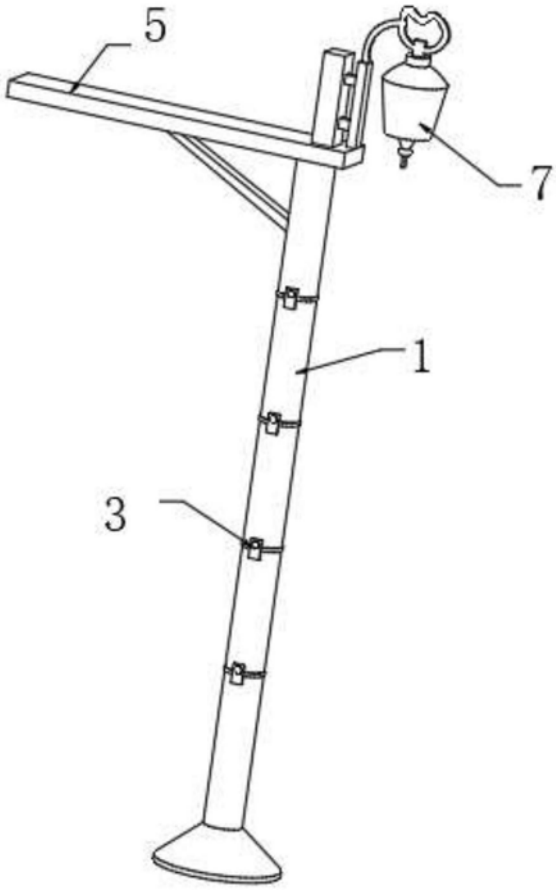

图2

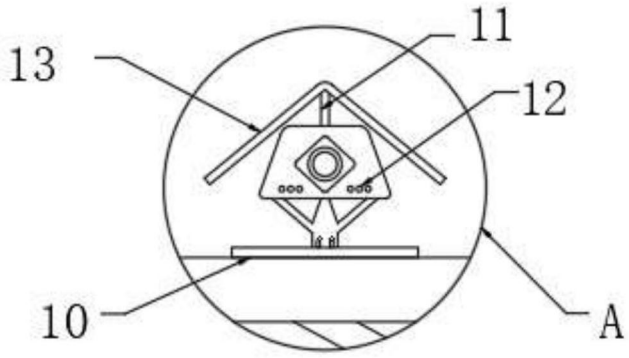

图3

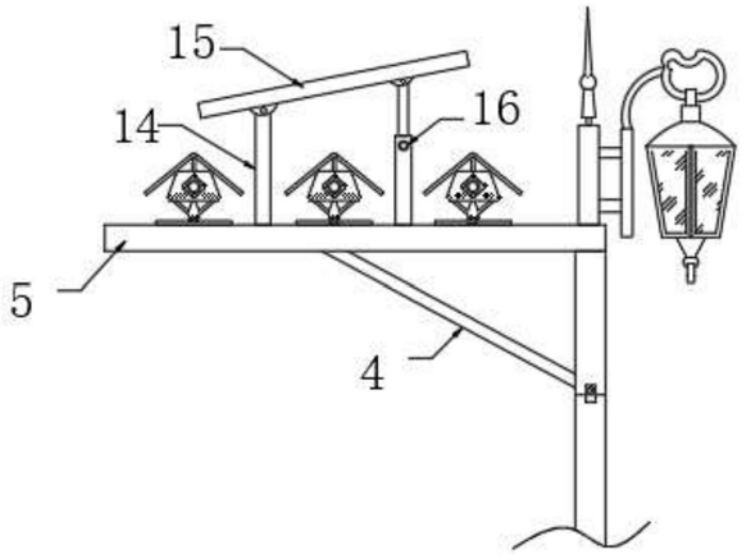

图4