(19)中华人民共和国国家知识产权局

(12)实用新型专利

(10)授权公告号 CN 202476760 U
(45)授权公告日 2012.10.10

(21)申请号 201220104683.1

(22)申请日 2012.03.20

(73)专利权人 张春宇
地址 250104 山东省济南市历城区董家镇843号济南市历城第二中学科技创新办公室47级23班

(72)发明人 张春宇

(74)专利代理机构 济南诚智商标专利事务所有限公司 37105
代理人 王汝银

(51)Int.Cl.
A45C 11/34(2006.01)

权利要求书 1 页 说明书 1 页 附图 1 页

(54)实用新型名称

便携式笔袋

(57)摘要

便携式笔袋，属于文具。主要解决现有的笔袋找笔不方便的问题。其结构包括由软质材料制成并可卷成筒状的软板、挂带和搭扣，所述软板为矩形在内侧面设有一条水平的挂带，软板的外侧面设有一组活动扣接的搭扣，所述的挂带的两端与软板固定在一起。本实用新型采用可卷起的软板制成，携带时可卷成筒状便于携带，找笔时展开即可检视依次挂在挂带上的书写笔，取笔方便快捷。

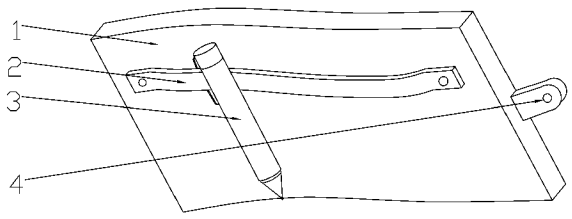

CN 202476760 U

1. 便携式笔袋，其特征是，包括由软质材料制成并可卷成筒状的软板、挂带和搭扣，所述软板为矩形在内侧面设有一条水平的挂带，软板的外侧面设有一组活动扣接的搭扣，所述的挂带的两端与软板固定在一起。

便携式笔袋

技术领域

[0001] 本实用新型涉及一种文具，具体地说是一种笔袋。

背景技术

[0002] 笔袋是用于放置书写笔的文具之一。现有的书架多采用带拉链的口袋结构，在取用书写笔是需要将手探入笔袋中寻找，由于无法直观看到笔袋内的情况，因此无法快速准确的找出所需的书写笔。

实用新型内容

[0003] 本实用新型的目的在于提供一种便携式笔袋，主要解决现有的笔袋找笔不方便的问题。

[0004] 本实用新型解决其技术问题所采取的技术方案是：便携式笔袋，其结构包括由软质材料制成并可卷成筒状的软板、挂带和搭扣，所述软板为矩形在内侧面设有一条水平的挂带，软板的外侧面设有一组活动扣接的搭扣，所述的挂带的两端与软板固定在一起。

[0005] 本实用新型的有益效果是：采用可卷起的软板制成，携带时可卷成筒状便于携带，找笔时展开即可检视依次挂在挂带上的书写笔，取笔方便快捷。

附图说明

[0006] 图 1 为本实用新型的展开状态结构示意图；

[0007] 图 2 为图 1 的卷起状态结构示意图。

[0008] 图中：1 软板，2 挂带，3 书写笔，4 搭扣。

具体实施方式

[0009] 如图 1、图 2 所示。便携式笔袋，其结构包括由软质材料制成并可卷成筒状的软板 1、挂带 2 和搭扣 4，所述软板 1 为矩形在内侧面设有一条水平的挂带 2，软板 1 的外侧面设有一组活动扣接的搭扣 4，所述的挂带 2 的两端与软板 1 固定在一起，挂带 2 的中间区域与软板 1 分离，可挂放多支笔。

[0010] 使用时，将书写笔 3 的挂钩依次挂在挂带 2 上，这样不仅固定牢固，而且书写笔 3 的分类清晰，一目了然。使用者能够直观的选择所需的书写笔 3，方便快捷。携带时，将软板 1 卷起并将书写笔 3 包裹在所形成的圆筒内部，通过外部的搭扣 4 将软板 1 固定，方便携带。

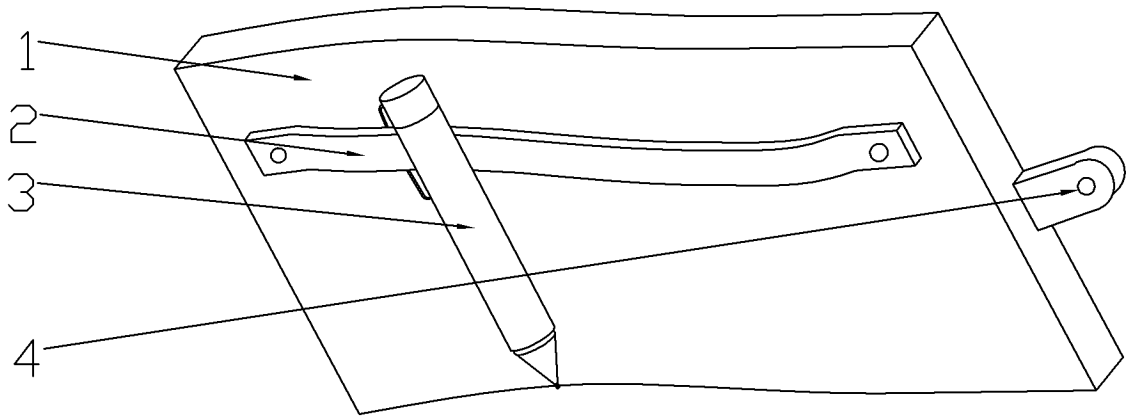

图 1

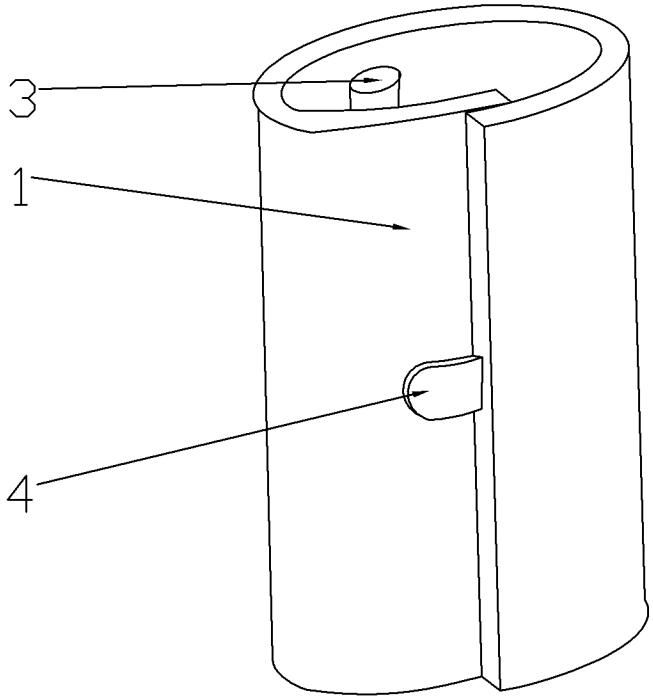

图 2