(19)中华人民共和国国家知识产权局

(12)实用新型专利

(10)授权公告号 CN 203431222 U
(45)授权公告日 2014.02.12

(21)申请号 201320565254.9

(22)申请日 2013.09.12

(73)专利权人 吕晓言
地址 264003 山东省烟台市莱山区芙蓉路4号烟台市公安消防支队

(72)发明人 吕晓言 周其波 宋胜国

(74)专利代理机构 烟台双联专利事务所(普通合伙) 37225
代理人 曲显荣 矫智兰

(51)Int.Cl.
F16K 3/30(2006.01)
F16K 27/04(2006.01)

权利要求书1页 说明书1页 附图1页

(54)实用新型名称

一种阀门

(57)摘要

本实用新型公开了一种阀门,它包括阀体(5),阀体(5)上设阀盖(4),在阀体(5)和阀盖(4)内设螺杆(3),阀盖(4)的顶端设螺杆螺母(2),螺杆(3)顶端连接手轮(1),螺杆(3)的下部连接闸板(7);其特点是,所述的阀体(5)上与闸板(7)对应的周围设有水渠,阀体(5)底部的水渠有角度(6),阀体(5)的底端设排污嘴(8);由于增加了阀体底部水渠角度及排污嘴,排除杂质无阻力,因而阀体(闸板)关闭到设定位置,不能出现漏水现象,从而增加了阀门的使用寿命,节约的水资源。

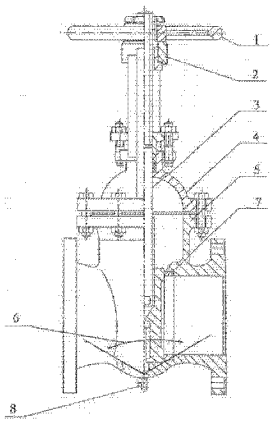

CN 203431222 U

1. 一种阀门，它包括阀体（5），阀体（5）上设阀盖（4），在阀体（5）和阀盖（4）内设螺杆（3），阀盖（4）的顶端设螺杆螺母（2），螺杆（3）顶端连接手轮（1），螺杆（3）的下部连接闸板（7）；其特征在于，所述的阀体（5）上与闸板（7）对应的周围设有水渠，阀体（5）底部的水渠有角度（6），阀体（5）的底端设排污嘴（8）。

2. 根据权利要求 1 所述的一种阀门，其特征在于所述的阀体（5）底部的水渠角度（6）为 120° 。

一种阀门

[0001] 技术领域：

[0002] 本实用新型涉及阀门技术领域，具体地讲是一种阀门，特别适用于闸板阀。

[0003] 背景技术：

[0004] 目前，使用的阀门多种多样，使用一段时间后，容易出现漏水现象，密封效果不理想，特别是闸板阀，阀体（闸板）周围留有水渠，水渠粗糙，没设有角度，管道本身有铁锈、水垢；水流动时，杂质流进凹处水渠，形成堵塞现象。管道上有关设备及管道部件需要进行维保，在进行关闭时，由于水渠堵塞，阀体（闸板）关不到设定位置，阀门开始漏水，这样不得不更换阀门，所以整个管路须全部放水，造成浪费。

[0005] 实用新型内容：

[0006] 本实用新型的目的是克服上述已有技术的不足，而提供一种阀门，主要解决现有的阀门阀体水渠堵塞出现漏水的问题。

[0007] 本实用新型的技术方案是：一种阀门，它包括阀体，阀体上设阀盖，在阀体和阀盖内设螺杆，阀盖的顶端设螺杆螺母，螺杆顶端连接手轮，螺杆的下部连接闸板；其特殊之处在于，所述的阀体上与闸板对应的周围设有水渠，阀体底部的水渠有角度，阀体的底端设排污嘴。

[0008] 进一步的，所述的阀体底部的水渠角度为 120° 。

[0009] 本实用新型所述的一种阀门与已有技术相比具有如下积极效果：由于增加了阀体底部水渠角度及排污嘴，排除杂质无阻力，因而阀体（闸板）关闭到设定位置，不能出现漏水现象，从而增加了阀门的使用寿命，节约的水资源。

[0010] 附图说明：

[0011] 图 1 是本实用新型的结构示意图。

[0012] 具体实施方式：

[0013] 为了更好地理解与实施，下面结合附图给出具体实施例详细说明本实用新型；所举实施例仅用于解释本实用新型，并非用于限制本实用新型的范围。

[0014] 实施例 1，参见图 1，加工制成阀体 5 和阀盖 4，二者配套，在阀体 5 和阀盖 4 内安装螺杆 3，阀盖 4 的顶端安装螺杆螺母 2，螺杆 3 由阀体 5 和阀盖 4 固定，在螺杆 3 顶端连接手轮 1，螺杆 3 的下部连接闸板 7；阀体 5 上与闸板 7 对应的周围有水渠，阀体 5 底部的水渠有角度 6，角度 6 为 120°，在阀体 5 的底端安装排污嘴 8，排污嘴 8 上有手柄。

[0015] 本实用新型所述的一种阀门，阀门打开前，先打开排污嘴手柄进行排除水渠杂质，由于阀体底部水渠有角度，排除杂质无阻力，所以阀体底部水渠铁锈、水垢通过排污嘴流出，阀体（闸板）关闭到设定位置，不能出现漏水现象，从而增加了阀门的使用寿命，节约了水资源。

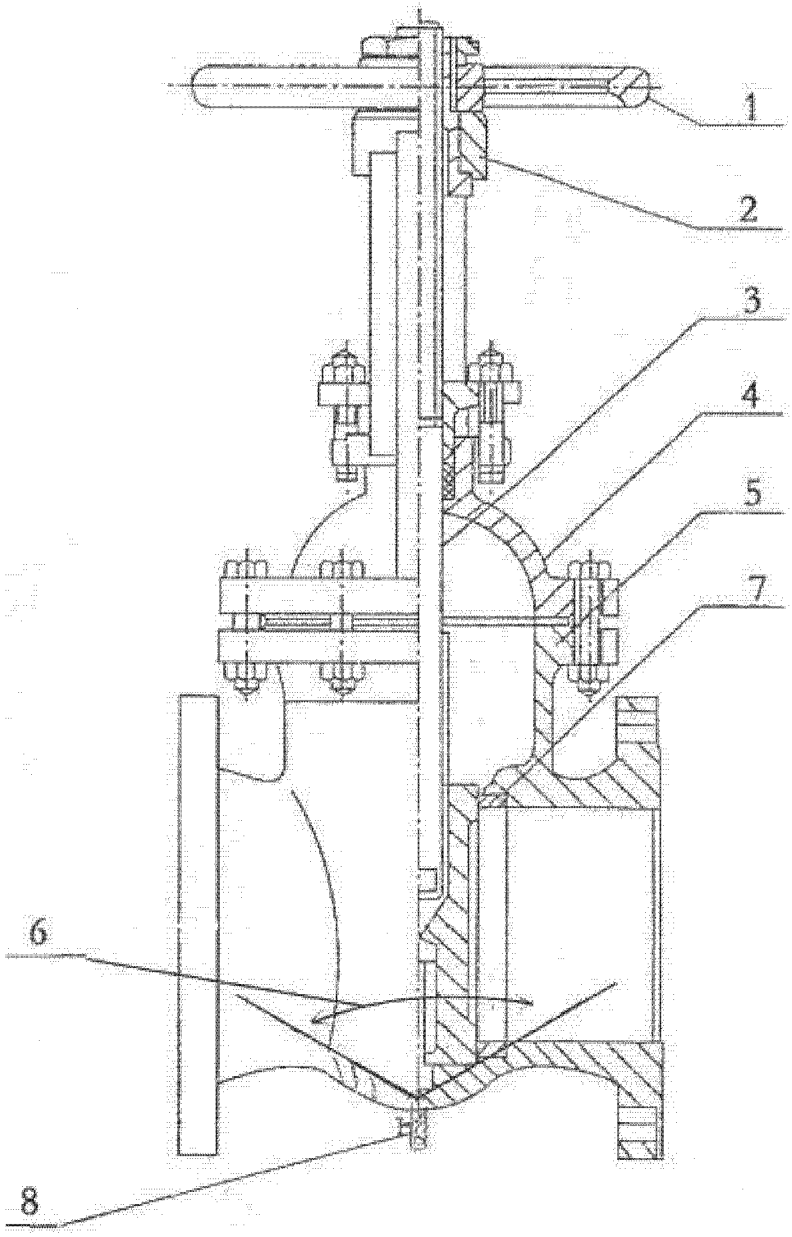

图 1