(19)中华人民共和国国家知识产权局

(12)实用新型专利

(10)授权公告号 CN 207438352 U
(45)授权公告日 2018.06.01

(21)申请号 201721280323.6

(22)申请日 2017.09.30

(73)专利权人 中鹏工程咨询有限公司
地址 450000 河南省郑州市金水区国基路99号商业附137号

(72)发明人 王可 宋志明

(51)Int.Cl.
F21S 8/02(2006.01)
F21V 17/12(2006.01)
F21V 31/00(2006.01)
F21V 23/04(2006.01)
F21V 33/00(2006.01)
F21V 15/00(2015.01)
F21V 29/67(2015.01)
F21V 29/83(2015.01)
A01M 29/10(2011.01)

权利要求书1页 说明书3页 附图1页

(54)实用新型名称

一种市政用的地埋灯

(57)摘要

本实用新型公开了一种市政用的地埋灯，包括外框和承重灯框，所述外框左右两侧顶部均设有螺丝孔，所述承重灯框底部与底座固定连接，所述承重灯框顶部与顶板固定连接，所述承重灯框顶端中部设有支撑隔板，且支撑隔板中部设有散热孔，所述顶板左端设有钢化玻璃板，所述钢化玻璃板上方设有盖板。本实用新型通过在底座底部设有多组分力槽，能够避免在顶板受到较大压力时，分力槽能够最大程度上的进行承重，防止灯罩变形，顶板左右两端均设有螺丝，顶板左右两端底部设有减震垫，放置顶板直接与外框接触形成挤压造成变形，影响外框的使用寿命，操作简单，使用方便。

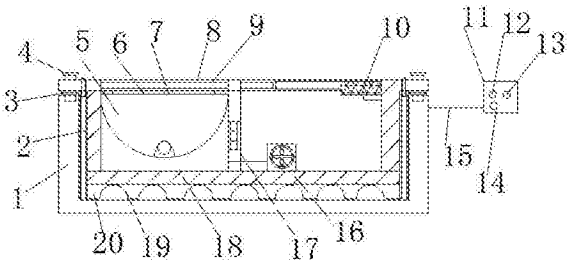

CN 207438352 U

1.一种市政用的地埋灯，包括外框(1)和承重灯框(18)，其特征在于，所述外框(1)左右两侧顶部均设有螺丝孔，所述承重灯框(18)底部与底座(20)固定连接，所述承重灯框(18)顶部与顶板(8)固定连接，所述承重灯框(18)顶端中部设有支撑隔板(17)，且支撑隔板(17)中部设有散热孔，所述顶板(8)左端设有钢化玻璃板(6)，所述钢化玻璃板(6)上方设有盖板(9)，所述顶板(8)右端底部设有推动装置(10)，所述推动装置(10)的推动杆与盖板(9)右端固定连接，所述承重灯框(18)顶部右端安装有散热装置(16)，所述散热装置(16)的出风口与支撑隔板(17)固定连接，所述外框(1)右侧通过导线(15)与控制面板(11)固定连接，所述控制面板(11)上设有开关按钮(12)，所述开关按钮(12)右方设有控制开关(13)，且开关按钮(12)下方设有散热装置开关(14)，所述散热装置开关(14)的信号输出端与散热装置(16)的信号输入端连接，所述控制开关(13)的信号输出端与推动装置(10)的信号输入端连接，所述开关按钮(12)的信号输出端与驱虫灯(7)的信号输入端连接，所述散热装置(16)的型号为2123XSL，所述推动装置(10)的型号为XTL100。

2.根据权利要求1所述的一种市政用的地埋灯，其特征在于，所述底座(20)底部设有多组分力槽(19)。

3.根据权利要求1所述的一种市政用的地埋灯，其特征在于，所述顶板(8)左右两端均设有螺丝(4)，所述顶板(8)左右两端底部设有减震垫(3)。

4.根据权利要求1所述的一种市政用的地埋灯，其特征在于，所述钢化玻璃板(6)底部设有三组驱虫灯(7)。

5.根据权利要求1所述的一种市政用的地埋灯，其特征在于，所述承重灯框(18)左右两侧外壁与外框(1)左右两侧内壁形成注胶空腔(2)，所述顶板(8)左右两端均设有注胶孔(21)。

一种市政用的地埋灯

技术领域

[0001] 本实用新型涉及地埋灯技术领域，尤其涉及一种市政用的地埋灯。

背景技术

[0002] 目前，地埋灯是广场以及道路公共场所常用的照明指示装置，由于其使用的特殊性，多数地面安装的地埋灯会被水长期浸泡；然而现有技术中的地面安装的地埋灯在防水方面不够完善，尤其是在一些潮湿的环境下，往往会导致地面安装的地埋灯内出现进水情况，从而损坏电路板，造成无法维修的后果，大大增加了使用成本，现有的地埋灯的不具备散热性，影响灯光元件的使用寿命，在白天不使用地埋灯进行照明时，地埋灯受到外部的脏污会造成后期清理困难。

实用新型内容

[0003] 本实用新型的目的是为了解决现有技术中现有的地埋灯的不具备散热性，影响灯光元件的使用寿命，在白天不使用地埋灯进行照明时，地埋灯受到外部的脏污会造成后期清理困难的问题，而提出的一种市政用的地埋灯。

[0004] 为了实现上述目的，本实用新型采用了如下技术方案：

[0005] 一种市政用的地埋灯，包括外框和承重灯框，所述外框左右两侧顶部均设有螺丝孔，所述承重灯框底部与底座固定连接，所述承重灯框顶部与顶板固定连接，所述承重灯框顶端中部设有支撑隔板，且支撑隔板中部设有散热孔，所述顶板左端设有钢化玻璃板，所述钢化玻璃板上方设有盖板，所述顶板右端底部设有推动装置，所述推动装置的推动杆与盖板右端固定连接，所述承重灯框顶部右端安装有散热装置，所述散热装置的出风口与支撑隔板固定连接，所述外框右侧通过导线与控制面板固定连接，所述控制面板上设有开关按钮，所述开关按钮右方设有控制开关，且开关按钮下方设有散热装置开关，所述散热装置开关的信号输出端与散热装置的信号输入端连接，所述控制开关的信号输出端与推动装置的信号输入端连接，所述开关按钮的信号输出端与驱虫灯的信号输入端连接，所述承重灯框顶部左端设有地埋灯罩，所述散热装置的型号为2123XSL，所述推动装置的型号为XTL100。

[0006] 优选的，所述底座底部设有多组分力槽。

[0007] 优选的，所述顶板左右两端均设有螺丝，所述顶板左右两端底部设有减震垫。

[0008] 优选的，所述钢化玻璃板底部设有三组驱虫灯。

[0009] 优选的，所述承重灯框左右两侧外壁与外框左右两侧内壁形成注胶空腔，所述顶板左右两端均设有注胶孔。

[0010] 本实用新型中，在安装地埋灯时，将承重灯框插接在外框内，通过螺丝将外框和承重灯罩进行固定，再通过顶板左右两端的注胶孔进行注入防水胶，在白天不使用地埋灯时，按下控制开关，控制开关将信号传输给推动装置，推动装置通过伸缩杆带动盖板进行向左移动，对钢化玻璃板进行遮盖，驱虫灯能够在蚊虫较多的季节进行驱蚊虫，散热装置吹出的风对地埋灯罩吹风散热，本实用新型通过在底座底部设有多组分力槽，能够避免在顶板受

到较大压力时，分力槽能够最大程度上的进行承重，防止灯罩变形，顶板左右两端均设有螺丝，顶板左右两端底部设有减震垫，放置顶板直接与外框接触形成挤压造成变形，影响外框的使用寿命，钢化玻璃板底部设有三组驱虫灯，驱虫灯能够在蚊虫较多的季节进行驱蚊虫，承重灯框左右两侧外壁与外框左右两侧内壁形成注胶空腔，顶板左右两端均设有注胶孔，能够在安装地埋灯后注入防水胶，更大程度上的提高防水效率，操作简单，使用方便。

附图说明

[0011] 图1为本实用新型提出的一种市政用的地埋灯的整体结构示意图；

[0012] 图2为本实用新型提出的一种市政用的地埋灯的注胶孔位置结构示意图。

[0013] 图中：1外框、2注胶空腔、3减震垫、4螺丝、5地埋灯罩、6钢化玻璃板、7驱虫灯、8顶板、9盖板、10推动装置、11控制面板、12开关按钮、13控制开关、14散热装置开关、15导线、16散热装置、17支撑隔板、18承重灯框、19分力槽、20底座、21注胶孔。

具体实施方式

[0014] 下面将结合本实用新型实施例中的附图，对本实用新型实施例中的技术方案进行清楚、完整地描述，显然，所描述的实施例仅仅是本实用新型一部分实施例，而不是全部的实施例。

[0015] 在本实用新型的描述中，需要理解的是，术语“上”、“下”、“前”、“后”、“左”、“右”、“顶”、“底”、“内”、“外”等指示的方位或位置关系为基于附图所示的方位或位置关系，仅是为了便于描述本实用新型和简化描述，而不是指示或暗示所指的装置或元件必须具有特定的方位、以特定的方位构造和操作，因此不能理解为对本实用新型的限制。

[0016] 参照图1-2，一种市政用的地埋灯，包括外框1和承重灯框18，所述外框1左右两侧顶部均设有螺丝孔，所述承重灯框18底部与底座20固定连接，所述承重灯框18顶部与顶板8固定连接，所述承重灯框18顶端中部设有支撑隔板17，且支撑隔板17中部设有散热孔，所述顶板8左端设有钢化玻璃板6，所述钢化玻璃板6上方设有盖板9，所述顶板8右端底部设有推动装置10，所述推动装置10的推动杆与盖板9右端固定连接，所述承重灯框18顶部右端安装有散热装置16，所述散热装置16的出风口与支撑隔板17固定连接，所述外框1右侧通过导线15与控制面板11固定连接，所述控制面板11上设有开关按钮12，所述开关按钮12右方设有控制开关13，且开关按钮12下方设有散热装置开关14，所述散热装置开关14的信号输出端与散热装置16的信号输入端连接，所述控制开关13的信号输出端与推动装置10的信号输入端连接，所述开关按钮12的信号输出端与驱虫灯7的信号输入端连接，所述承重灯框18顶部左端设有地埋灯罩5，所述散热装置16的型号为2123XSL，所述推动装置10的型号为XTL100。

[0017] 本实用新型中，底座20底部设有多组分力槽19，能够避免在顶板8受到较大压力时，分力槽19能够最大程度上的进行承重，防止灯罩变形，顶板8左右两端均设有螺丝4，顶板8左右两端底部设有减震垫3，放置顶板8直接与外框1接触形成挤压造成变形，影响外框1的使用寿命，钢化玻璃板6底部设有三组驱虫灯7，驱虫灯7能够在蚊虫较多的季节进行驱蚊虫，承重灯框18左右两侧外壁与外框1左右两侧内壁形成注胶空腔2，顶板8左右两端均设有注胶孔21，能够在安装地埋灯后注入防水胶，更大程度上的提高防水效率。

[0018] 本实用新型中，在安装地埋灯时，将承重灯框18插接在外框1内，通过螺丝4将外框

1和承重灯罩18进行固定，再通过顶板8左右两端的注胶孔21进行注入防水胶，在白天不使用地埋灯时，按下控制开关13，控制开关13将信号传输给推动装置10，推动装置10通过伸缩杆带动盖板9进行向左移动，对钢化玻璃板6进行遮盖，驱虫灯7能够在蚊虫较多的季节进行驱蚊虫，散热装置16吹出的风对地埋灯罩5吹风散热。

[0019] 以上所述，仅为本实用新型较佳的具体实施方式，但本实用新型的保护范围并不局限于此，任何熟悉本技术领域的技术人员在本实用新型揭露的技术范围内，根据本实用新型的技术方案及其实用新型构思加以等同替换或改变，都应涵盖在本实用新型的保护范围之内。

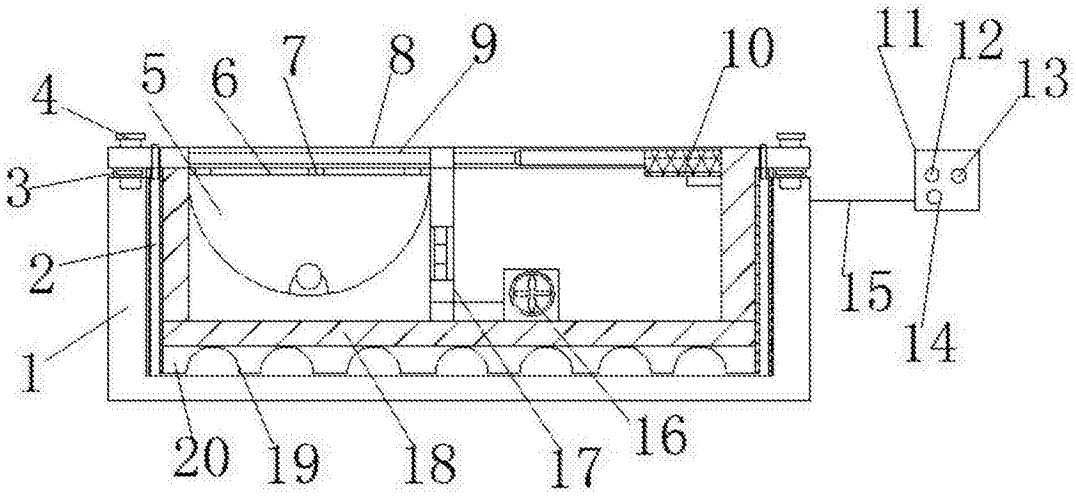

图1

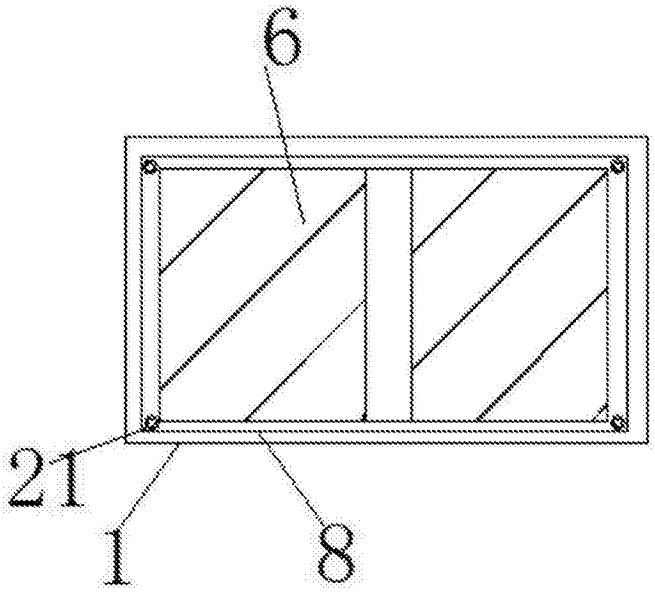

图2