(19)中华人民共和国国家知识产权局

(12)实用新型专利

(10)授权公告号 CN 203609372 U
(45)授权公告日 2014.05.28

(21)申请号 201320774343.4

(22)申请日 2013.12.02

(73)专利权人 金哲
地址 广东省深圳市宝安区宝城五区新宝苑B1403号

(72)发明人 金哲

(51)Int.Cl.
A47L 9/00(2006.01)
A47L 9/02(2006.01)
A47L 9/10(2006.01)

权利要求书1页 说明书2页 附图2页

(54)实用新型名称

紫外线杀菌除螨吸尘器

(57)摘要

紫外线杀菌除螨吸尘器，包括壳体、设置在壳体内的吸尘电机、吸尘头、设置在吸尘头内的拍打电机、与AC电机连接的过滤装置；所述吸尘头与过滤装置连接，吸尘头内设有紫外线灯管和拍打棒，吸尘头的上端设有吸软管接口，其中拍打棒与拍打电机连接，吸尘软管接口上接有吸尘软管；所述吸尘软管上设有吸头，吸头处设有刷毛；所述过滤装置包括储尘筒和设置在储尘筒内的过滤器，储尘筒与壳体进气端采用活扣连接；所述壳体上设有按压键和控制面板，壳体的出气端设有旋转盖；所述旋转盖上设有排气孔，内部设有消音垫。本实用新型利用吸尘头前下部设置的紫外线灯管在清扫、吸尘的同时进行有效的杀菌作业，是集杀菌、清扫、吸尘于一体的杀菌吸尘清洁器具。

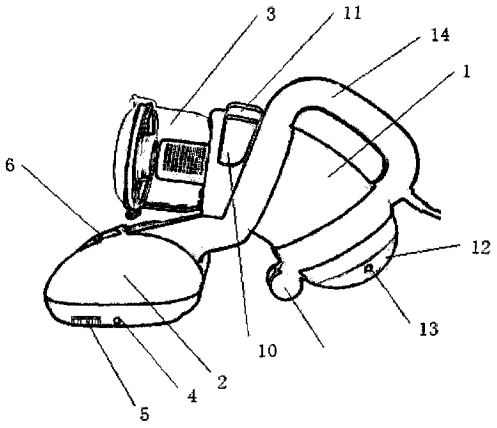

CN 203609372 U

1. 紫外线杀菌除螨吸尘器，包括壳体、设置在壳体内的吸尘电机、吸尘头、设置在吸尘头内的拍打电机、与 AC 电机连接的过滤装置；其特征是，所述吸尘头与过滤装置连接，吸尘头内设有紫外线灯管和拍打棒，吸尘头的上端设有吸软管接口，其中拍打棒与拍打电机连接，吸尘软管接口上接有吸尘软管；所述吸尘软管上设有吸头，吸头处设有刷毛；所述过滤装置包括储尘筒和设置在储尘筒内的过滤器，储尘筒与壳体进气端采用活扣连接；所述壳体上设有按压键和控制面板，壳体的出气端设有旋转盖，壳体的底部设有滚轮；所述旋转盖上设有排气孔，内部设有消音垫。

2. 根据权利要求 1 所述的紫外线杀菌除螨吸尘器，其特征是，所述吸尘头底部两侧边均设有紫外线感应器。

3. 根据权利要求 1 所述的紫外线杀菌除螨吸尘器，其特征是，所述壳体上设有把手，把手上设有电源开关。

4. 根据权利要求 1 所述的紫外线杀菌除螨吸尘器，其特征是，所述吸尘电机外设有电机外壳，吸尘电机、拍打电机和紫外线灯管与控制面板连接。

5. 根据权利要求 1 所述的紫外线杀菌除螨吸尘器，其特征是，所述控制面板上设有电源 LED 指示灯，拍打 LED 指示灯，吸尘电机 LED 指示灯，紫外线灯管 LED 指示灯。

6. 根据权利要求 1 所述的紫外线杀菌除螨吸尘器，其特征是，所述过滤器为 HEPA 过滤器。

紫外线杀菌除螨吸尘器

技术领域

[0001] 本实用新型涉及一种吸尘器，具体为紫外线杀菌除螨吸尘器。

背景技术

[0002] 家居的地面的地毯上极易滋生螨虫等各种细菌和寄生虫，这些细菌和寄生虫其分泌物和蜕皮都是过敏原，进入人体呼吸道或接触皮肤后，引起打喷嚏、流鼻涕等过敏症状，时间一长容易引发哮喘病、支气管炎、过敏性鼻炎、肾炎和过敏性皮炎等病症。传统的吸尘器不能有效的杀灭这些细菌和寄生虫，给家居生活或者公共场所卫生保洁造成危害。而且以往吸尘器的排气孔都是朝下，清扫时喷射的风会使细微的灰尘乱飞，最后被消费者吸入体内，危害人体健康。

实用新型内容

[0003] 本实用新型所解决的技术问题在于提供一种紫外线杀菌除螨吸尘器，以解决上述背景技术中提出的问题。

[0004] 本实用新型所解决的技术问题采用以下技术方案来实现：

[0005] 紫外线杀菌除螨吸尘器，包括壳体、设置在壳体内的吸尘电机、吸尘头、设置在吸尘头内的拍打电机、与 AC 电机连接的过滤装置；所述吸尘头与过滤装置连接，吸尘头内设有紫外线灯管和拍打棒，吸尘头的上端设有吸软管接口，其中拍打棒与拍打电机连接，吸尘软管接口上接有吸尘软管；所述吸尘软管上设有吸头，吸头处设有刷毛；所述过滤装置包括储尘筒和设置在储尘筒内的过滤器，储尘筒与壳体进气端采用活扣连接；所述壳体上设有按压键和控制面板，壳体的出气端设有旋转盖，壳体的底部设有滚轮；所述旋转盖上设有排气孔，内部设有消音垫。

[0006] 进一步，所述吸尘头底部两侧边均设有紫外线感应器，当离开地面 3 厘米紫外线针自动断电。

[0007] 进一步，所述壳体上设有把手，把手上设有电源开关。

[0008] 进一步，所述吸尘电机外设有电机外壳，吸尘电机、拍打电机和紫外线灯管与控制面板连接。

[0009] 进一步，所述控制面板上设有电源 LED 指示灯，拍打 LED 指示灯，吸尘电机 LED 指示灯，紫外线灯管 LED 指示灯。

[0010] 进一步，所述过滤器为 HEPA 过滤器。

[0011] 有益效果

[0012] 本实用新型利用刷器前板前下部设置的紫外线灯管在清扫、吸尘的同时进行有效的杀菌作业，是集杀菌、清扫、吸尘于一体的杀菌吸尘清洁器具。同时排气孔的位置可以任意调换，避免了以往排风口朝下而使灰尘乱飞的问题，消音垫的设计，将高音部转为低音波，减轻了振动噪音。

附图说明

[0013] 图 1 为本实用新型结构示意图；

[0014] 图 2 为吸尘软管结构示意图。

[0015] 图 3 为吸尘头底部示意图。

具体实施方式

[0016] 为了使本实用新型的实现技术手段、创作特征、达成目的与功效易于明白了解，下面结合具体图示，进一步阐述本实用新型。

[0017] 如图 1-3 所示，紫外线杀菌除螨吸尘器，包括壳体 1、设置在壳体内的吸尘电机、吸尘头 2、设置在吸尘头 2 内的拍打电机、与 AC 电机连接的过滤装置 3；所述吸尘头 2 与过滤装置 3 连接，吸尘头 1 内设有紫外线灯管 4 和拍打棒 5，吸尘头 2 的上端设有吸软管接口 6，其中拍打棒 5 与拍打电机连接，吸尘软管接口 6 上接有吸尘软管 7；所述吸尘软管 7 上设有吸头 8，吸头处设有刷毛 9，可以边清扫边吸尘；所述过滤装置 3 包括储尘筒和设置在储尘筒内的过滤器，储尘筒与壳体进气端采用活扣连接，按压按压键 10 可以直接将过滤装置取下；所述壳体 1 上设有按压键 10 和控制面板 11，壳体 1 的出气端设有旋转盖 12，壳体 1 的底部设有滚轮 13；所述旋转盖 12 上设有排气孔 13，通过转动旋转盖 12 可以调整排气孔 13 的位置，避免了以往排风口朝下而使灰尘乱飞的问题，内部设有消音垫，将高音部转为低音波，减轻了振动噪音。

[0018] 进一步，所述吸尘头 2 底部两侧边均设有紫外线感应器 15，当离开地面 3 厘米紫外线针自动断电。

[0019] 进一步，所述壳体上 1 设有把手 14，把手 14 上设有电源开关。

[0020] 进一步，所述吸尘电机外设有电机外壳，吸尘电机、拍打电机和紫外线灯管 4 与控制面 11 连接。

[0021] 进一步，所述控制面板 11 上设有电源 LED 指示灯，拍打 LED 指示灯，吸尘电机 LED 指示灯，紫外线灯管 LED 指示灯。

[0022] 进一步，所述过滤器为 HEPA 过滤器。

[0023] 上显示和描述了本实用新型的基本原理和主要特征和本实用新型的优点。本行业的技术人员应该了解，本实用新型不受上述实施例的限制，上述实施例和说明书中描述的只是说明本实用新型的原理，在不脱离本实用新型精神和范围的前提下，本实用新型还会有各种变化和改进，这些变化和改进都落入要求保护的本实用新型范围内。本实用新型的要求保护范围由所附的权利要求书及其等效物界定。

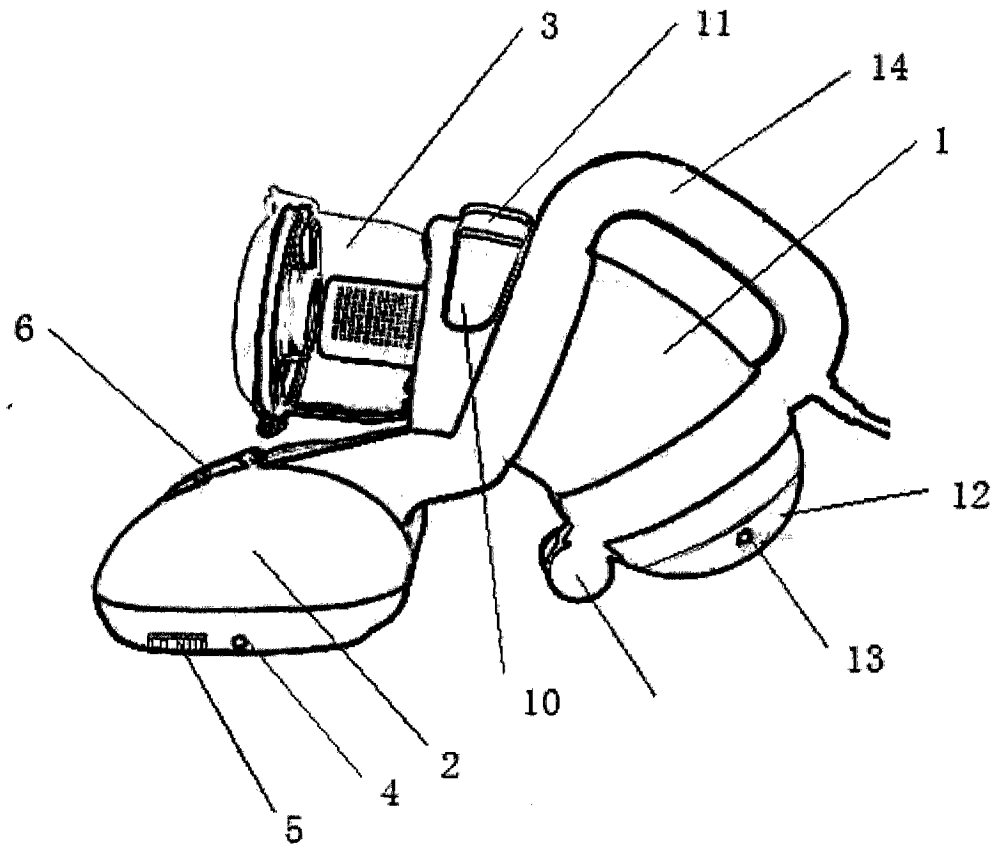

图 1

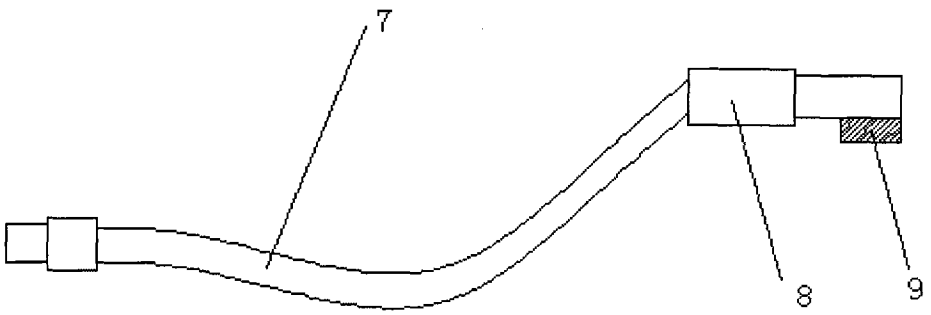

图 2

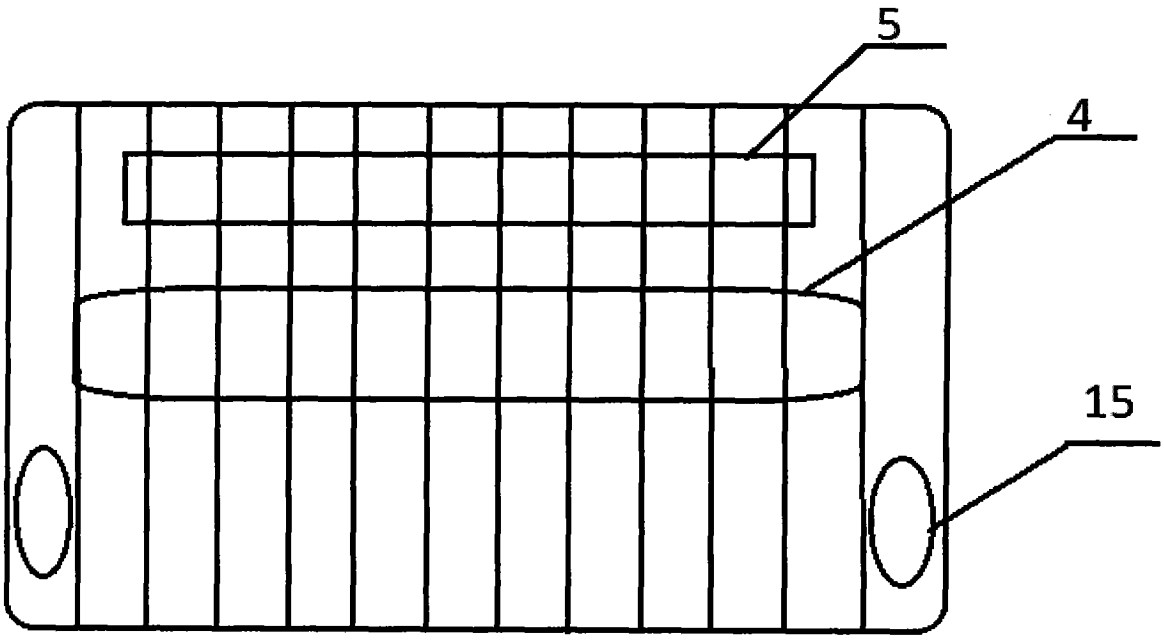

图 3