(19)中华人民共和国国家知识产权局

(12)发明专利

(10)授权公告号 CN 104115683 B
(45)授权公告日 2016.08.24

(21)申请号 201410300285.0

(22)申请日 2014.06.30

(73)专利权人 张家港市星星工具制造有限公司
地址 215626 江苏省苏州市张家港市锦丰镇杨锦公路359号

(72)发明人 卞建卫

(74)专利代理机构 南京纵横知识产权代理有限公司 32224
代理人 董建林

(51)Int.Cl.
A01G 3/02(2006.01)

(56)对比文件
CN 204031903 U,2014.12.24,
US 2002/0120987 A1,2002.09.05,
CN 202979585 U,2013.06.12,
CN 203072315 U,2013.07.24,
CN 203387212 U,2014.01.08,
US 8707491 B1,2014.04.29,

审查员 黄洁

权利要求书1页 说明书2页 附图1页

(54)发明名称

一种园艺剪刀

(57)摘要

本发明公开了一种园艺剪刀，包括铰接在一起的第一剪刀体和第二剪刀体，第一剪刀体包括第一剪刀头和第一剪刀柄，第一剪刀头的一端与第一剪刀柄固定连接，第一剪刀头的另一端的端部设置有第一刀刃，第二剪刀包括第二剪刀头和第二剪刀柄，第二剪刀头的一端与第二剪刀柄固定连接，第二剪刀头的另一端的端部设置有第二刀刃，第一剪刀头的顶面长度小于第一剪刀头的底面长度，第一剪刀头的底面长度等于第二剪刀头的顶面长度，第二剪刀头的顶面长度小于第二剪刀头的底面长度，第一剪刀头和第二剪刀头剪合时，第一剪刀头的底面与第二剪刀头的顶面贴靠，并且第一刀刃的刃面和第二刀刃的刃面位于同一平面上；解决了现有园艺剪刀功能单一的问题。

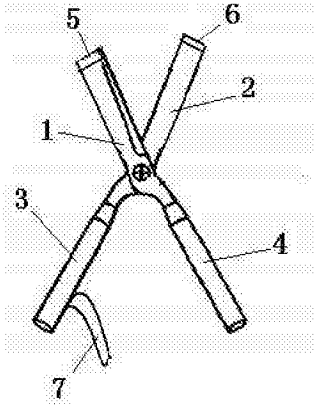

CN 104115683 B

1.一种园艺剪刀,其特征在于:包括铰接在一起的第一剪刀体和第二剪刀体,所述第一剪刀体包括第一剪刀头(1)和第一剪刀柄(4),所述第一剪刀头(1)的一端与第一剪刀柄(4)固定连接,所述第一剪刀头(1)的另一端的端部设置有第一刀刃(5),所述第二剪刀包括第二剪刀头(2)和第二剪刀柄(3),所述第二剪刀头(2)的一端与第二剪刀柄(3)固定连接,所述第二剪刀头(2)的另一端的端部设置有第二刀刃(6),所述第一剪刀头(1)的顶面长度小于第一剪刀头(1)的底面长度,所述第一剪刀头(1)的底面长度等于第二剪刀头(2)的顶面长度,所述第二剪刀头(2)的顶面长度小于第二剪刀头(2)的底面长度,第一剪刀头(1)和第二剪刀头(2)剪合时,第一剪刀头(1)的底面与第二剪刀头(2)的顶面贴靠,并且第一刀刃(5)的刃面和第二刀刃(6)的刃面位于同一平面上。

2.根据权利要求1所述的一种园艺剪刀,其特征在于:所述第一剪刀头(1)和第一剪刀柄(4)一体铸造成型,所述第二剪刀头(2)和第二剪刀柄(3)一体铸造成型。

3.根据权利要求1所述的一种园艺剪刀,其特征在于:所述第一剪刀体上还固定有魔术贴(7)。

4.根据权利要求3所述的一种园艺剪刀,其特征在于:所述魔术贴(7)为背靠背魔术贴。

5.根据权利要求1所述的一种园艺剪刀,其特征在于:所述第一刀刃(5)和第二刀刃(6)的刃面均为长方形。

6.根据权利要求5所述的一种园艺剪刀,其特征在于:所述第一刀刃(5)和第二刀刃(6)的刃面宽度相等。

一种园艺剪刀

技术领域

[0001] 本发明涉及一种剪刀，具体涉及一种园艺剪刀。

背景技术

[0002] 近些年来，随着人民环境意识的不断增强，随处可见绿化园林，而园艺剪刀是一种常用的修剪工具。园艺剪和普通剪刀不同之处在于，其刃短把长的特性，主要是利用杠杆原理，增加了力臂，是园艺剪在修剪树枝等时很是轻松。但是现有的园艺剪刀功能很是单一。

发明内容

[0003] 本发明提供了一种园艺剪刀，解决了现有园艺剪刀功能单一的问题。

[0004] 为了解决上述技术问题，本发明所采用的技术方案是：

[0005] 一种园艺剪刀，包括铰接在一起的第一剪刀体和第二剪刀体，所述第一剪刀体包括第一剪刀头和第一剪刀柄，所述第一剪刀头的一端与第一剪刀柄固定连接，所述第一剪刀头的另一端的端部设置有第一刀刃，所述第二剪刀包括第二剪刀头和第二剪刀柄，所述第二剪刀头的一端与第二剪刀柄固定连接，所述第二剪刀头的另一端的端部设置有第二刀刃，所述第一剪刀头的顶面长度小于第一剪刀头的底面长度，所述第一剪刀头的底面长度等于第二剪刀头的顶面长度，所述第二剪刀头的顶面长度小于第二剪刀头的底面长度，第一剪刀头和第二剪刀头剪合时，第一剪刀头的底面与第二剪刀头的顶面贴靠，并且第一刀刃的刃面和第二刀刃的刃面位于同一平面上。

[0006] 所述第一剪刀头和第一剪刀柄一体铸造成型，所述第二剪刀头和第二剪刀柄一体铸造成型.

[0007] 所述第一剪刀体上还固定有魔术贴。

[0008] 所述魔术贴为背靠背魔术贴。

[0009] 所述第一刀刃和第二刀刃的刃面均为长方形。

[0010] 所述第一刀刃和第二刀刃的刃面宽度相等。

[0011] 本发明所达到的有益效果：1、本发明在第一剪刀头和第二剪刀头的端部分别设置第一刀刃和第二刀刃，在剪合时，第一刀刃和第二刀刃的刃面位于同一平面上，即第一刀刃和第二刀刃的刃面构成一新的刃面，剪合后的园艺剪刀具有园艺铲的功能，功能不单一；2、本发明新的第一剪刀体上还固定有魔术贴，可以在剪合后绑定第一剪刀柄和第二剪刀柄。

附图说明

[0012] 图1为本发明的结构示意图。

具体实施方式

[0013] 下面结合附图对本发明作进一步描述。以下实施例仅用于更加清楚地说明本发明的技术方案，而不能以此来限制本发明的保护范围。

[0014] 如图1所示，一种园艺剪刀，包括铰接在一起的第一剪刀体和第二剪刀体，第一剪刀体包括第一剪刀头1和第一剪刀柄4，第一剪刀头1和第一剪刀柄4一体铸造成型，第一剪刀头1的一端与第一剪刀柄4固定连接，第一剪刀头1的另一端的端部设置有第一刀刃5，第一刀刃5的刃面均为长方形，第二剪刀包括第二剪刀头2和第二剪刀柄3，第二剪刀头2和第二剪刀柄3一体铸造成型，第二剪刀头2的一端与第二剪刀柄3固定连接，第二剪刀头2的另一端的端部设置有第二刀刃6，第二刀刃6的刃面均为长方形，且与第一刀刃5的刃面宽度相等，第一剪刀头1的顶面长度小于第一剪刀头1的底面长度，第一剪刀头1的底面长度等于第二剪刀头2的顶面长度，第二剪刀头2的顶面长度小于第二剪刀头2的底面长度，第一剪刀头1和第二剪刀头2剪合时，第一剪刀头1的底面与第二剪刀头2的顶面贴靠，并且第一刀刃5的刃面和第二刀刃6的刃面位于同一平面上。

[0015] 上述园艺剪刀在正常修剪树枝时，与普通愿意剪刀一样使用；需要使用园艺铲的功能时，将园艺剪刀剪合，此时第一刀刃5和第二刀刃6的刃面构成一新的刃面，将此刃面用作铲除之用，为了更好的固定第一剪刀柄4和第二剪刀柄3，保证新刃面的稳定，在第一剪刀体上还固定魔术贴7，此魔术贴7可采用背靠背魔术贴。

[0016] 上述园艺剪刀在第一剪刀头1和第二剪刀头2的端部分别设置第一刀刃5和第二刀刃6，在剪合时，第一刀刃5和第二刀刃6的刃面位于同一平面上，即第一刀刃5和第二刀刃6的刃面构成一新的刃面，剪合后的园艺剪刀具有园艺铲的功能，功能不单一。

[0017] 以上所述仅是本发明的优选实施方式，应当指出，对于本技术领域的普通技术人员来说，在不脱离本发明技术原理的前提下，还可以做出若干改进和变形，这些改进和变形也应视为本发明的保护范围。

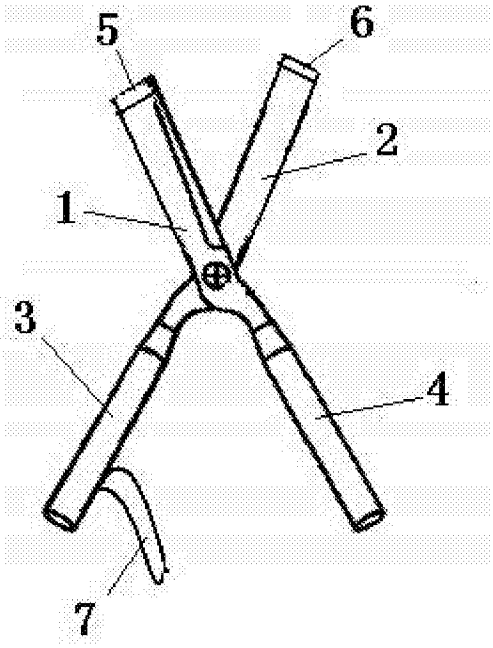

图1