(19)中华人民共和国国家知识产权局

(12)发明专利申请

(10)申请公布号 CN 105920722 A
(43)申请公布日 2016.09.07

(21)申请号 201610330435.1

(22)申请日 2016.05.13

(71)申请人 姜美玉
地址 262500 山东省青州市玲珑山南路102号

(72)发明人 姜美玉 王珊珊 赵晓田 邵庆芬

(74)专利代理机构 北京高沃律师事务所 11569
代理人 李娜

(51)Int.Cl.
A61M 31/00(2006.01)

权利要求书1页 说明书2页 附图1页

(54)发明名称

一种护理专用清洗消毒装置

(57)摘要

本发明公开了一种护理专用清洗消毒装置，包括主管，所述主管的右侧端部设有第一气囊袋，所述主管的右端表面上设有喷头，所述主管中部套接有套管，所述套管的右侧敞口处设有第二气囊袋，所述套管的左端上侧面设有出液管，该护理专用清洁消毒装置设置了隔挡喉部的第一气囊袋和方便清洁液排出的第二气囊袋，气囊袋方便装置在未充气状态下放入口腔内，同时柔软不会引起口腔不适，延伸架与齿轮座配合可根据口腔长度调整两个气囊袋之间的距离，同时防止套管在主管上转动引起出液管的位置变化，通过三通管和三通阀的配合，简化了气体交换管路，使气囊的充气与排气更加方便，该装置简单方便，能满足对口腔的深度消毒清洁。

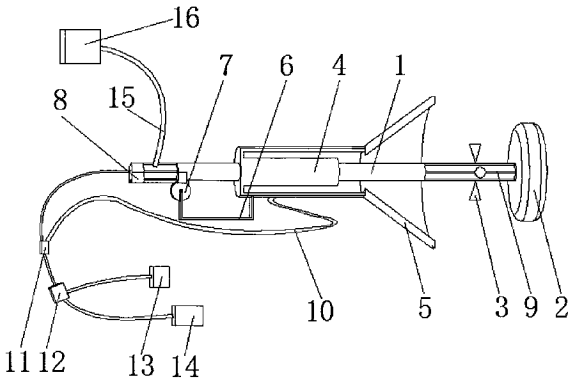

CN 105920722 A

1.一种护理专用清洗消毒装置，包括主管(1)，其特征在于：所述主管(1)的右侧端部设有第一气囊袋(2)，所述主管(1)的右端表面上设有喷头(3)，所述主管(1)中部套接有套管(4)，所述套管(4)的右侧敞口处设有第二气囊袋(5)，所述套管(4)的左端上侧面设有出液管(17)，所述套管(4)的左端下侧面设有延伸架(6)，所述延伸架(6)的左侧端面铰接有齿轮(7)，所述齿轮(7)与设在主管(1)左端下侧面的齿轮座(8)配合安装，所述第一气囊袋(2)上设有穿过主管(1)内部并贯穿左侧面的第一进气管(9)，所述第一进气管(9)以及设在第二气囊袋(5)上的第二进气管(10)分别连接三通管(11)的两个管口，所述三通管(11)的另一管口通过管道与三通阀(12)的一个管口相连，所述三通阀(12)的另外两个管口分别与增压机(13)和负压器(14)相连，所述主管(1)的左端上侧面通过进液管(15)与储药罐(16)相连，且所述储药罐(16)上设有小型增压器。

2.根据权利要求1所述的一种护理专用清洗消毒装置，其特征在于：所述第一气囊袋(2)充气后呈饼状，所述第二气囊袋(5)充气后呈漏斗状。

3.根据权利要求1所述的一种护理专用清洗消毒装置，其特征在于：所述延伸架(6)的表面设有防滑纹。

4.根据权利要求1所述的一种护理专用清洗消毒装置，其特征在于：所述出液管(17)与主管(1)呈六十度夹角。

一种护理专用清洗消毒装置

技术领域

[0001] 本发明涉及护理消毒技术领域，具体为一种护理专用清洗消毒装置。

背景技术

[0002] 目前，在给门腔疾病的患者清理清洗口腔时，一般都是先用镊子夹住药棉球或者在竹签棒上缠住药棉，然后沾取消毒液，对口腔进行清洗清理。这种方式虽然起到了一定的消毒杀菌的作用，但是其杀菌消毒效果较差，而且在消毒过程中，药棉容易掉落在患者的口腔内，需要重新操作，进行消毒，操作繁琐，而且掉落在口腔内的药棉容易引起口腔损伤或者交叉感染，喷洒类的设备在消毒时极易到达喉部，误入气管内引起口腔患者的剧烈咳嗽等不适，为此，我们提出一种护理专用清洗消毒装置。

发明内容

[0003] 本发明的目的在于提供一种护理专用清洗消毒装置，以解决上述背景技术中提出的问题。

[0004] 为实现上述目的，本发明提供如下技术方案：一种护理专用清洗消毒装置，包括主管，所述主管的右侧端部设有第一气囊袋，所述主管的右端表面上设有喷头，所述主管中部套接有套管，所述套管的右侧敞口处设有第二气囊袋，所述套管的左端上侧面设有出液管，所述套管的左端下侧面设有延伸架，所述延伸架的左侧端面铰接有齿轮，所述齿轮与设在主管左端下侧面的齿轮座配合安装，所述第一气囊袋上设有穿过主管内部并贯穿左侧面的第一进气管，所述第一进气管以及设在第二气囊袋上的第二进气管分别连接三通管的两个管口，所述三通管的另一管口通过管道与三通阀的一个管口相连，所述三通阀的另外两个管口分别与增压机和负压器相连，所述主管的左端上侧面通过进液管与储药罐相连，且所述储药罐上设有小型增压器。

[0005] 优选的，所述第一气囊袋充气后呈饼状，所述第二气囊袋充气后呈漏斗状。

[0006] 优选的，所述延伸架的表面设有防滑纹。

[0007] 优选的，所述出液管与主管呈六十度夹角。

[0008] 与现有技术相比，本发明的有益效果是：该护理专用清洁消毒装置设置了隔挡喉部的第一气囊袋和方便清洁液排出的第二气囊袋，使用气囊袋方便装置在未充气状态下放入口腔内，同时柔软不会引起口腔不适，延伸架与齿轮座配合可根据口腔长度调整两个气囊袋之间的距离，同时防止套管在主管上转动引起出液管的位置变化，通过三通管和三通阀的配合，简化了气体交换管路，使气囊的充气与排气更加方便，该装置简单方便，能满足对口腔的深度消毒清洁。

附图说明

[0009] 图1为本发明结构示意图。

[0010] 图中：1主管、2第一气囊袋、3喷头、4套管、5第二气囊袋、6延伸架、7齿轮、8齿轮座、

9第一进气管、10第二进气管、11三通管、12三通阀、13增压机、14负压器、15进液管、16储药罐、17出液管。

具体实施方式

[0011] 下面将结合本发明实施例中的附图，对本发明实施例中的技术方案进行清楚、完整地描述，显然，所描述的实施例仅仅是本发明一部分实施例，而不是全部的实施例。基于本发明中的实施例，本领域普通技术人员在没有做出创造性劳动前提下所获得的所有其他实施例，都属于本发明保护的范围。

[0012] 请参阅图1，本发明提供一种技术方案：一种护理专用清洗消毒装置，包括主管1，主管1的右侧端部设有第一气囊袋2，主管1的右端表面上设有喷头3，主管1中部套接有套管4，套管4的右侧敞口处设有第二气囊袋5，第一气囊袋2充气后呈饼状，第二气囊袋5充气后呈漏斗状，第一气囊袋2隔挡喉部，第二气囊袋5方便清洁液排出，使用气囊袋方便装置在未充气状态下放入口腔内，同时柔软不会引起口腔不适，套管4的左端上侧面设有出液管17，出液管17与主管1呈六十度夹角，套管4的左端下侧面设有延伸架6，延伸架6的表面设有防滑纹，延伸架6的左侧端面铰接有齿轮7，齿轮7与设在主管1左端下侧面的齿轮座8配合安装，延伸架6与齿轮座8配合可根据口腔长度调整两个气囊袋之间的距离，同时防止套管4在主管1上转动引起出液管17的位置变化，第一气囊袋2上设有穿过主管1内部并贯穿左侧面的第一进气管9，第一进气管9以及设在第二气囊袋5上的第二进气管10分别连接三通管11的两个管口，三通管11的另一管口通过管道与三通阀12的一个管口相连，三通阀12的另外两个管口分别与增压机13和负压器14相连，通过三通管11和三通阀12的配合，简化了气体交换管路，使气囊的充气与排气更加方便，主管1的左端上侧面通过进液管15与储药罐16相连，且储药罐16上设有小型增压器，该装置简单方便，能满足对口腔的深度消毒清洁。

[0013] 尽管已经示出和描述了本发明的实施例，对于本领域的普通技术人员而言，可以理解在不脱离本发明的原理和精神的情况下可以对这些实施例进行多种变化、修改、替换和变型，本发明的范围由所附权利要求及其等同物限定。

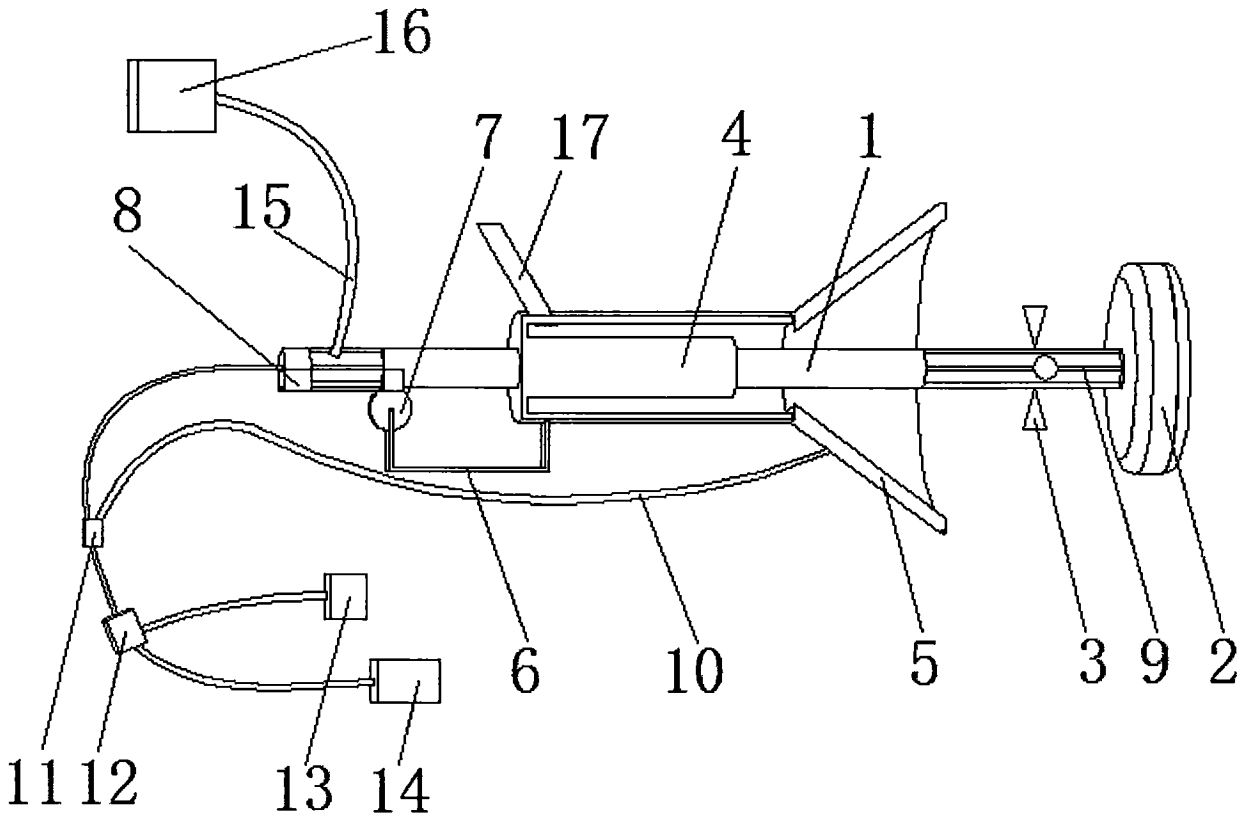

图1