H 02 G Ans.nr.: 4761/83
Indleveret: 14 okt 1983
Løbedag: 14 okt 1983
Alm. tilgængelig: 16 apr 1984
Prioritet: 15 okt 1982 SE 8205875
TELEFONAKTIEBOLAGET L M *ERICSSON;
Stockholm, SE.
Opfinder: Tuomas *Kerttunen; FI.
Fuldmægtig: Ingeniørfirmaet Budde, Schou & Co

Fremgangsmåde til fastgørelse af en installationsdåse i en vægplade og anordning til udøvelse af fremgangsmåden

Sammendrag. 4761-83

Der beskrives en fremgangsmåde og en anordning til i et hul i en vægplade (10,11) fra væggens yderside at fastgøre en i pladen forsænket elektrisk installationsdåse (1). Dåsen (1) har form som en i den ene ende åben cylinder med ved åbningen anbragte stoporganer (12), som kan gribe ind i hulkanten, og med i den cylinderformede dåsevæg anbragte ledningsåbninger (3). Efter at dåsen (1) er placeret i hullet i vægpladen (10,11), fastlåses dåsen til vægpladen ved, at fastgørelseselementer (4) indsættes i passende valgte ledige ledningsåbninger (3). Hvert fastgørelseselement (4) er forsynet med en støttearm (7,9), som i fastgørelseselementets indsatte stilling ligger an mod bagsiden af vægpladen (10,11) med den til fastholdelse af dåsen (1) nødvendige kraft.

4761-83
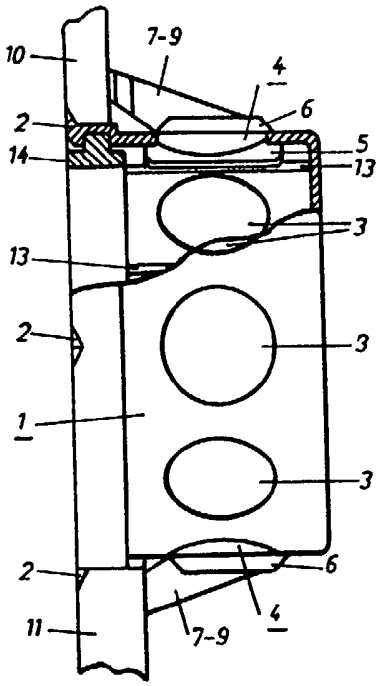
Fig. 1