(19)中华人民共和国国家知识产权局

(12)实用新型专利

(10)授权公告号 CN 203312576 U
(45)授权公告日 2013.11.27

(21)申请号 201320337520.2

(22)申请日 2013.06.13

(73)专利权人 高源
地址 256500 山东省滨州市博兴县博城四路115号博兴二中

(72)发明人 高源

(74)专利代理机构 济南舜源专利事务所有限公司 37205
代理人 辛向东

(51)Int.Cl.
H01R 13/70(2006.01)
H01R 31/06(2006.01)
H01R 13/46(2006.01)

权利要求书1页 说明书1页 附图1页

(54)实用新型名称

一种可串连子插座

(57)摘要

本实用新型提供了一种可串连子插座，包括有正方体外壳，其特征是：所述正方体外壳其中一面为串连面(1)，其余5个面为工作面(3)，所述串连面(1)上设有串连插头(7)，工作面(3)上设有三相插孔(5)、两相插孔(6)、电源开关(4)和工作状态指示灯(2)。

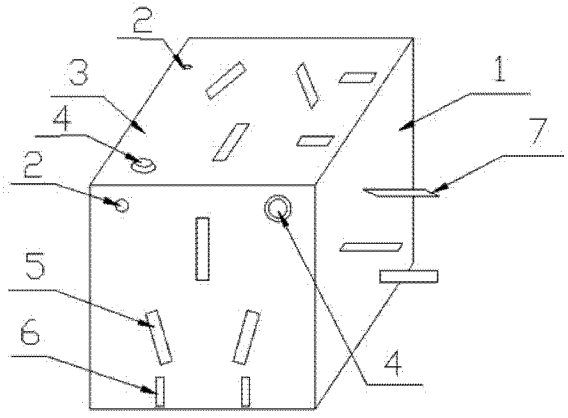

CN 203312576 U

1. 一种可串连子插座，包括有正方体外壳，其特征是：所述正方体外壳其中一面为串连面（1），其余 5 个面为工作面（3），所述串连面（1）上设有串连插头（7），工作面（3）上设有三相插孔（5）、两相插孔（6）、电源开关（4）和工作状态指示灯（2）。

2. 根据权利要求 1 所述的一种可串连子插座，其特征是：所述的串连插头（7）为三相插头。

3. 根据权利要求 1 所述的一种可串连子插座，其特征是：所述的串连插头（7）为两相插头。

一种可串连子插座

技术领域

[0001] 本实用新型涉及的是一种插座，尤其是一种可多个串连使用的子插座。

背景技术

[0002] 我们经常使用的插座大都是长方体形的，有的插座很大，但是其上插孔数量却不多，有时候当用量器上的插头将插座上的插孔插满时，还会显得过于拥挤，甚至不能完全将插孔利用起来。

发明内容

[0003] 本实用新型所要解决的技术问题，就是针对现有技术所存在的不足，而提供一种可多个串连使用的子插座，该子插座可以以现有插座为母插座，进行多个串连使用，携带方便，使用安全。

[0004] 本方案是通过如下技术措施来实现的：

[0005] 本方案公开的可串连子插座外壳为正方体，外壳的一面为串连面，面上设有串连插头，串连插头可以是三相的也可以是两相的，其余 5 个面为工作面面上设有三相插孔、两相插孔、电源开关和工作状态指示灯。

[0006] 使用时，可多个子插座多方向串连后，接于母插座上，根据线路需要开启电源开关，需要改变方向时，可通过关闭打开电源开关实现，也可以通过拔下特定子插座更换到相应方向上实现，既方便快捷，又安全。

[0007] 由此可见，本实用新型与现有技术相比，具有实质性特点和进步，其实施的有益效果也是显而易见的。

附图说明

[0008] 图 1 为本实用新型具体实施方式的结构示意图。

[0009] 图中，1 为串连面，2 为工作状态指示灯，3 为工作面，4 为电源开关，5 为三相插孔，6 为两相插孔，7 为三相串连插头。

具体实施方式

[0010] 为能清楚说明本方案的技术特点，下面通过一个具体实施方式，并结合其附图，对本方案进行阐述。

[0011] 通过附图可以看出，本方案的子插座外壳为正方体，外壳的一面为串连面（1），面上设有三相串连插头（7），，其余 5 个面为工作面（3），面上设有三相插孔（5）、两相插孔（6）、电源开关（4）和工作状态指示灯（2）。

[0012] 使用时，可多个子插座多方向串连后，接于母插座上，根据线路需要开启电源开关，需要改变方向时，可通过关闭打开电源开关实现，也可以通过拔下特定子插座更换到相应方向上实现，既方便快捷，又安全。

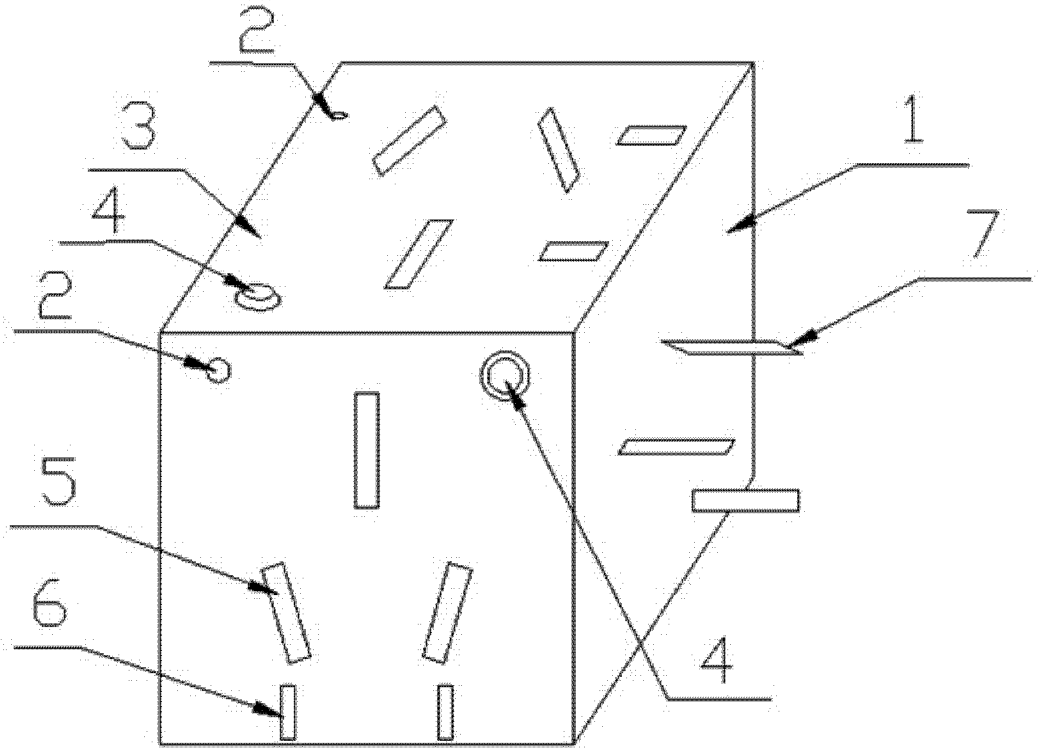

图 1