(19)国家知识产权局

(12)实用新型专利

(10)授权公告号 CN 216940581 U
(45)授权公告日 2022.07.12

(21)申请号 202220562354.5

(22)申请日 2022.03.15

(73)专利权人 余姚市和盛机械有限公司
地址 315400 浙江省宁波市余姚市丈亭镇丈一路173号

(72)发明人 柯启强 柯璇 柯超

(74)专利代理机构 宁波知鹰专利代理事务所(特殊普通合伙) 33321
专利代理师 蒋正威

(51)Int.Cl.
B25H 1/06(2006.01)
B25H 1/12(2006.01)
B25H 1/16(2006.01)

权利要求书1页 说明书3页 附图8页

(54)实用新型名称

一种两用工作台架

(57)摘要

本实用新型公开了一种两用工作台架，包括一呈长方形的第一工作台，第一工作台的前后两端均安装有一支撑架，第一工作台的顶部固定有一台板和一储物盒，储物盒位于第一工作台前端且靠在台板前侧，第一工作台的顶部放置有一呈长方形的第二工作台，第二工作台上安装有两根平行设置的支撑杆，第二工作台与第一工作台之间通过搭扣锁固定；两支撑架均包括两主支管、两副支管和一底座，两主支管上下延伸且固定在底座上，副支管上下延伸地从主支管上端插入且与主支管上下滑动配合。第二工作台上的两支撑杆上可以放台锯架，当需要放斜切锯架时，将搭扣锁打开，可以将第二工作台拆下与第一工作台分离，然后就可以在第一工作台的台板上放斜切锯架了。

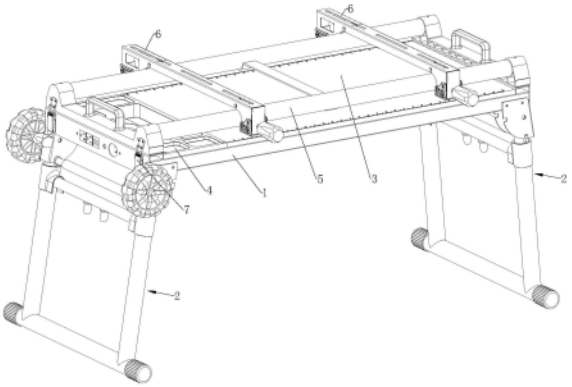

CN 216940581 U

1.一种两用工作台架,包括一呈长方形的第一工作台,第一工作台的前后两端均安装有一支撑架,其特征在于:所述第一工作台的顶部固定有一呈长方形的台板和一呈长方形的储物盒,储物盒位于第一工作台前端且靠在台板前侧,第一工作台的顶部放置有一呈长方形的第二工作台,第二工作台上安装有两根平行设置的支撑杆,第二工作台与第一工作台之间通过搭扣锁固定;两支撑架均包括两主支管、两副支管和一底座,两主支管上下延伸且固定在底座上,副支管上下延伸地从主支管上端插入且与主支管上下滑动配合,副支管的上端与第一工作台铰接。

2.根据权利要求1所述的一种两用工作台架,其特征在于:所述储物盒的顶面与台板的顶面在同一水平面上。

3.根据权利要求1所述的一种两用工作台架,其特征在于:所述第一工作台的前端具有放置槽,储物盒放入放置槽内,并通过螺丝连接的方式与第一工作台固定。

4.根据权利要求1所述的一种两用工作台架,其特征在于:所述第一工作台的顶部四角均设有一卡槽,第二工作台的底部四角均设有一卡块,卡槽供对应的卡块卡入。

5.根据权利要求1所述的一种两用工作台架,其特征在于:所述搭扣锁包括锁体和锁钩,第一工作台前后两端的左右两侧均固定一锁体,第二工作台前后两端的左右两侧均固定一锁钩。

6.根据权利要求1所述的一种两用工作台架,其特征在于:所述第二工作台的前后两端均具有一提手。

7.根据权利要求1所述的一种两用工作台架,其特征在于:所述支撑架还包括一根固定在两主支管上端之间的横杆,横杆内装入有一对拉杆,两拉杆对称设置且左右延伸地容置在横杆内,两副支管的下端和中部均设有一左右贯通的通孔,两主支管的上端均设有一左右贯通的卡孔,两拉杆相互远离的那一端均具有一凸头,凸头穿过对应的副支管上的其中一个通孔后,卡入对应的主支管上的卡孔内,两拉杆相互靠近的那一端均固定有一拉手,拉手包括露在横杆外的拉手主体。

8.根据权利要求7所述的一种两用工作台架,其特征在于:两拉杆上均套有一弹簧,拉杆远离主支管的那一端具有挡台,弹簧固定在主支管外壁和挡台侧壁之间。

9.根据权利要求7所述的一种两用工作台架,其特征在于:所述横杆的底部中间位置设有两个滑孔,拉手还包括位于拉手主体上端的凸柱,凸柱上下延伸地穿过滑孔且与滑孔左右滑动配合,凸柱与拉杆固定。

一种两用工作台架

技术领域

[0001] 本实用新型涉及一种工作台架，具体讲是一种两用工作台架。

背景技术

[0002] 现有技术中常用的工作台架通常有台锯架和斜切锯架两种，台锯架需要放到两根支撑杆上，斜切锯架则需要放在一块平整的台面上，无法在一台工作台架上实现既能放台锯架，又能放斜切锯架的功能，有待进一步地改善。

实用新型内容

[0003] 鉴于上述现有技术的缺陷，本实用新型的目的在于：提供一种两用工作台架。

[0004] 本实用新型的技术解决方案是：一种两用工作台架，包括一呈长方形的第一工作台，第一工作台的前后两端均安装有一支撑架，所述第一工作台的顶部固定有一呈长方形的台板和一呈长方形的储物盒，储物盒位于第一工作台前端且靠在台板前侧，第一工作台的顶部放置有一呈长方形的第二工作台，第二工作台上安装有两根平行设置的支撑杆，第二工作台与第一工作台之间通过搭扣锁固定；两支撑架均包括两主支管、两副支管和一底座，两主支管上下延伸且固定在底座上，副支管上下延伸地从主支管上端插入且与主支管上下滑动配合，副支管的上端与第一工作台铰接。

[0005] 进一步地，所述储物盒的顶面与台板的顶面在同一水平面上。

[0006] 进一步地，所述第一工作台的前端具有放置槽，储物盒放入放置槽内，并通过螺丝连接的方式与第一工作台固定。

[0007] 进一步地，所述第一工作台的顶部四角均设有一卡槽，第二工作台的底部四角均设有一卡块，卡槽供对应的卡块卡入。

[0008] 进一步地，所述搭扣锁包括锁体和锁钩，第一工作台前后两端的左右两侧均固定一锁体，第二工作台前后两端的左右两侧均固定一锁钩。

[0009] 进一步地，所述第二工作台的前后两端均具有一提手。

[0010] 进一步地，所述支撑架还包括一根固定在两主支管上端之间的横杆，横杆内装入有一对拉杆，两拉杆对称设置且左右延伸地容置在横杆内，两副支管的下端和中部均设有一左右贯通的通孔，两主支管的上端均设有一左右贯通的卡孔，两拉杆相互远离的那一端均具有一凸头，凸头穿过对应的副支管上的其中一个通孔后，卡入对应的主支管上的卡孔内，两拉杆相互靠近的那一端均固定有一拉手，拉手包括露在横杆外的拉手主体。

[0011] 进一步地，两拉杆上均套有一弹簧，拉杆远离主支管的那一端具有挡台，弹簧固定在主支管外壁和挡台侧壁之间。

[0012] 进一步地，所述横杆的底部中间位置设有两个滑孔，拉手还包括位于拉手主体上端的凸柱，凸柱上下延伸地穿过滑孔且与滑孔左右滑动配合，凸柱与拉杆固定。

[0013] 应用本实用新型所提供的一种两用工作台架，其有益效果是：第二工作台上的两支撑杆上可以放台锯架，当需要放斜切锯架时，将搭扣锁打开，可以将第二工作台拆下与第

一工作台分离，然后就可以在第一工作台的台板上放斜切锯架了；支撑架高度可以调节。

附图说明

[0014] 图1为本实用新型在支撑架未伸长时的整体结构示意图；

[0015] 图2为本实用新型在支撑架未伸长后的整体结构示意图；

[0016] 图3为本实用新型在支撑架未伸长时的分解示意图；

[0017] 图4为本实用新型的第二支撑台的结构示意图；

[0018] 图5为本实用新型在支撑架伸长后的侧视示意图；

[0019] 图6为图5中A-A方向的剖视示意图；

[0020] 图7为图6中G区域的放大示意图；

[0021] 图8为本实用新型的支撑架的分解示意图。

[0022] 图中所示：1—第一工作台，11—放置槽，12—卡槽，2—支撑架，21—主支管，211—卡孔，22—副支管，221—通孔，23—底座，24—横杆，241—滑孔，25—拉杆，251—凸头，252—挡台，26—拉手，261—拉手主体，262—凸柱，27—弹簧，28—护套，3—台板，4—储物盒，5—第二工作台，51—卡块，52—提手，6—支撑杆，7—搭扣锁，71—锁体，72—锁钩。

具体实施方式

[0023] 为比较直观、完整地理解本实用新型的技术方案，现就结合本实用新型附图进行非限制性的特征说明如下：

[0024] 如图1—图8所示，一种两用工作台架，包括一呈长方形的第一工作台1，第一工作台1的前后两端均安装有一支撑架2，第一工作台1的顶部固定有一呈长方形的台板3和一呈长方形的储物盒4，储物盒4位于第一工作台1前端且靠在台板3前侧，第一工作台1的顶部放置有一呈长方形的第二工作台5，第二工作台5上安装有两根平行设置的支撑杆6，第二工作台5与第一工作台1之间通过搭扣锁7固定；两支撑架2均包括两主支管21、两副支管22和一底座23，两主支管21上下延伸且固定在底座23上，副支管22上下延伸地从主支管21上端插入且与主支管21上下滑动配合，副支管22的上端与第一工作台1铰接。

[0025] 储物盒4的顶面与台板3的顶面在同一水平面上。当斜切锯架长度过长时，储物盒4顶部也可以用来放斜切锯架。

[0026] 如图3所示，为了方便安装储物盒4，第一工作台1的前端具有放置槽11，储物盒4放入放置槽11内，并通过螺丝连接的方式与第一工作台1固定。

[0027] 台板3的左右两侧均设有刻度线，方便量木板或木条的尺寸。

[0028] 如图3和图4所示，为了能够较为稳固地将第二工作台5放到第一工作台1上，第一工作台1的顶部四角均设有一卡槽12，第二工作台5的底部四角均设有一卡块51，卡槽12供对应的卡块51卡入。

[0029] 搭扣锁7包括锁体71和锁钩72，锁体71钩住锁钩72，第一工作台1前后两端的左右两侧均固定一锁体71，第二工作台5前后两端的左右两侧均固定一锁钩72。

[0030] 如图1和图2所示，第二工作台5的前后两端均具有一提手52，方便用手将第二工作台5提起来。

[0031] 如图6—图8所示，支撑架2还包括一根固定在两主支管21上端之间的横杆24，横杆

24内装入有一对拉杆25，两拉杆25对称设置且左右延伸地容置在横杆24内，两副支管22的下端和中部均设有一左右贯通的通孔221，两主支管21上端均套有一护套28，两主支管21的上端均设有一左右贯通的卡孔211，两拉杆25相互远离的那一端均具有一凸头251，凸头251穿过对应的副支管22上的其中一个通孔221后，卡入对应的主支管21上的卡孔211内，两拉杆25相互靠近的那一端均固定有一拉手26，拉手26包括露在横杆24外的拉手主体261。两拉杆25上均套有一弹簧27，拉杆25远离主支管21的那一端具有挡台252，弹簧27固定在主支管21外壁和挡台252侧壁之间。当需要调整图1状态的支撑架2高度时，用手捏住两个拉手26，使两拉手26靠拢，两拉杆25也相互靠拢，使得拉杆25移出卡孔211和副支管22中部的通孔221，然后拉动主支管21一些距离，松开拉手26，继续拉动主支管21，副支管22逐渐从主支管21内滑出去，直到拉杆25的凸头251通过弹簧27的弹力自动卡入副支管22下端的通孔221和主支管21的卡孔211内，高度调整后的状态如图2所示。

[0032] 如图7所示，横杆24的底部中间位置设有两个滑孔241，拉手26还包括位于拉手主体261上端的凸柱262，凸柱262上下延伸地穿过滑孔241且与滑孔241左右滑动配合，凸柱262与拉杆25固定。凸柱262与拉杆25的挡台252固定。

[0033] 本实用新型所提供的一种两用工作台架，第二工作台5上的两支撑杆6上可以放台锯架，当需要放斜切锯架时，将搭扣锁7打开，可以将第二工作台5拆下与第一工作台1分离，然后就可以在第一工作台1的台板3上放斜切锯架了；支撑架2高度可以调节，通常情况下，台锯架和斜切锯架的高度是不同的，所以可以通过调整支撑架2的高度来配合使用台锯架或斜切锯架。

[0034] 当然，以上仅为本实用新型的较佳实施例而已，非因此即局限本实用新型的专利范围，凡运用本实用新型说明书及图式内容所为之简易修饰及等效结构变化，均应同理包含于本实用新型的专利保护范围之内。

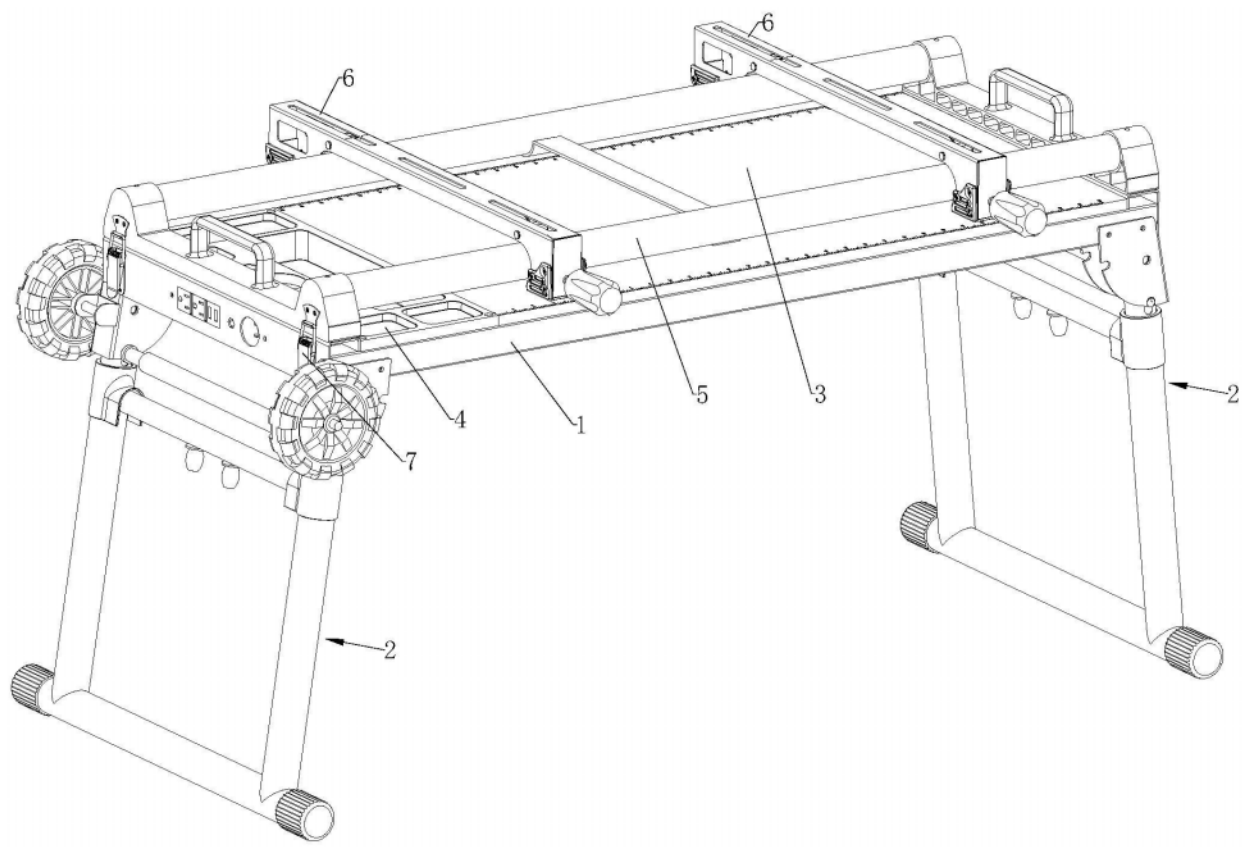

图1

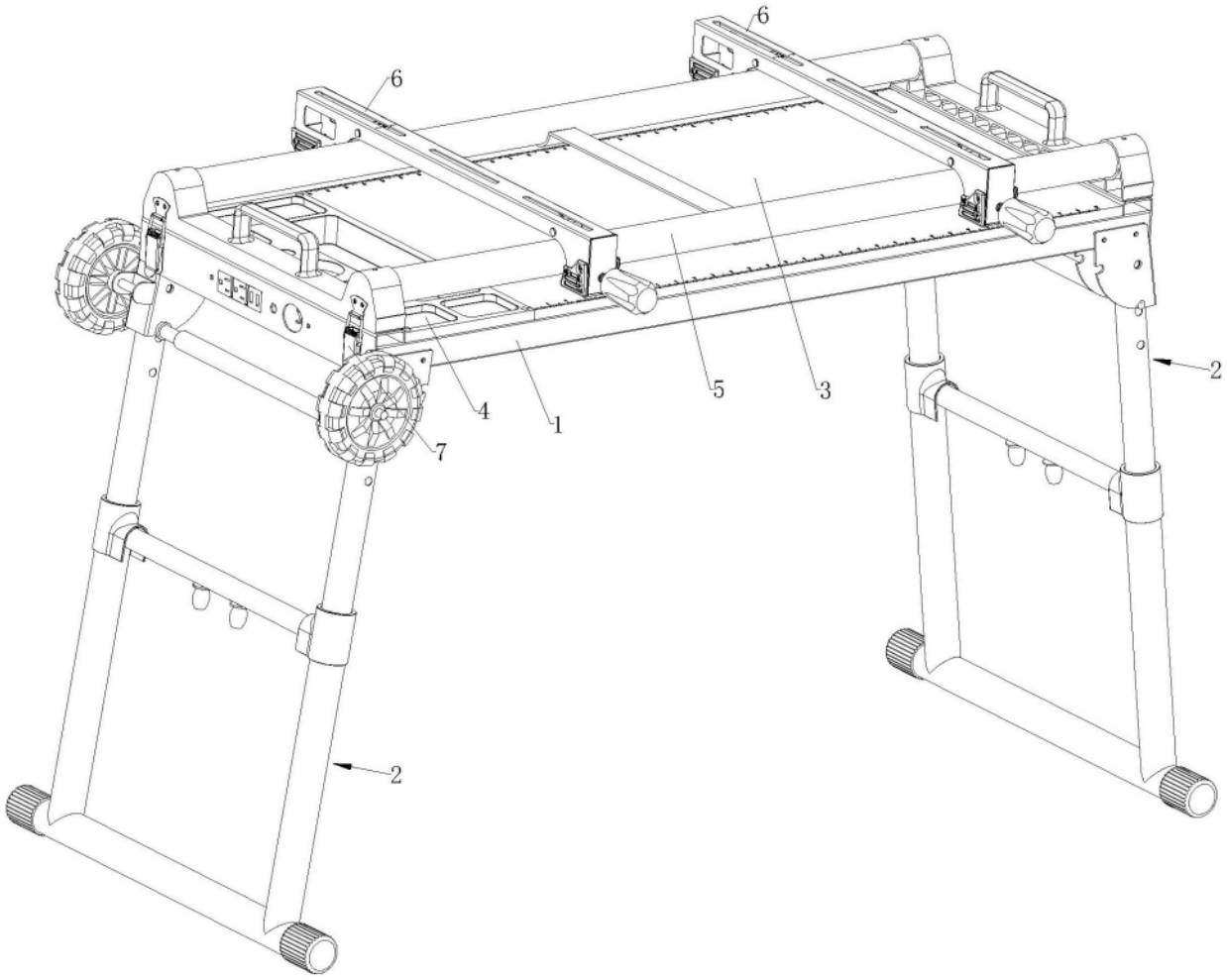

图2

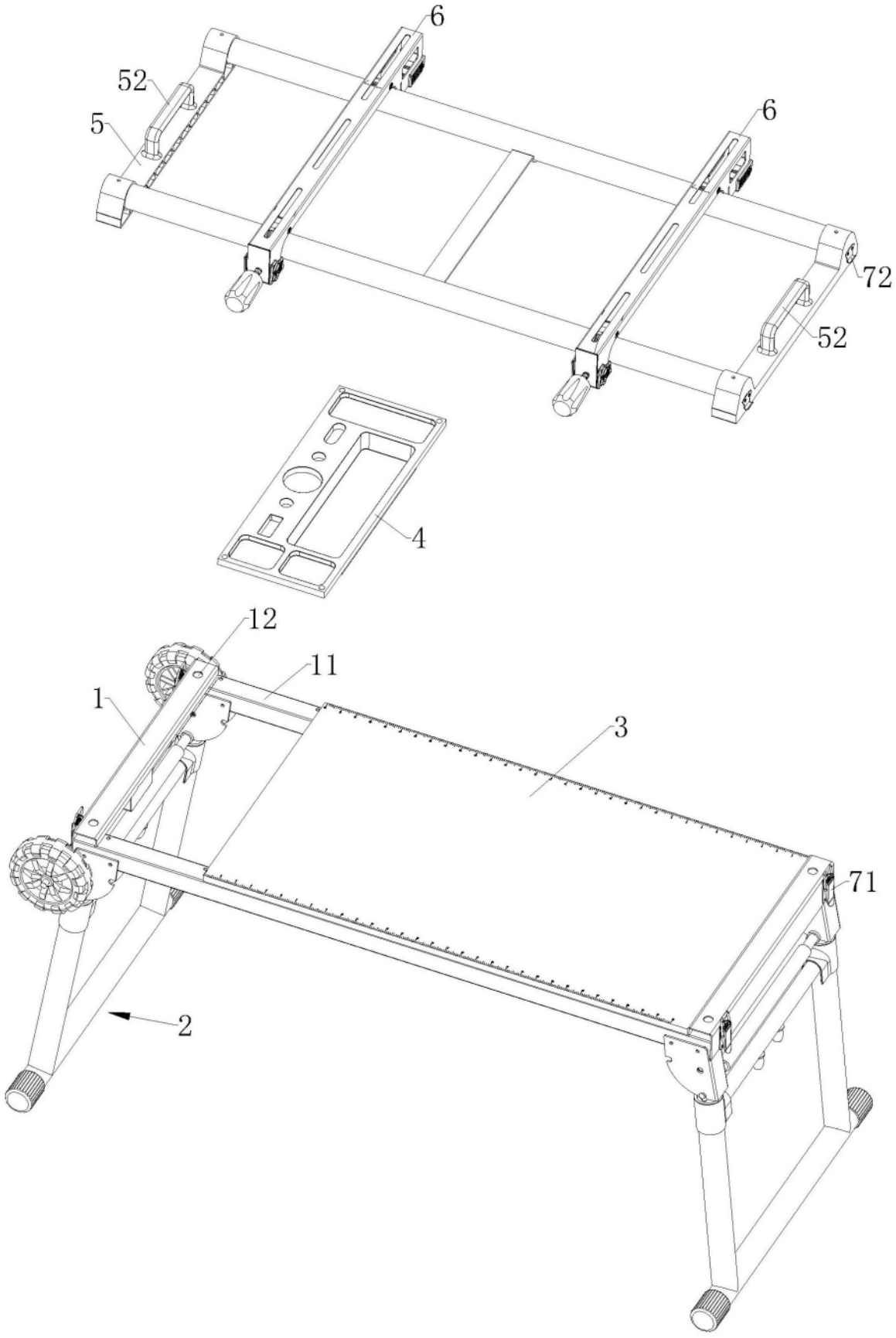

图3

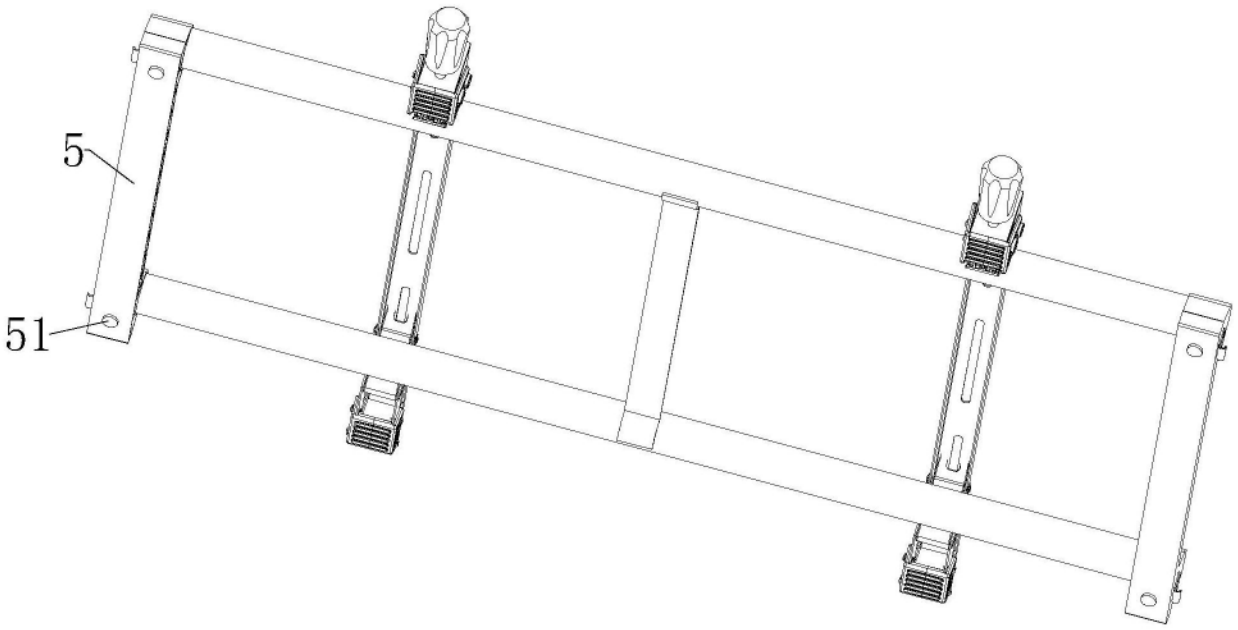

图4

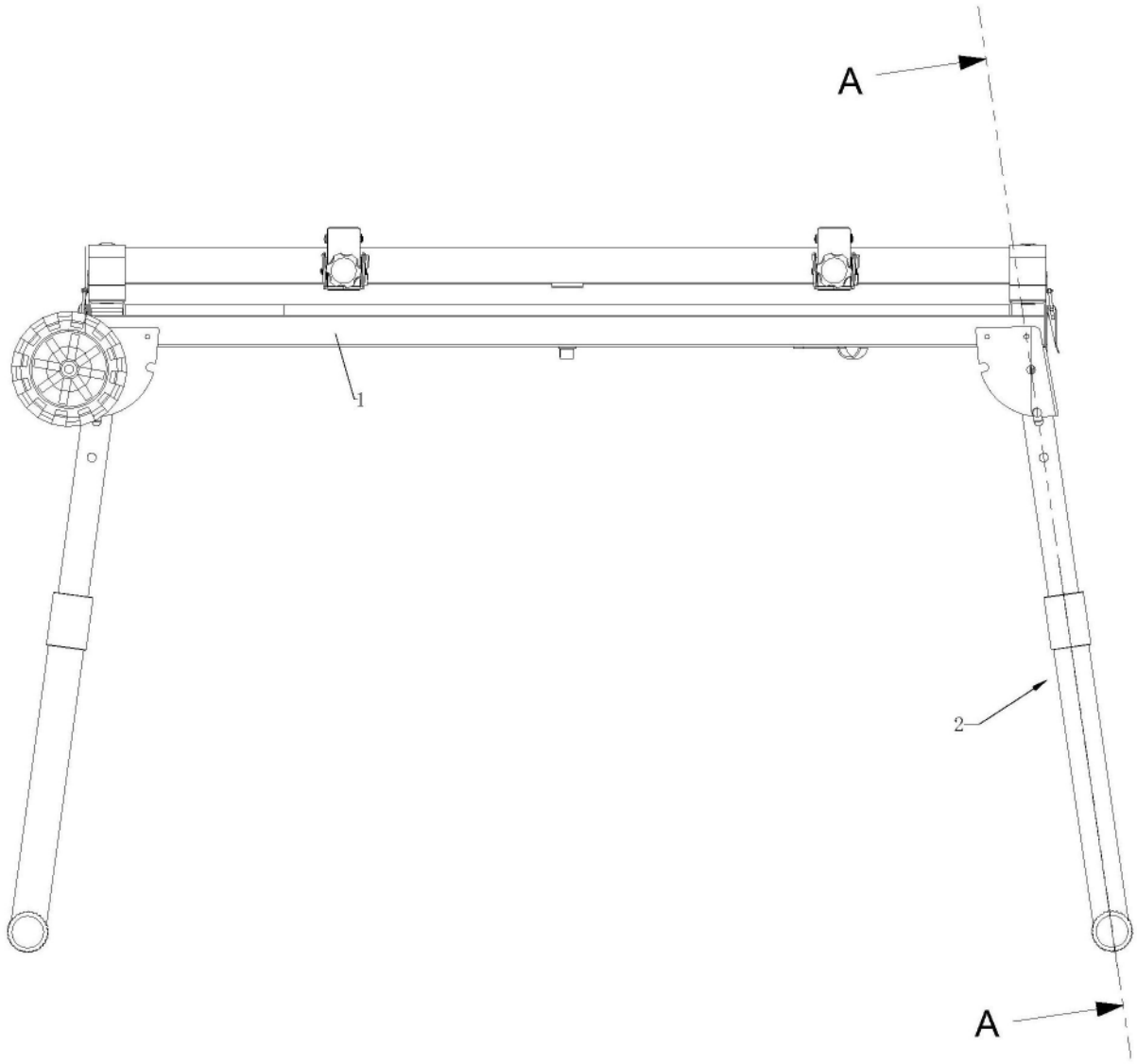

图5

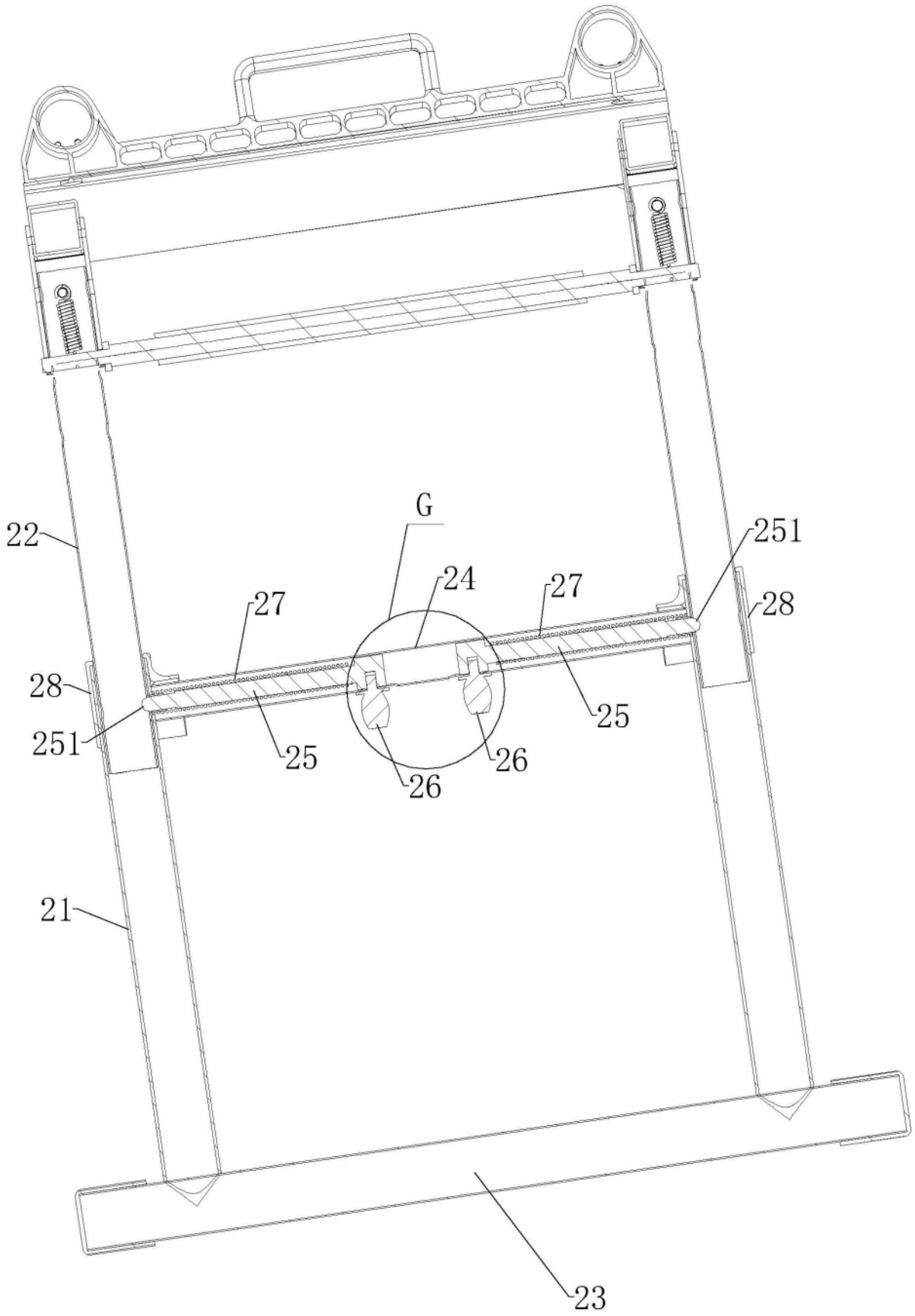

图6

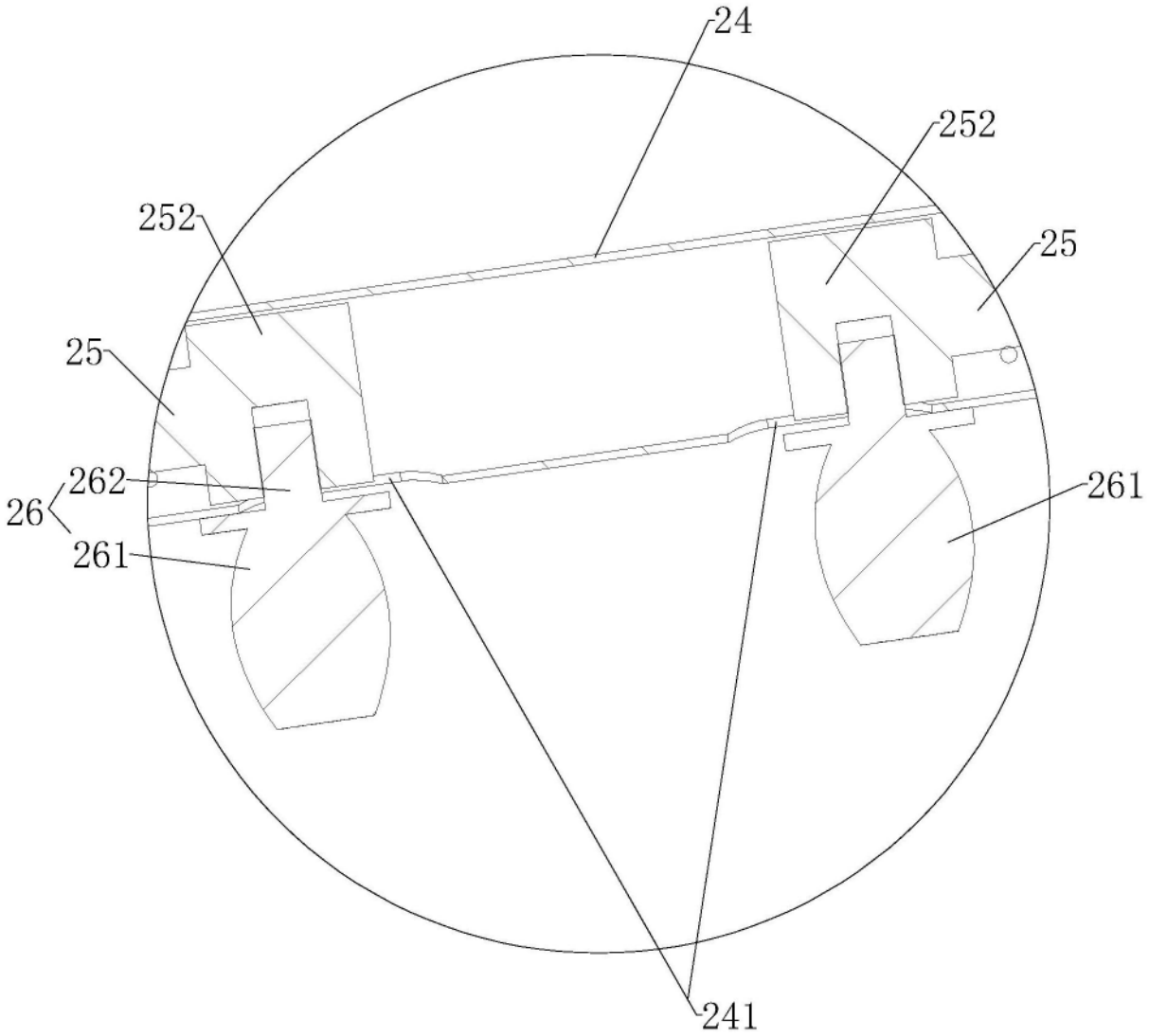

图7

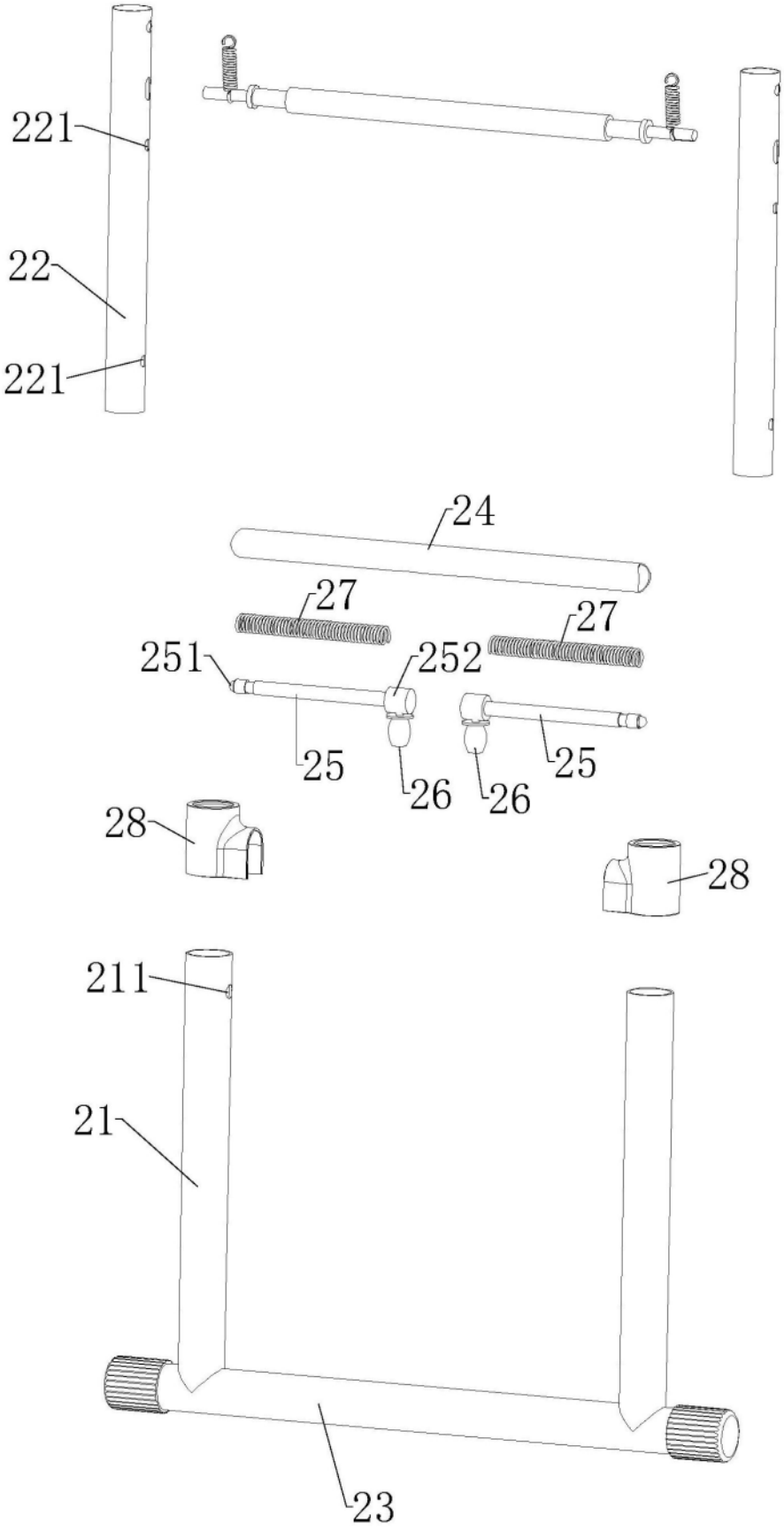

图8