(19)国家知识产权局

(12)实用新型专利

(10)授权公告号 CN 219048735 U
(45)授权公告日 2023.05.23

(21)申请号 202222415432.1

(22)申请日 2022.09.13

(73)专利权人 江西中医药大学附属医院
地址 330000 江西省南昌市东湖区八一大道445号

(72)发明人 刘丹 刘福水 赵小兰 方婷

(74)专利代理机构 北京奥肯律师事务所 11881
专利代理师 张晓欣

(51)Int.Cl.
A61B 17/3209(2006.01)
A61H 39/08(2006.01)

(ESM)同样的发明创造已同日申请发明专利

权利要求书1页 说明书2页 附图1页

(54)实用新型名称

一种新型螺纹针刀

(57)摘要

本实用新型属于医疗器械技术领域，具体涉及一种新型螺纹针刀，包括手柄、针体和针刀刃，所述针体的上端与所述手柄固定连接，所述针体的下端与针刀刃一体成型，所述针体从上至下依次包括一体成型的光滑针段和螺纹针段，所述螺纹针段的表面设有螺旋纹凹槽组。本实用新型螺纹针刀在针体下部，针刀刃上0.5cm～2cm范围内将光滑的针体表面设计为螺纹段，并在螺纹段的表面设计特殊的螺旋纹凹槽组，能够增加针体与肌肉组织之间的吸附力，使针刀刺入组织之后能够相对地固定针体的位置，便于精准地掌握切割的部位。

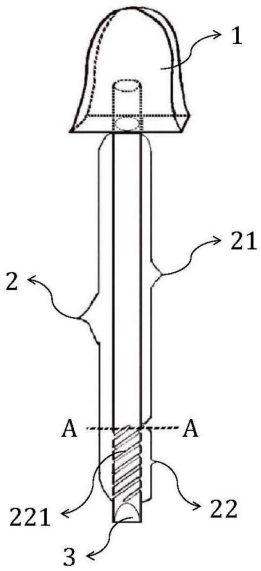

CN 219048735 U

1.一种新型螺纹针刀,其特征在于,包括手柄(1)、针体(2)和针刀刃(3),所述针体(2)的上端与所述手柄(1)固定连接,所述针体(2)的下端与针刀刃(3)一体成型,所述针体(2)从上至下依次包括一体成型的光滑针段(21)和螺纹针段(22),所述螺纹针段(22)的表面设有螺旋纹凹槽组。

2.根据权利要求1所述的一种新型螺纹针刀,其特征在于,所述螺旋纹凹槽组由三条螺旋凹纹(221)呈三螺旋结构组成。

3.根据权利要求2所述的一种新型螺纹针刀,其特征在于,三条所述螺旋凹纹(221)各自的对称轴之间分别相互间隔120°。

4.根据权利要求2或3所述的一种新型螺纹针刀,其特征在于,三条所述螺旋凹纹(221)相互之间的螺距为1.5mm。

5.根据权利要求1所述的一种新型螺纹针刀,其特征在于,所述针体(2)的总长度为4cm～12.5cm,直径为0.4mm～3.0mm。

6.根据权利要求5所述的一种新型螺纹针刀,其特征在于,所述螺纹针段(22)的长度为0.5cm～2cm。

一种新型螺纹针刀

技术领域

[0001] 本实用新型属于医疗器械技术领域，具体涉及一种新型螺纹针刀。

背景技术

[0002] 针刀疗法将中医的基本理论和西医的手术解剖基本理论融为一体，是一种介于手术方法和非手术疗法之间的闭合性松解术。针刀疗法的优点是治疗过程操作简单，治疗时切口小，不用缝合，对人体组织损伤小，不容易引起感染，无不良反应，病人无明显痛苦和恐惧感，术后无需休息，治疗时间短，疗程短，患者易于接受。针刀是在古代九针中的针、锋针等基础上，结合现代医学外科用手术刀而发展形成的，是与软组织松解手术有机结合的产物。针刀治疗需要利用针刀的刀口破皮，并顺势深入到肌肉的深层，根据情况到达骨面或者触及神经鞘膜，而皮下组织情况复杂，因此，需要术者在操作过程中保持针体位置相对固定。故而对医师尤其是初学者在进针后保持针体稳定性有严格的要求。现有技术中，临床上医师在进行针刀疗法时，针体刺入人体皮肤后，由于诸多因素可能导致针体位置产生偏移，致使针刀难以维持固定的位置。

实用新型内容

[0003] 本实用新型目的在于克服现有技术中针体位置易产生偏移，致使针刀难以维持固定位置的不足，提供一种新型螺纹针刀，使术者在操作过程中，将针刀刺入组织后能够固定针体位置，精准地掌握切割部位。

[0004] 为达到上述目的，本实用新型采用的技术方案如下：

[0005] 一种新型螺纹针刀，包括手柄、针体和针刀刃，所述针体的上端与所述手柄固定连接，所述针体的下端与针刀刃一体成型，所述针体从上至下依次包括一体成型的光滑针段和螺纹针段，所述螺纹针段的表面设有螺旋纹凹槽组。

[0006] 进一步地，所述螺旋纹凹槽组由三条螺旋凹纹呈三螺旋结构组成。

[0007] 优选地，三条所述螺旋凹纹各自的对称轴之间分别相互间隔120°。

[0008] 优选地，三条所述螺旋凹纹相互之间的螺距为1.5mm。

[0009] 优选地，所述针体的总长度为4cm～12.5cm，直径为0.4mm～3.0mm。

[0010] 优选地，所述螺纹针段的长度为0.5cm～2cm。

[0011] 本实用新型螺纹针刀在针体下部，针刀刃上0.5cm～2cm范围内将光滑的针体表面设计为螺纹段，并在螺纹段的表面设计特殊的螺旋纹凹槽组，能够增加针体与肌肉组织之间的吸附力，使针刀刺入组织后能够相对地固定针体的位置，便于精准地掌握切割的部位。

附图说明

[0012] 图1为本实用新型总体结构正面示意图；

[0013] 图2为图1中A-A处的截面图；

[0014] 图1-2中的标记含义如下：1-手柄，2-针体，21-光滑针段，22-螺纹针段，221-螺旋

凹纹,3-针刀刃。

具体实施方式

[0015] 在本实用新型的描述中有必要理解的是,指示的方位或位置关系均为基于附图所示的方位或位置关系,目标仅为便于描述本实用新型和简化描述,并不是指示或暗示所指部件必须具有特定的方位、以特定的方位构造和操作,因此不能理解为对本实用新型的限制。

[0016] 下面结合附图对本实用新型的具体实施例做详细说明。

[0017] 一种新型螺纹针刀,如图1所示,包括手柄1、针体2和针刀刃3,所述针体2的上端与所述手柄1固定连接,所述针体2的下端与针刀刃3一体成型,所述针体2从上至下依次包括一体成型的光滑针段21和螺纹针段22,所述螺纹针段22的表面设有螺旋纹凹槽组,所述螺旋纹凹槽组由三条螺旋凹纹221呈三螺旋结构组成。

[0018] 如图2所示,三条所述螺旋凹纹221各自的对称轴之间分别相互间隔120°,三条所述螺旋凹纹221相互之间的螺距为1.5mm。

[0019] 在本实施例中,所述针体2的总长度为10.0cm,直径为1.0mm;所述螺纹针段22的长度为2.0cm。

[0020] 本实用新型螺纹针刀在针体下部,针刀刃3上0.5cm～2cm范围内将光滑的针体表面设计为螺纹段,并在螺纹段的表面设计特殊的螺旋纹凹槽组,能够增加针体与肌肉组织之间的吸附力,使针刀刺入组织后能够相对地固定针体的位置,便于精准地掌握切割的部位。

[0021] 随机选取25名医师使用本新型螺纹针刀施行针刀疗法,通过对患者及医师的问卷调查,结果表明:医师在操作过程中,将本实用新型的螺纹针刀刺入组织后能够固定针体位置,精准掌握切割的部位,尤其是针对初学者在进针后保持针体稳定性具有突出的操作提升效果,充分满足严格要求。

[0022] 本实用新型说明书中没有作详细描述的内容均属于本领域技术人员公知的现有技术。本实用新型使用到的异形件根据说明书和附图的记载均可以进行订制,在此不再详述。

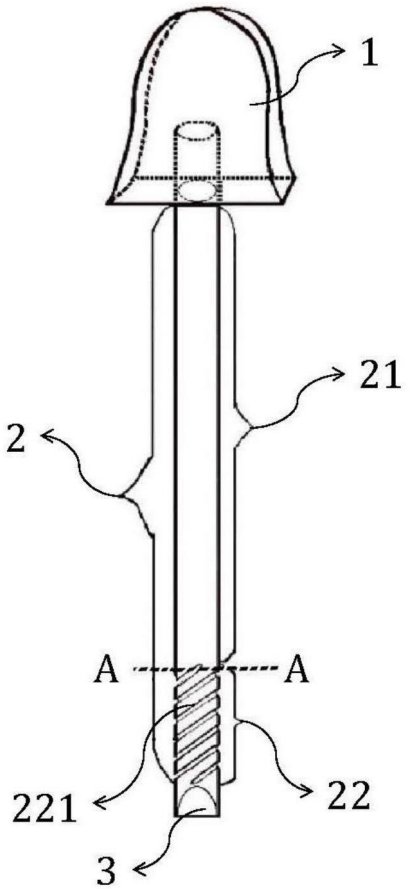

图1

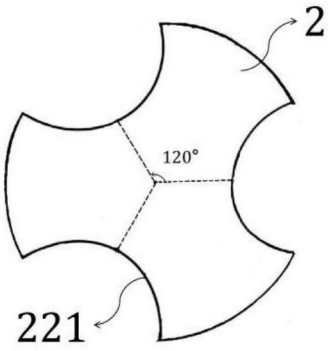

图2