(19)中华人民共和国国家知识产权局

(12)实用新型专利

(10)授权公告号 CN 206044213 U
(45)授权公告日 2017.03.29

(21)申请号 201620664922.7

(22)申请日 2016.06.29

(73)专利权人 南安上远玻璃有限公司
地址 362000 福建省泉州市南安市溪美街道崎峰社区居委会崎峰祖厝路工业区121号

(72)发明人 陈伟峰

(51)Int.Cl.
A47G 19/20(2006.01)

权利要求书1页 说明书2页 附图3页

(54)实用新型名称

一种方便处理茶叶的玻璃茶壶

(57)摘要

本实用新型公开了一种方便处理茶叶的玻璃茶壶，包括玻璃茶壶本体，所述玻璃茶壶本体的下端部设有隔热底座，隔热底座的下侧设有防滑底板，玻璃茶壶本体的内部设有茶叶滤网内胆，茶叶滤网内胆的上部悬挂在玻璃茶壶本体的开口处，茶叶滤网内胆的上侧设有茶壶盖，茶壶盖的上侧设有提手；茶壶盖的下侧固定连接有连接杆；所述连接杆的下端固定连接有茶叶皿，茶叶皿的外侧和下部均设有通孔，茶叶皿的上部设有组合式皿盖；所述组合式皿盖包括左侧盖板和右侧盖板，所述左侧盖板和右侧盖板通过磁铁S极和磁铁N极的吸附力闭合为一个整体。本实用新型结构简单，能够方便对茶叶进行清理适合推广使用。

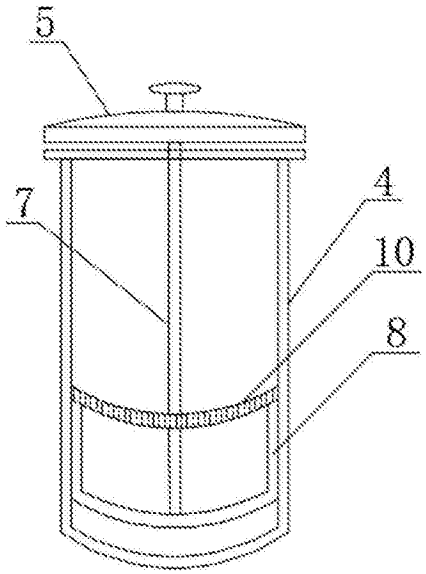

CN 206044213 U

1.一种方便处理茶叶的玻璃茶壶，包括玻璃茶壶本体(1)，其特征在于：所述玻璃茶壶本体(1)的下端部设有隔热底座(2)，隔热底座(2)的下侧设有防滑底板(3)，玻璃茶壶本体(1)的内部设有茶叶滤网内胆(4)，茶叶滤网内胆(4)的上部悬挂在玻璃茶壶本体(1)的开口处，茶叶滤网内胆(4)的上侧设有茶壶盖(5)，茶壶盖(5)的上侧设有提手(6)，茶壶盖(5)的下侧固定连接有连接杆(7)；

所述连接杆(7)的下端固定连接有茶叶皿(8)，茶叶皿(8)的外侧和下部均设有通孔(9)，茶叶皿(8)的上部设有组合式皿盖(10)；

所述组合式皿盖(10)包括左侧盖板(11)和右侧盖板(12)，所述左侧盖板(11)和右侧盖板(12)通过磁铁S极(13)和磁铁N极(14)的吸附力闭合为一个整体。

2.根据权利要求1所述的一种方便处理茶叶的玻璃茶壶，其特征在于：所述玻璃茶壶本体(1)的内腔底部为圆弧形，茶叶滤网内胆(4)的底部为对应的圆弧形。

3.根据权利要求1所述的一种方便处理茶叶的玻璃茶壶，其特征在于：所述左侧盖板(11)和右侧盖板(12)均为半圆形，并且左侧盖板(11)和右侧盖板(12)的中部均设有半圆形的通孔，当左侧盖板(11)和右侧盖板(12)组合时，构成一个圆孔，该圆孔的直径与连接杆(7)的直径相等。

4.根据权利要求1所述的一种方便处理茶叶的玻璃茶壶，其特征在于：所述磁铁S极(13)和磁铁N极(14)均设有两组，且位置对应。

一种方便处理茶叶的玻璃茶壶

技术领域

[0001] 本实用新型涉及玻璃制品领域，具体为一种方便处理茶叶的玻璃茶壶。

背景技术

[0002] 现有的玻璃茶壶一般不具有单独存储茶叶的装置，这就导致在使用传统的茶壶泡茶之后，残留的茶叶难以清理，需要用清水进行冲刷才能将残留的茶叶去除，这种方式浪费水资源，而且有时候茶叶清理不干净。

实用新型内容

[0003] 本实用新型的目的在于提供一种方便处理茶叶的玻璃茶壶，以解决上述背景技术中提出的问题。

[0004] 为实现上述目的，本实用新型提供如下技术方案：一种方便处理茶叶的玻璃茶壶，包括玻璃茶壶本体，所述玻璃茶壶本体的下端部设有隔热底座，隔热底座的下侧设有防滑底板，玻璃茶壶本体的内部设有茶叶滤网内胆，茶叶滤网内胆的上部悬挂在玻璃茶壶本体的开口处，茶叶滤网内胆的上侧设有茶壶盖，茶壶盖的上侧设有提手，茶壶盖的下侧固定连接有连接杆；

[0005] 所述连接杆的下端固定连接有茶叶皿，茶叶皿的外侧和下部均设有通孔，茶叶皿的上部设有组合式皿盖；

[0006] 所述组合式皿盖包括左侧盖板和右侧盖板，所述左侧盖板和右侧盖板通过磁铁S极和磁铁N极的吸附力闭合为一个整体。

[0007] 优选的，所述玻璃茶壶本体的内腔底部为圆弧形，茶叶滤网内胆的底部为对应的圆弧形。

[0008] 优选的，所述左侧盖板和右侧盖板均为半圆形，并且左侧盖板和右侧盖板的中部均设有半圆形的通孔，当左侧盖板和右侧盖板组合时，构成一个圆孔，该圆孔的直径与连接杆的直径相等。

[0009] 优选的，所述磁铁S极和磁铁N极均设有两组，且位置对应。

[0010] 与现有技术相比，本实用新型的有益效果是：本实用新型通过加入茶叶滤网内胆，能够有效的避免茶叶进入到玻璃茶壶本体内部，有助于清理茶叶，通过加入茶叶皿和组合式皿盖，能够将茶叶的容纳在茶叶皿的空间内，在泡茶的时候通过通孔能够将茶叶中的物质浸泡溶解到茶水中，清除茶叶的时候只要将茶叶皿通过茶壶盖取出即可，将组合式皿盖分开将茶叶清除，本实用新型结构简单，能够方便对茶叶进行清理适合推广使用。

附图说明

[0011] 图1为本实用新型剖视图；

[0012] 图2为茶叶滤网内胆结构示意图；

[0013] 图3为茶叶皿结构示意图；

[0014] 图4为组合式皿盖俯视图。

[0015] 图中：1玻璃茶壶本体、2隔热底座、3防滑底板、4茶叶滤网内胆、5茶壶盖、6提手、7连接杆、8茶叶皿、9通孔、10组合式皿盖、11左侧盖板、12右侧盖板、13磁铁S极、14磁铁N极。

具体实施方式

[0016] 下面将结合本实用新型实施例中的附图，对本实用新型实施例中的技术方案进行清楚、完整地描述，显然，所描述的实施例仅仅是本实用新型一部分实施例，而不是全部的实施例。基于本实用新型中的实施例，本领域普通技术人员在没有做出创造性劳动前提下所获得的所有其他实施例，都属于本实用新型保护的范围。

[0017] 请参阅图1-4，本实用新型提供一种技术方案：一种方便处理茶叶的玻璃茶壶，包括玻璃茶壶本体1，玻璃茶壶本体1的下端部设有隔热底座2，隔热底座2的下侧设有防滑底板3，玻璃茶壶本体1的内部设有茶叶滤网内胆4，茶叶滤网内胆4的上部悬挂在玻璃茶壶本体1的开口处，玻璃茶壶本体1的内腔底部为圆弧形，茶叶滤网内胆4的底部为对应的圆弧形，圆弧形的结构，能够在水量很少的时候，也能够对茶叶进行浸泡，避免出现茶壶中有少量的水，但是浸泡不到茶叶的现象。

[0018] 茶叶滤网内胆4的上侧设有茶壶盖5，茶壶盖5的上侧设有提手6；茶壶盖5的下侧固定连接有连接杆7；连接杆7的下端固定连接有茶叶皿8，茶叶皿8的外侧和下部均设有通孔9，茶叶皿8的上部设有组合式皿盖10；组合式皿盖10包括左侧盖板11和右侧盖板12，左侧盖板11和右侧盖板12通过磁铁S极13和磁铁N极14的吸附力闭合为一个整体。磁铁S极13和磁铁N极14均设有两组，且位置对应。，左侧盖板11和右侧盖板12均为半圆形，并且左侧盖板11和右侧盖板12的中部均设有半圆形的通孔，当左侧盖板11和右侧盖板12组合时，构成一个圆孔，该圆孔的直径与连接杆7的直径相等，在需要清除茶叶时，直接将左侧盖板11和右侧盖板12分离，然后即可将茶叶倒出，使用十分方便。

[0019] 尽管已经示出和描述了本实用新型的实施例，对于本领域的普通技术人员而言，可以理解在不脱离本实用新型的原理和精神的情况下可以对这些实施例进行多种变化、修改、替换和变型，本实用新型的范围由所附权利要求及其等同物限定。

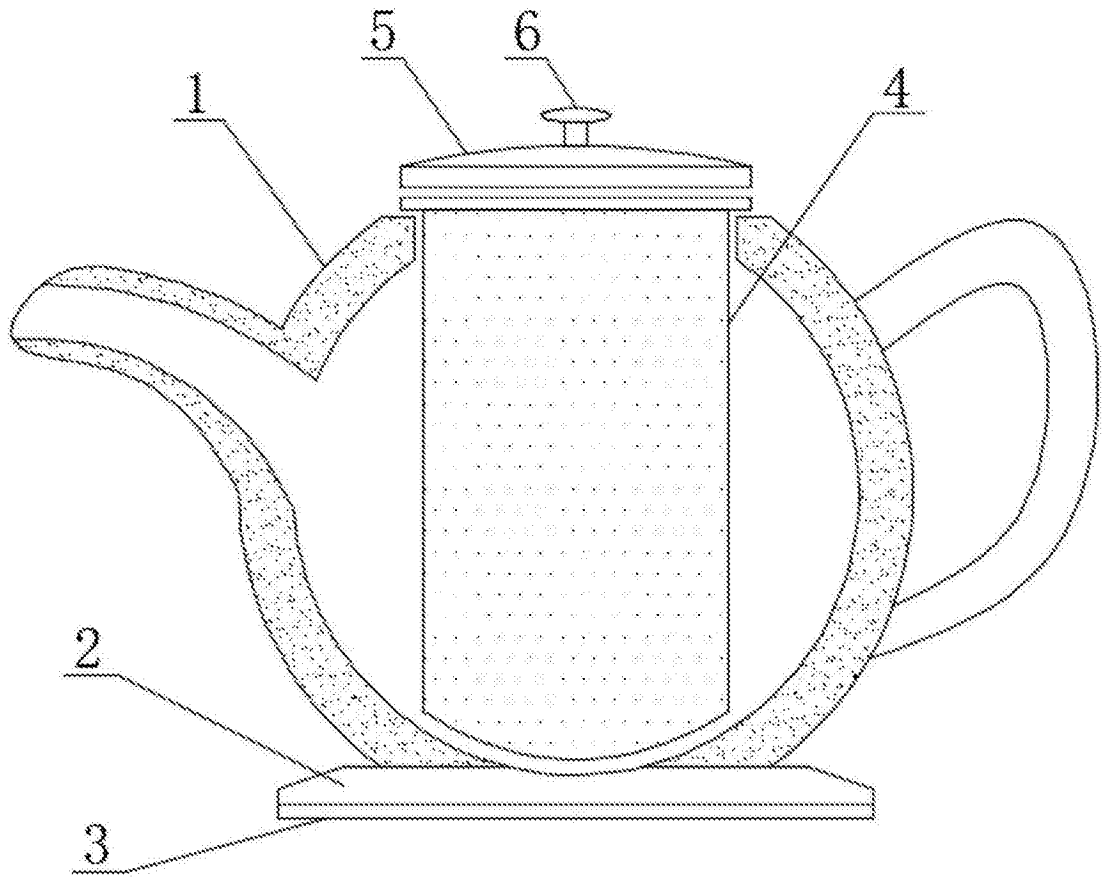

图1

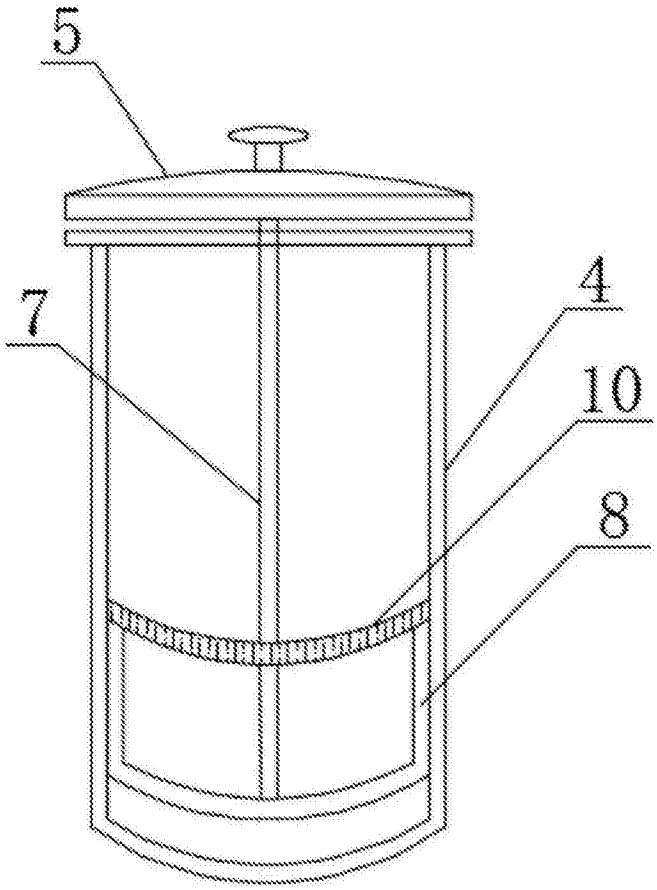

图2

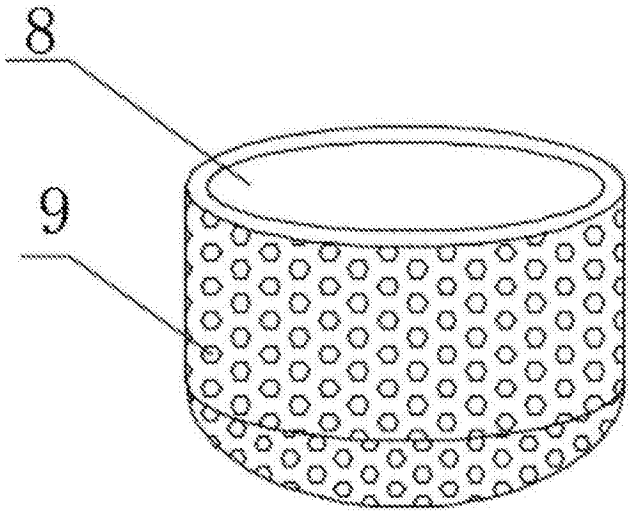

图3

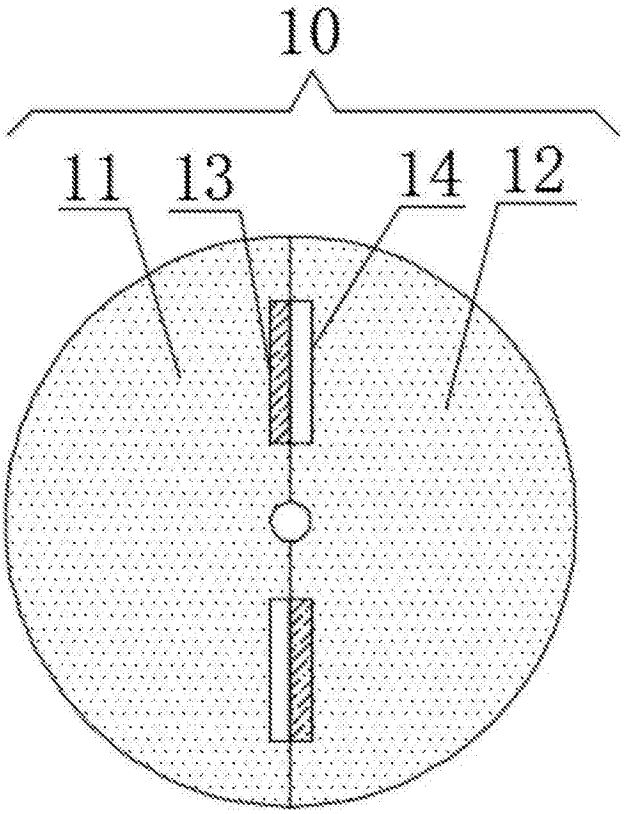

图4