(19)中华人民共和国国家知识产权局

(12)实用新型专利

(10)授权公告号 CN 205598399 U
(45)授权公告日 2016.09.28

(21)申请号 201620327981.5

(22)申请日 2016.04.18

(73)专利权人 西安交通大学第一附属医院
地址 710061 陕西省西安市雁塔西路277号

(72)发明人 王华 刘雅 郝楠 李静 王燕 刘楠

(51)Int.Cl.
A61M 25/02(2006.01)

权利要求书1页 说明书3页 附图2页

(54)实用新型名称

一种PICC体外固定弹力套

(57)摘要

本实用新型公开了一种PICC体外固定弹力套，包括第一有机玻璃、橡胶环、固定带、第二有机玻璃、定位块、第一魔术贴、第二魔术贴、润滑膜，该PICC体外固定弹力套，首先医护人员将该装置套入患者手臂，在固定带的作用下，使橡胶环和第一有机玻璃与患者皮肤连接稳固，当医护人员为患者进行穿刺工作时，首先，医护人员用手掀开第二有机玻璃，将第二卡扣内的输液接头取出，并将其卡入第一卡扣内，此时医护人员再为患者进行穿刺工作，当穿刺完毕后，医护人员再将输液接头卡入第二卡扣内，且医护人员可通过第一有机玻璃和第二有机玻璃清晰的观察该装置内部的导管是否有打折、脱出等现象，该PICC体外固定弹力套，提高了医护人员的工作效率以及患者的治疗进度。

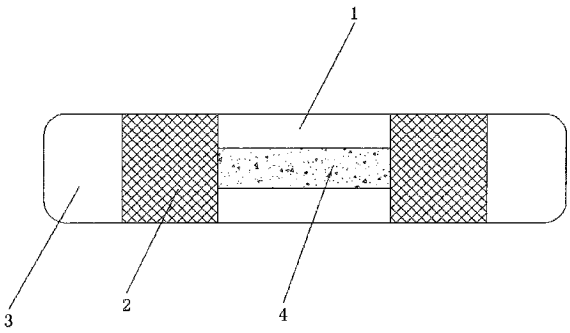

CN 205598399 U

1.一种PICC体外固定弹力套，其特征在于包括第一有机玻璃、橡胶环、固定带、第二有机玻璃、定位块、第一魔术贴、第二魔术贴、润滑膜，所述的橡胶环位于第一有机玻璃两侧，所述的橡胶环与第一有机玻璃缝合相连，所述的固定带位于橡胶环两侧，所述的固定带与橡胶环缝合相连，所述的第二有机玻璃位于第一有机玻璃前端，所述的第二有机玻璃左端与第一有机玻璃左端缝合相连，所述的定位块位于橡胶环左侧，所述的定位块与橡胶环胶水相连，所述的第一魔术贴位于第二有机玻璃右侧背面，所述的第一魔术贴与第二有机玻璃缝合相连，所述的第二魔术贴位于位于定位块前端，所述的第二魔术贴与定位块缝合相连，所述的润滑膜分别位于第一有机玻璃、橡胶环以及固定带外壁，所述的润滑膜分别与第一有机玻璃、橡胶环以及固定带胶水相连。

2.如权利要求1所述的一种PICC体外固定弹力套，其特征在于所述的橡胶环内部上端还设有第一凹槽。

3.如权利要求2所述的一种PICC体外固定弹力套，其特征在于所述的第一凹槽内部还设有第一卡扣，所述的第一卡扣与第一凹槽胶水相连。

4.如权利要求3所述的一种PICC体外固定弹力套，其特征在于所述的橡胶环内部下端还设有第二凹槽。

5.如权利要求4所述的一种PICC体外固定弹力套，其特征在于所述的第二凹槽内部还设有第二卡扣，所述的第二卡扣与第二凹槽胶水相连。

6.如权利要求5所述的一种PICC体外固定弹力套，其特征在于所述的第一有机玻璃、橡胶环以及固定带内壁还设有防滑垫，所述的防滑垫分别与第一有机玻璃、橡胶环以及固定带胶水相连。

一种PICC体外固定弹力套

技术领域

[0001] 本实用新型涉及一种弹力套，尤其涉及一种PICC体外固定弹力套。

背景技术

[0002] 现在临床中PICC固定方法普遍采用思乐扣固定导管，再用无菌纱布包裹输液接头，在用胶布固定于患者前臂。但在患者穿脱衣服时，PICC体外段容易和衣服摩擦，增加穿刺侧肢体穿脱衣服的难度，同时频繁的穿脱衣服易引起胶布卷边，造成体外段导管滑脱，也增加患者穿刺侧肢体活动的担忧，鉴于以上缺陷，实有必要设计一种PICC体外固定弹力套。

实用新型内容

[0003] 本实用新型所要解决的技术问题在于：提供一种PICC体外固定弹力套，来解决目前传统的PICC固定装置，结构简单，功能单一，降低了医护人员的工作效率，增加了医护人员的工作负担，耽误了患者治疗进度的问题。

[0004] 为解决上述技术问题，本实用新型的技术方案是：一种PICC体外固定弹力套，包括第一有机玻璃、橡胶环、固定带、第二有机玻璃、定位块、第一魔术贴、第二魔术贴、润滑膜，所述的橡胶环位于第一有机玻璃两侧，所述的橡胶环与第一有机玻璃缝合相连，所述的固定带位于橡胶环两侧，所述的固定带与橡胶环缝合相连，所述的第二有机玻璃位于第一有机玻璃前端，所述的第二有机玻璃左端与第一有机玻璃左端缝合相连，所述的定位块位于橡胶环左侧，所述的定位块与橡胶环胶水相连，所述的第一魔术贴位于第二有机玻璃右侧背面，所述的第一魔术贴与第二有机玻璃缝合相连，所述的第二魔术贴位于位于定位块前端，所述的第二魔术贴与定位块缝合相连，所述的润滑膜分别位于第一有机玻璃、橡胶环以及固定带外壁，所述的润滑膜分别与第一有机玻璃、橡胶环以及固定带胶水相连。

[0005] 进一步，所述的橡胶环内部上端还设有第一凹槽。

[0006] 进一步，所述的第一凹槽内部还设有第一卡扣，所述的第一卡扣与第一凹槽胶水相连。

[0007] 进一步，所述的橡胶环内部下端还设有第二凹槽。

[0008] 进一步，所述的第二凹槽内部还设有第二卡扣，所述的第二卡扣与第二凹槽胶水相连。

[0009] 进一步，所述的第一有机玻璃、橡胶环以及固定带内壁还设有防滑垫，所述的防滑垫分别与第一有机玻璃、橡胶环以及固定带胶水相连。

[0010] 与现有技术相比，该PICC体外固定弹力套，使用时，首先医护人员手握该装置，并将该装置套入患者手臂，在固定带的作用下，使橡胶环和第一有机玻璃与患者皮肤连接稳固，所述的固定带具有弹性功能，可根据患者手臂粗细不同自行调节松紧度，同时，当医护人员为患者套入该装置后，医护人员再用手将第二有机玻璃掀开，再将患者手臂处的输液接头卡入第二凹槽处的第二卡扣内，其目的是为了将输液接头放入橡胶环内部，防止橡胶环被输液接头顶起，而使该装置整体表面不平齐，影响了患者正常的穿脱衣服，避免了衣服

带动橡胶环被顶起的部位，使患者的输液接头发生位移，对患者起到保护作用，当医护人员为患者进行穿刺工作时，首先，医护人员用手掀开第二有机玻璃，将第二卡扣内的输液接头取出，并将输液接头卡入第一凹槽处的第一卡扣内，使输液接头暴露与外界，且位置被固定，此时医护人员再为患者进行穿刺工作即可，当穿刺完毕后，医护人员再将第一卡扣内的输液接头取出，再将输液接头卡入第二卡扣内，在第一魔术贴和第二魔术贴相互粘贴的作用下，使第二有机玻璃与橡胶环连接牢固，且第二有机玻璃与橡胶环表面处于同一水平线，方便患者穿脱衣服，同步，医护人员可通过第一有机玻璃和第二有机玻璃清晰的观察该装置内部的导管是否有打折、脱出等现象，对患者起到保护作用，该PICC体外固定弹力套，结构巧妙，功能强大，操作简单，方便医护人员使用，提高了医护人员的工作效率，降低了医护人员的劳动强度，同时也提高了患者的治疗进度，同时，防滑垫提高了患者手臂与该装置连接的稳固性，在润滑膜的作用下，提高了患者穿脱衣服的流畅性。

附图说明

[0011] 图1是PICC体外固定弹力套的局部主视图；

[0012] 图2是第二有机玻璃的局部展开主视图；

[0013] 图3是第一卡扣和第二卡扣的局部主视图。

[0014]	第一有机玻璃	1	橡胶环	2
[0015]	固定带	3	第二有机玻璃	4
[0016]	定位块	5	第一魔术贴	6
[0017]	第二魔术贴	7	润滑膜	8
[0018]	防滑垫	101	第一凹槽	201
[0019]	第一卡扣	202	第二凹槽	203
[0020]	第二卡扣	204		

[0021] 如下具体实施方式将结合上述附图进一步说明。

具体实施方式

[0022] 在下文中，阐述了多种特定细节，以便提供对构成所描述实施例基础的概念的透彻理解。然而，对本领域的技术人员来说，很显然所描述的实施例可以在没有这些特定细节中的一些或者全部的情况下来实践。在其他情况下，没有具体描述众所周知的处理步骤。

[0023] 如图1、图2、图3所示，一种PICC体外固定弹力套，包括第一有机玻璃1、橡胶环2、固定带3、第二有机玻璃4、定位块5、第一魔术贴6、第二魔术贴7、润滑膜8，所述的橡胶环2位于第一有机玻璃1两侧，所述的橡胶环2与第一有机玻璃1缝合相连，所述的固定带3位于橡胶环2两侧，所述的固定带3与橡胶环2缝合相连，所述的第二有机玻璃4位于第一有机玻璃1前端，所述的第二有机玻璃4左端与第一有机玻璃1左端缝合相连，所述的定位块5位于橡胶环2左侧，所述的定位块5与橡胶环2胶水相连，所述的第一魔术贴6位于第二有机玻璃4右侧背面，所述的第一魔术贴6与第二有机玻璃4缝合相连，所述的第二魔术贴7位于位于定位块5前端，所述的第二魔术贴7与定位块5缝合相连，所述的润滑膜8分别位于第一有机玻璃1、橡胶环2以及固定带3外壁，所述的润滑膜8分别与第一有机玻璃1、橡胶环2以及固定带3胶水相连，所述的橡胶环2内部上端还设有第一凹槽201，所述的第一凹槽201内部还设有第一卡

扣202，所述的第一卡扣202与第一凹槽201胶水相连，所述的橡胶环2内部下端还设有第二凹槽203，所述的第二凹槽203内部还设有第二卡扣204，所述的第二卡扣204与第二凹槽203胶水相连，所述的第一有机玻璃1、橡胶环2以及固定带3内壁还设有防滑垫101，所述的防滑垫101分别与第一有机玻璃1、橡胶环2以及固定带3胶水相连。

[0024] 该PICC体外固定弹力套，使用时，首先医护人员手握该装置，并将该装置套入患者手臂，在固定带3的作用下，使橡胶环2和第一有机玻璃1与患者皮肤连接稳固，所述的固定带3具有弹性功能，可根据患者手臂粗细不同自行调节松紧度，同时，当医护人员为患者套入该装置后，医护人员再用手将第二有机玻璃4掀开，再将患者手臂处的输液接头卡入第二凹槽203处的第二卡扣204内，其目的是为了将输液接头放入橡胶环2内部，防止橡胶环2被输液接头顶起，而使该装置整体表面不平齐，影响了患者正常的穿脱衣服，避免了衣服带动橡胶环被顶起的部位，使患者的输液接头发生位移，对患者起到保护作用，当医护人员为患者进行穿刺工作时，首先，医护人员用手掀开第二有机玻璃4，将第二卡扣204内的输液接头取出，并将输液接头卡入第一凹槽201处的第一卡扣202内，使输液接头暴露与外界，且位置被固定，此时医护人员再为患者进行穿刺工作即可，当穿刺完毕后，医护人员再将第一卡扣202内的输液接头取出，再将输液接头卡入第二卡扣204内，在第一魔术贴6和第二魔术贴7相互粘贴的作用下，使第二有机玻璃4与橡胶环2连接牢固，且第二有机玻璃4与橡胶环2表面处于同一水平线，方便患者穿脱衣服，同步，医护人员可通过第一有机玻璃1和第二有机玻璃4清晰的观察该装置内部的导管是否有打折、脱出等现象，对患者起到保护作用，同时，防滑垫101提高了患者手臂与该装置连接的稳固性，在润滑膜8的作用下，提高了患者穿脱衣服的流畅性。

[0025] 本实用新型不局限于上述具体的实施方式，本领域的普通技术人员从上述构思出发，不经过创造性的劳动，所做出的种种变换，均落在本实用新型的保护范围之内。

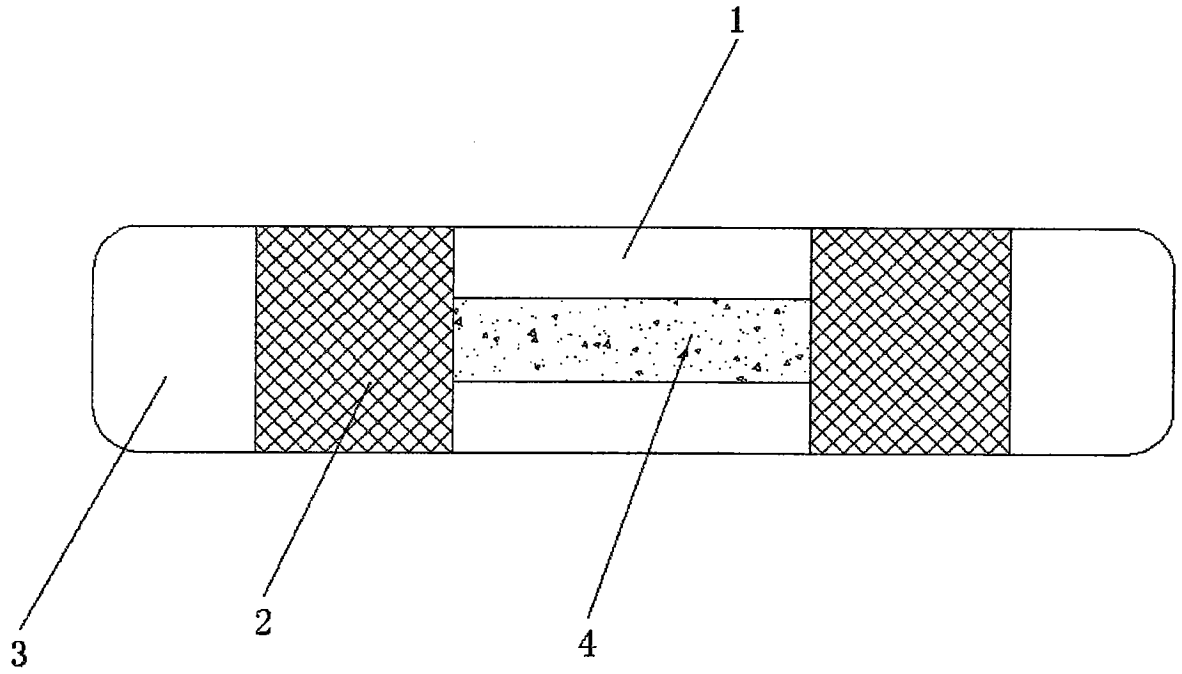

图1

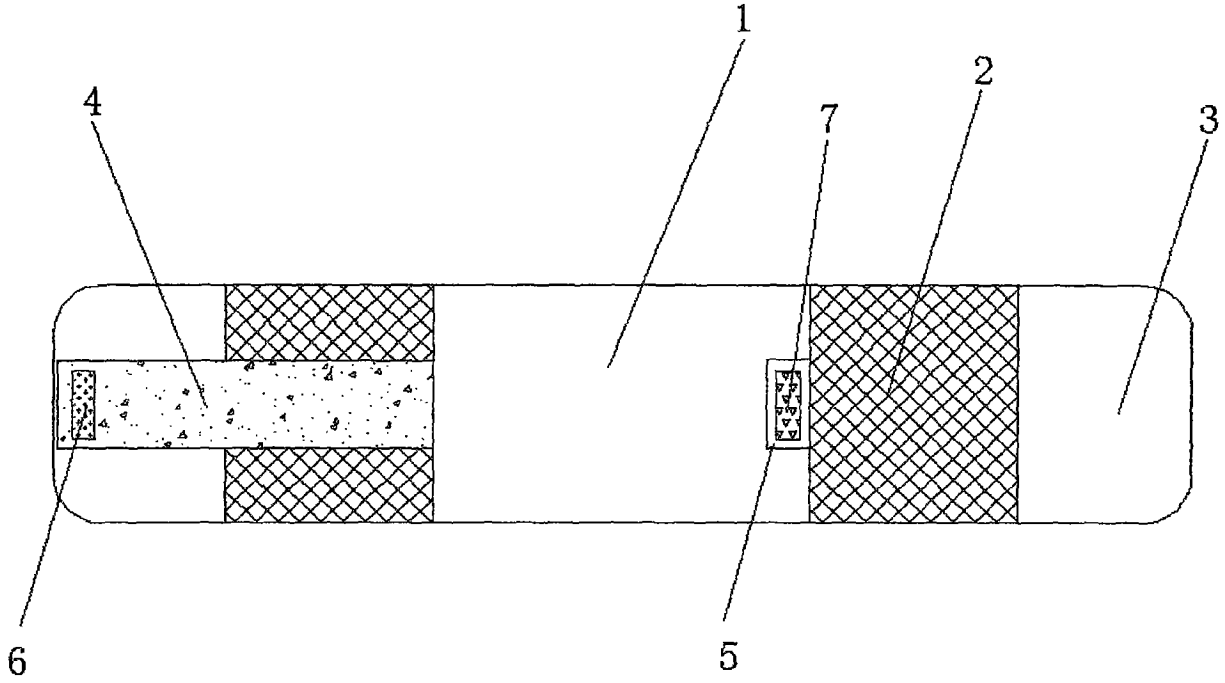

图2

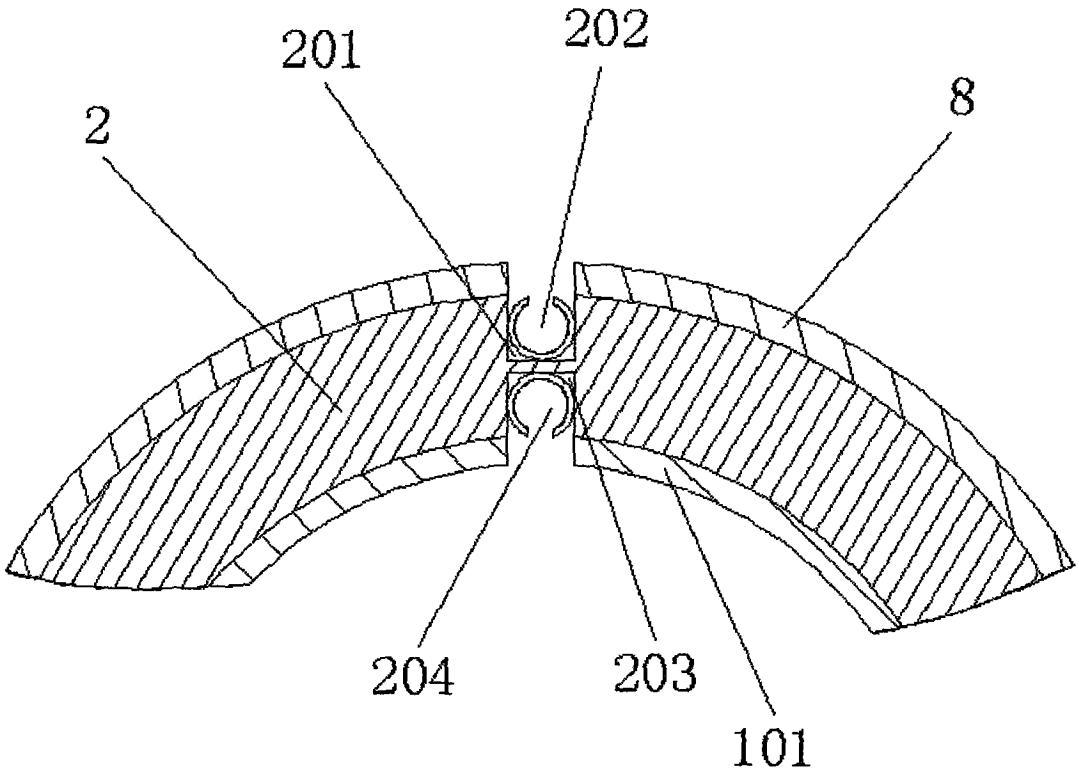

图3