(19)中华人民共和国国家知识产权局

(12)发明专利申请

(10)申请公布号 CN 110250883 A
(43)申请公布日 2019.09.20

(21)申请号 201810198659.0

(22)申请日 2018.03.12

(71)申请人 哈尔滨理工大学
地址 150080 黑龙江省哈尔滨市南岗区学府路52号

(72)发明人 王晓晶 孙宇微

(51)Int.Cl.
A47J 19/02(2006.01)
A47J 43/046(2006.01)
A47J 43/07(2006.01)

权利要求书1页 说明书2页 附图2页

(54)发明名称

一种适用于榨汁和搅拌的家用食品加工机

(57)摘要

本发明公开了一种家中可以使用的食品加工机，包括加工杯(4)，加工刀(7)，旋盖(8)，旋转底盖(10)，电动机底座(6)：所述的旋盖(8)有外螺纹，拧紧到旋转底座(10)上；所述的旋转底盖(10)底部有两个内螺纹其中一个与旋盖(8)拧紧，另一个与加工杯(4)底部拧紧；所述加工杯(4)有上下两个开口，上开口与加工杯上盖(2)通过锁扣(1)密封，下开口与旋转底盖(10)旋紧；所述加工刀(7)包括六个锯齿状刀片安装在刀座上，固定在旋转底盖(10)上，刀座中安装有过滤网(15)；所述电动机底座(6)有内置电动机，正面有调节旋转速度的旋转钮(11)，背面有插线槽(13)和开关(12)。

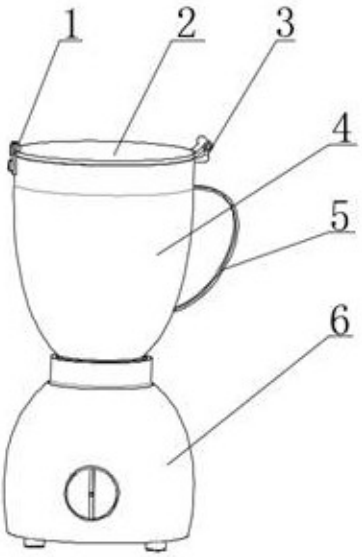

CN 110250883 A

1.一种食品加工机，适用于家庭当中，包括加工杯(4)，加工刀(7)，旋盖(8)，旋转底盖(10)，电动机底座(6)；所述加工杯(4)有上下两个开口，上开口大，下开口小，整体呈倒凸台型，采用透明材料加工；所述加工刀(7)有两个刀片，采用硬质合金钢制作刀片；所述旋盖(8)采用硬塑料，有螺纹；所述旋转底盖(10)采用合金材料；所述电动机底座(6)内置旋转电动机，外部为塑料外壳。

2.根据权利要求1所述的食品加工机，其特征在于：所述的旋盖(8)由外螺纹与旋转底盖(10)连接，旋盖(8)上部有一塑料钩(9)，拉动塑料钩(9)可以使旋盖(8)旋转，不使用时可以按入旋盖(8)上部的凹槽中；所述旋转底盖(10)有两圈内螺纹，外圈内螺纹与加工杯(4)连接，内圈螺纹与旋盖(8)配合，旋盖(8)另一侧有一齿轮形结构，结构有八个齿，整个旋转底盖正中间有一槽孔，用于安装旋盖(8)；所述电动机底座(6)上端有一与旋转底盖(10)配合的内齿轮形结构，该结构有八个齿轮槽。

3.根据权利要求2所述的食品加工机，其特征在于：所述的加工刀(7)包括刀座，以及固定在刀座上的六个锯齿状刀片，刀座中间完全贯通，安装一过滤网(15)，刀座连接到螺旋底盖(10)上；所述的电动机底座(6)正面有一旋转钮(11)，用于调节旋转速度，背面有电源开关(12)和插线槽(13)，底部有三个呈正三角分布的支撑柱(14)。

一种适用于榨汁和搅拌的家用食品加工机

技术领域

[0001] 本发明涉及一种可以快速将果蔬处理成果蔬汁以及对食品进行搅拌的家用食品加工机。

背景技术

[0002] 随着生活质量的提高,目前市场上的消费者主要分为两大类:一类是有孩子或老人的家庭,孩子容易挑食而老人牙齿不好,利用榨汁机可以满足他们摄入足够的必要的维生素;另一类是追求时尚及生活品位的年轻人,榨汁机满足了他们崇尚个性口味的需求,但是,市场上销售的榨汁机除了制作果汁不具备其他功能,而且倒出的果汁中还含有不能过滤的果蔬渣;另一种食品搅拌机虽然可以实现多种水果的搅拌,但是使用时必须加水,无法榨出纯果汁,只能搅拌出果菜糊。

发明内容

[0003] 本发明设计了一种针对家庭环境下的食品加工机,满足儿童和老年人及时补充维生素的需求,设计一种既能对果蔬进行榨汁,又可以对其他食品进行搅拌的食品加工机,适用于家庭当中,操作简单。

[0004] 该食品加工机包括:加工杯(4),加工刀(7),旋盖(8),旋转底盖(10),电动机底座(6):加工杯(4)上下均有开口,上开口与加工杯上盖(2)采用旋转轴(3)连接,通过锁扣(1)将加工杯上盖(2)与加工杯(4)扣紧,下开口处有内螺纹,与旋转底盖(10)通过螺纹旋合,杯体采用透明材料制造,侧面有把手(5),便于拿取;旋转底盖(10)中间有一个孔槽,孔槽内壁上有螺纹,旋转底盖(10)下侧是一种类似外齿轮形状的结构,有八个齿;旋盖(8)带有外螺纹,与旋转底盖(10)的孔槽内螺纹配合,旋盖(10)盖顶有一个塑料钩(9),不使用时压入旋盖(10)的凹槽中,使用时可以从凹槽中拉起;加工刀(7)由两个圆环状的刀片构成,两刀片相互垂直固定在支座上,其中一个刀片比另一个大,但保证较大的刀片比加工杯(4)下侧开口小,支座固定在旋转底盖(10)上,与孔槽外壁配合;电动机底座(6)上端有一凹槽,凹槽内有齿轮形状的结构,包含八个齿槽,能够与旋转底盖(10)下侧外齿轮的结构配合,电动机底座(6)内置电动机,正部有调节速度快慢的旋转钮(11),背部有连接电源线的插线槽(13)和开关(12),电动机底座下侧有三个支撑座(14)呈正三角形分布。

附图说明

[0005] 附图1:为本发明的整体结构示意图;

附图2:为本发明的加工杯示意图;

附图3:为本发明的加工刀示意图;

附图4:为本发明的旋盖示意图;

附图5:为本发明的旋转底盖示意图;

附图6:为本发明的电动机底座示意图;

图中所示：(1)锁扣、(2)加工杯上盖、(3)旋转轴、(4)加工杯、(5)把手、(6)电动机底座、(7)加工刀、(8)旋盖、(9)塑料钩、(10)旋转底盖、(11)旋转钮、(12)开关、(13)插线槽、(14)支撑柱、(15)过滤网。

具体实施方式

[0006] 下面结合附图，对本发明的零部件配合关系以及作用进行说明：

榨果汁的过程：先将旋盖8与旋转底盖10拧紧，把旋盖8上的塑料钩9按入旋盖8上端的凹槽，再将旋转底盖10与加工杯4下口拧紧，将要加工的洗净水果切块，打开食品加工机的加工杯4上盖，将水果放入，将加工杯上盖2用锁扣1锁住，把加工杯4放在电动底座上，要求旋转底盖10的齿轮状结构的齿刚好插入电动机底座6上端的内齿轮结构的齿槽中，完成加工杯4的固定，在电动机底座6背面插线槽13中连接好电源线，按下开关12，旋转电动机底座6正面的旋转钮11，可以将旋转速度调节为快速，可以使加工刀7旋转对食品进行加工。加工完成后，再次按下开关12，加工刀7停止加工，取下加工杯4，从旋盖8的凹槽中拉起塑料钩9，旋转旋盖8将其取下，通过过滤网15可以倒出所榨取的果汁，旋紧旋盖8，打开加工杯4上部的锁扣1，可以倒出剩余的水果残渣，清洗加工刀7时，拧动螺旋底盖10，取出加工刀7即可。

[0007] 搅拌的过程：将旋盖8拧紧，旋转底盖10与加工杯4拧紧后，将加工杯4置于电动机底座6上，打开加工杯4上部，加入牛奶，锁紧上盖，接通电源，将旋转钮11调节到慢速，一段时间后搅拌形成奶油，打开加工杯上盖2倒出即可。

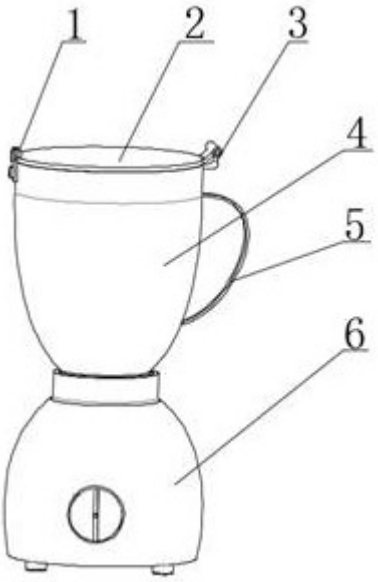

图1



图2

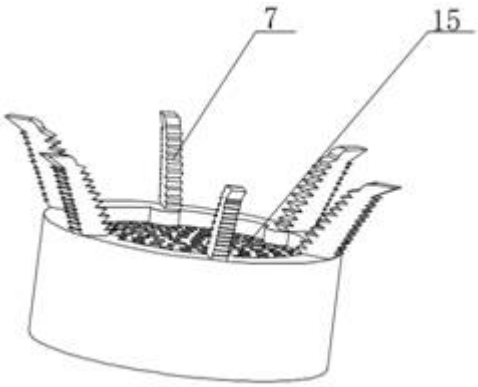

图3



图4

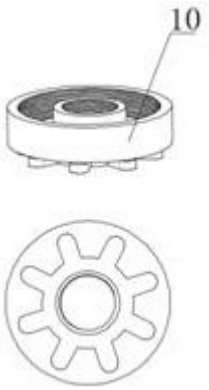

图5

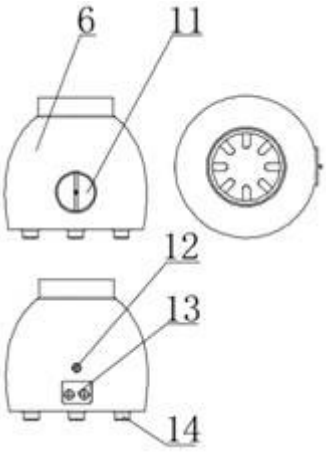

图6