(19)中华人民共和国国家知识产权局

(12)实用新型专利

(10)授权公告号 CN 201986880 U
(45)授权公告日 2011.09.28

(21)申请号 201120043358.4

(22)申请日 2011.02.22

(73)专利权人 张浩然
地址 250200 山东省济南市章丘市明水白云路40号济南市章丘四中

(72)发明人 张浩然

(74)专利代理机构 济南诚智商标专利事务所有限公司 37105
代理人 王汝银

(51)Int.Cl.
*A45C 11/20*(2006.01)
*A45F 3/16*(2006.01)

权利要求书 1 页 说明书 1 页 附图 1 页

(54)实用新型名称

一种旅游用饭盒

(57)摘要

一种旅游用饭盒，属于餐具。主要解决现有饭盒携带多份饭菜不方便的问题。其结构包括底盒、饭盒和提手，所述的饭盒是由多层盒体活动插接，饭盒的最底层与底盒上边缘插接，所述的底盒内部为一空腔，空腔内设置有一抽拉式抽屉，所述的提手两端分别固定在底盒的两侧。本实用新型的饭盒由于饭盒是由多层盒体活动插接的，更方便了饭菜的放置和食用，由于底盒内设置有一抽屉，可将筷子、勺子等餐具放置在抽屉内，便于携带和使用，放置有序而且卫生。

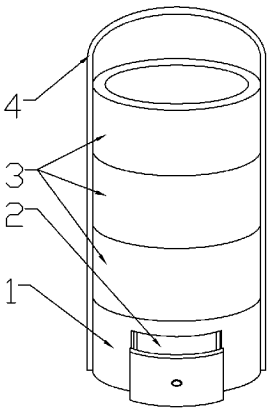


CN 201986880 U

1. 一种旅游用饭盒，其特征是，包括底盒、饭盒和提手，所述的饭盒是由多层盒体活动插接，饭盒的最底层与底盒上边缘插接，所述的底盒内部为一空腔，空腔内设置有一抽拉式抽屉，所述的提手两端分别固定在底盒的两侧。

# 一种旅游用饭盒

## 技术领域

[0001] 本实用新型涉及一种餐具，具体地说是一种饭盒。

## 背景技术

[0002] 饭盒是人们外出野营时常用的餐具之一，但是现有的饭盒功能单一，当需要携带多份饭菜时需使用多个饭盒，携带不方便。

## 实用新型内容

[0003] 本实用新型的目的在于提供一种旅游用饭盒，主要解决现有饭盒携带多份饭菜和餐具不方便的问题。

[0004] 本实用新型解决其技术问题所采取的技术方案是：一种旅游用饭盒，其结构包括底盒、饭盒和提手，所述的饭盒是由多层盒体活动插接，饭盒的最底层与底盒上边缘插接，所述的底盒内部为一空腔，空腔内设置有一抽拉式抽屉，所述的提手两端分别固定在底盒的两侧。

[0005] 本实用新型的有益效果是：由于饭盒是由多层盒体活动插接的，更方便了饭菜的放置和食用，由于底盒内设置有一抽屉，可将筷子、勺子等餐具放置在抽屉内，便于携带和使用，放置有序而且卫生。

## 附图说明

[0006] 图 1 为本实用新型的结构示意图；

[0007] 图中：1 底盒，2 抽屉，3 饭盒，4 提手。

## 具体实施方式

[0008] 如图 1 所示。一种旅游用饭盒，其结构包括底盒 1、饭盒 3 和提手 4，所述的饭盒 3 是由多层盒体活动插接，可在每层饭盒 3 内盛放不同的饭菜，饭盒 3 的最底层与底盒 1 上边缘插接，所述的底盒 1 内部为一空腔，空腔内设置有一抽拉式抽屉 2，可将筷子、勺子等餐具放置在抽屉 2 内，也可以放置餐巾，便于携带和使用，所述的提手 4 两端分别固定在底盒 1 的两侧，饭盒 3 设置在提手 4 与底盒 1 之间，提手 4 不会影响到饭盒 3 的正常使用。

[0009] 本实用新型的饭盒具有结构简单，能一次携带不同口味的饭菜，在底盒的抽屉内还可以放置餐具和餐巾，使用和携带方便的特点。

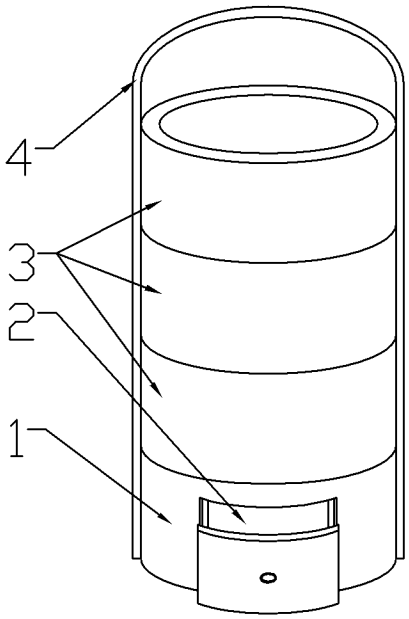


图 1