(19)中华人民共和国国家知识产权局

(12)实用新型专利

(10)授权公告号 CN 203562737 U
(45)授权公告日 2014.04.23

(21)申请号 201320592989.0

(22)申请日 2013.09.25

(73)专利权人 国家电网公司
地址 北京市西城区西长安街 86 号
专利权人 偃师市供电有限公司

(72)发明人 梁贝 朱吉祥 张建恒 谢延超
曹晓林 韩志锋 智朝辉

(74)专利代理机构 洛阳市凯旋专利事务所 41112
代理人 陆君

(51)Int.Cl.
*H02G 11/00*(2006.01)
*H02G 11/02*(2006.01)

权利要求书1页 说明书2页 附图1页

(54)实用新型名称

一种可移动的电力电缆、导线放线架

(57)摘要

本实用新型公开了一种可移动的电力电缆、导线放线架，包括左右平行对称设置的支架，两支架的上端通过支承轴连接，支承轴上套设有两个限位块，支架的底端固设有底座，底座上设置有带锁万向轮。本实用新型在使用时，将线缆盘套装在支承轴上，然后，移动两个限位块使其分别位于线缆盘的左右端面并将限位块在支承轴固定，这样就能够有效防止线缆盘在转动过程中来回滑动；另外，通过在支架底端设置带有万向轮的底座，这样就很容易的移动放线架，移动到所需位置后，将万向轮锁死即可防止放线架的移动，省时省力。

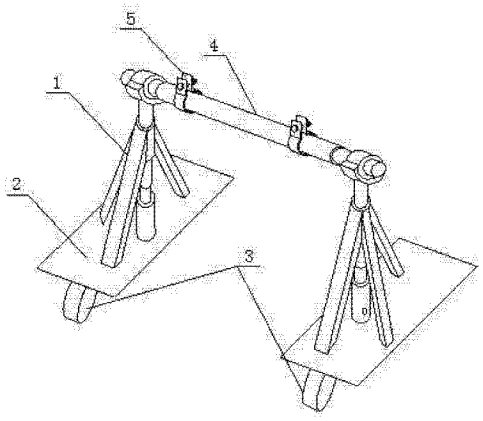


CN 203562737 U

1. 一种可移动的电力电缆、导线放线架，包括左右平行对称设置的支架（1），两支架的上端通过支承轴（4）连接，其特征是：支承轴（4）上套设有两个限位块（5），支架的底端固设有底座（2），底座上设置有带锁万向轮（3）。

2. 根据权利要求 1 所述的可移动的电力电缆、导线放线架，其特征是：所述两支架（1）上均设置有千斤顶，且两千斤顶的上端分别与支承轴（4）的两端对应接触连接。

# 一种可移动的电力电缆、导线放线架

## 技术领域

[0001] 本实用新型属于放线装置技术领域，尤其涉及一种可移动的电力电缆、导线放线架。

## 背景技术

[0002] 目前，电力电缆、导线的放线方法通常是将线缆盘套装到放线架的支承轴上，然后通过人工或电动方式放线，但是在放线过程中，随着线缆盘的转动，线缆盘在放线架的支承轴上容易来回滑动，影响工作质量和工作效率；另外，传统的放线架是放置在地面上不动的，对于一些特殊施工情况下需要移动放线架的，往往是人工搬运放线架，费时费力，极不方便。

## 发明内容

[0003] 为了克服现有技术中存在的问题，本实用新型的目的是提供一种可移动的电力电缆、导线放线架。

[0004] 一种可移动的电力电缆、导线放线架，包括左右平行对称设置的支架，两支架的上端通过支承轴连接，支承轴上套设有两个限位块，支架的底端固设有底座，底座上设置有带锁万向轮。

[0005] 进一步地，所述两支架上均设置有千斤顶，且两千斤顶的上端分别与支承轴的两端对应接触连接。

[0006] 由于采用上述技术方案，本实用新型具有以下优越性：

[0007] 本实用新型在使用时，将线缆盘套装在支承轴上，然后，移动两个限位块使其分别位于线缆盘的左右端面并将限位块在支承轴固定，这样就能够有效防止线缆盘在转动过程中来回滑动；另外，通过在支架底端设置带有万向轮的底座，这样就很容易的移动放线架，移动到所需位置后，将万向轮锁死即可防止放线架的移动，省时省力。

## 附图说明

[0008] 图 1 为本实用新型的结构示意图；

[0009] 图中：1- 支架；2- 底座；3- 万向轮；4- 支承轴；5- 限位块。

## 具体实施方式

[0010] 下面结合附图及实施例对本实用新型的技术方案作进一步详细的说明。

[0011] 结合图 1，一种可移动的电力电缆、导线放线架，包括左右平行对称设置的支架 1，两支架 1 的上端通过支承轴 4 连接，支承轴 4 上套设有两个限位块 5，支架 1 的底端固设有底座 2，底座 2 上设置有带锁万向轮 3。

[0012] 所述两支架 1 上均设置有千斤顶，且两千斤顶的上端分别与支承轴 4 的两端对应接触连接，通过千斤顶来调节轴承轴的距离地面的高度。

[0013] 本实用新型在使用时，将线缆盘套装在支承轴上，然后，移动两个限位块使其分别位于线缆盘的左右端面并将限位块在支承轴固定，这样就能够有效防止线缆盘在转动过程中来回滑动；另外，通过在支架底端设置带有万向轮的底座，这样就很容易的移动放线架，移动到所需位置后，将万向轮锁死即可防止放线架的移动，省时省力。

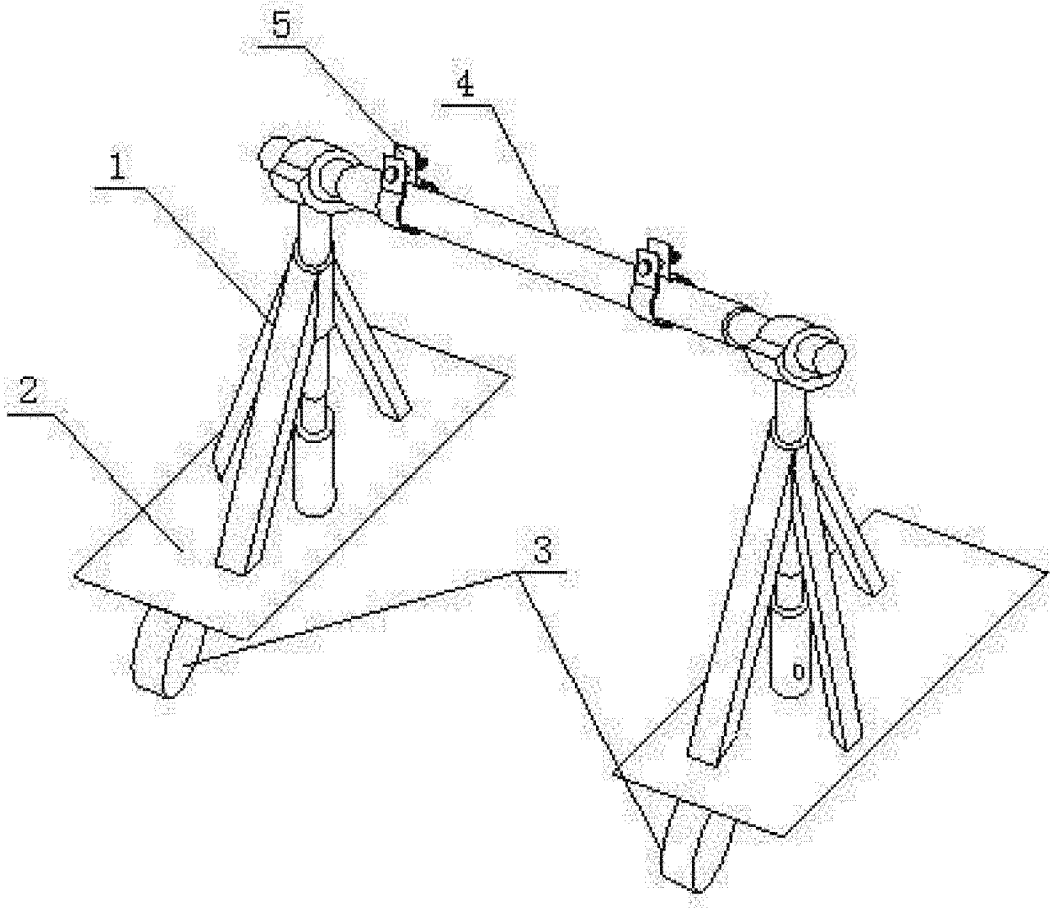


图 1