(19)中华人民共和国国家知识产权局

(12)实用新型专利

(10)授权公告号 CN 206820203 U
(45)授权公告日 2017.12.29

(21)申请号 201720751051.7

(22)申请日 2017.06.27

(73)专利权人 银川金帮手信息科技有限公司
地址 750002 宁夏回族自治区银川市金凤区宁安大街490号银川IBI育成中心14号楼709室10号区域

(72)发明人 王彦齐 王芹 葛琳

(51)Int.Cl.
H01R 13/72(2006.01)
H01R 13/502(2006.01)

权利要求书1页 说明书3页 附图3页

(54)实用新型名称

一种导线可收纳的智能插座

(57)摘要

本实用新型公开了一种导线可收纳的智能插座，包括固定柱，所述固定柱上开设有第一通孔，第一通孔内对称转动安装有两个轴承，两个轴承内转动连接有同一个活动柱，且活动柱的两端分别贯穿两个轴承并延伸至两个轴承外，活动柱上开设有第二通孔，第二通孔内滑动安装有智能插座本体，且智能插座本体的一端延伸至第二通孔外，智能插座本体的两侧对称设有安装在固定柱上的两个固定块，固定块上开设有横穿孔，横穿孔内滑动安装有卡杆，且卡杆的两端均延伸至横穿孔外，智能插排本体的两侧对称开设有两个第一卡槽。本实用新型能够快速方便的收纳智能插座的导线，为人们使用智能插座提供方便，同时也能够延长智能插座的使用寿命。

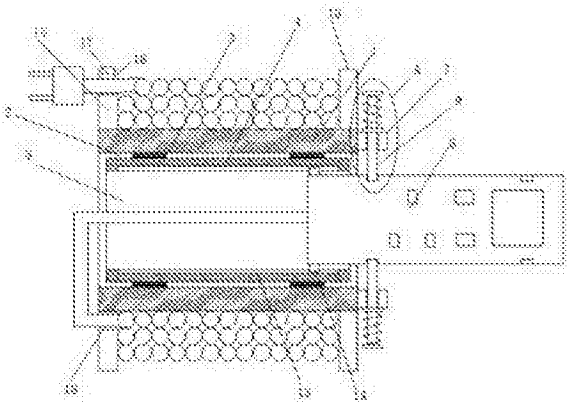

CN 206820203 U

1.一种导线可收纳的智能插座，包括固定柱(1)，其特征在于，所述固定柱(1)上开设有第一通孔(2)，第一通孔(2)内对称转动安装有两个轴承(3)，两个轴承(3)内转动连接有同一个活动柱(4)，且活动柱(4)的两端分别贯穿两个轴承(3)并延伸至两个轴承(3)外，活动柱(4)上开设有第二通孔(5)，第二通孔(5)内滑动安装有智能插座本体(6)，且智能插座本体(6)的一端延伸至第二通孔(5)外，智能插座本体(6)的两侧对称设有安装在固定柱(1)上的两个固定块(7)，固定块(7)上开设有横穿孔(8)，横穿孔(8)内滑动安装有卡杆(9)，且卡杆(9)的两端均延伸至横穿孔(8)外，智能插排本体(6)的两侧对称开设有两个第一卡槽(10)，卡杆(9)的一端安装在第一卡槽(10)内，卡杆(9)的另一端固定安装有第一卡块(11)，固定块(7)靠近第一卡块(11)的一侧固定安装有第二卡块(12)，卡杆(9)远离第一卡槽(10)的一端贯穿第二卡块(12)并固定安装在第一卡块(11)上。

2.根据权利要求1所述的一种导线可收纳的智能插座，其特征在于，所述第二通孔(5)的两侧内壁上对称开设有两个限位槽(13)，智能插座本体(6)的两侧对称固定安装有两个限位块(14)，限位块(14)滑动安装在限位槽(13)内。

3.根据权利要求1所述的一种导线可收纳的智能插座，其特征在于，所述固定柱(1)外固定套设有第一卡板(15)，第一卡板(15)的一侧开设有卡线槽(16)，卡线槽(16)内安装有管线卡扣(17)，第一卡板(15)远离卡线槽(16)的一侧开设有导线孔(18)，第一卡板(15)的一侧设有固定套设在固定柱(1)外的第二卡板(19)。

4.根据权利要求1所述的一种导线可收纳的智能插座，其特征在于，所述卡杆(9)外套设有焊接在第一卡块(11)上的弹簧，弹簧与第二卡块(12)之间焊接固定。

5.根据权利要求1所述的一种导线可收纳的智能插座，其特征在于，所述第二通孔(5)的两侧对称开设有两个弧形滑槽(20)，智能插座本体(6)的两侧对称转动安装有两个滚珠(21)，滚珠(21)滚动安装在弧形滑槽(20)内。

6.根据权利要求1所述的一种导线可收纳的智能插座，其特征在于，所述第一卡槽(10)的一侧设有开设在智能插座本体(6)上的第二卡槽，且第二卡槽与卡杆(9)相适配。

一种导线可收纳的智能插座

技术领域

[0001] 本实用新型涉及智能插座技术领域，尤其涉及一种导线可收纳的智能插座。

背景技术

[0002] 智能插座，现在通常指内置WIFI模块，通过智能手机的客户端来进行功能操作的插座，最基本的功能是通过手机客户端可以遥控插座通断电流，设定插座的定时开关，智能插座现在不主打安全方面的功能，而是强调家居的智能化，智能插座通常与家电设备配合使用，以实现定时开关等功能，但目前的智能插座由于导线不能收纳，使用时智能插座的导线摆放比较乱，并且导线容易打结，不仅使用不方便，而且影响智能插座使用寿命。

发明内容

[0003] 本实用新型的目的是为了解决现有技术中存在的缺点，而提出的一种导线可收纳的智能插座。

[0004] 为了实现上述目的，本实用新型采用了如下技术方案：一种导线可收纳的智能插座，包括固定柱，所述固定柱上开设有第一通孔，第一通孔内对称转动安装有两个轴承，两个轴承内转动连接有同一个活动柱，且活动柱的两端分别贯穿两个轴承并延伸至两个轴承外，活动柱上开设有第二通孔，第二通孔内滑动安装有智能插座本体，且智能插座本体的一端延伸至第二通孔外，智能插座本体的两侧对称设有安装在固定柱上的两个固定块，固定块上开设有横穿孔，横穿孔内滑动安装有卡杆，且卡杆的两端均延伸至横穿孔外，智能插排本体的两侧对称开设有两个第一卡槽，卡杆的一端安装在第一卡槽内，卡杆的另一端固定安装有第一卡块，固定块靠近第一卡块的一侧固定安装有第二卡块，卡杆远离第一卡槽的一端贯穿第二卡块并固定安装在第一卡块上。

[0005] 优选的，所述第二通孔的两侧内壁上对称开设有两个限位槽，智能插座本体的两侧对称固定安装有两个限位块，限位块滑动安装在限位槽内。

[0006] 优选的，所述固定柱外固定套设有第一卡板，第一卡板的一侧开设有卡线槽，卡线槽内安装有管线卡扣，第一卡板远离卡线槽的一侧开设有导线孔，第一卡板的一侧设有固定套设在固定柱外的第二卡板。

[0007] 优选的，所述卡杆外套设有焊接在第一卡块上的弹簧，弹簧与第二卡块之间焊接固定。

[0008] 优选的，所述第二通孔的两侧对称开设有两个弧形滑槽，智能插座本体的两侧对称转动安装有两个滚珠，滚珠滚动安装在弧形滑槽内。

[0009] 优选的，所述第一卡槽你的一侧设有开设在智能插座本体上的第二卡槽，且第二卡槽与卡杆相适配。

[0010] 与现有技术相比，本实用新型的有益效果是：本实用新型中，通过固定柱、第一通孔、轴承、活动柱、第二通孔、智能插座本体、固定块、横穿孔、卡杆、第一卡槽、第一卡块、第二卡块共同构建了一种导线可收纳的智能插座，通过固定柱、第一通孔、轴承可使活动柱连

同智能插座本体一起转动，方便对导线进行缠绕，通过第二通孔可将智能插座本体收进活动柱内，通过固定块、横穿孔、卡杆、第一卡槽、第一卡块、第二卡块可快速的将智能插座本体固定，方便使用，本实用新型能够快速方便的收纳智能插座的导线，为人们使用智能插座提供方便，同时也能够延长智能插座的使用寿命。

附图说明

[0011] 图1为本实用新型提出的一种导线可收纳的智能插座的剖视结构示意图。

[0012] 图2为本实用新型提出的一种导线可收纳的智能插座中A部分的剖视结构示意图。

[0013] 图3为本实用新型提出的一种导线可收纳的智能插座的侧视结构示意图。

[0014] 图中：1固定柱、2第一通孔、3轴承、4活动柱、5第二通孔、6智能插座本体、7固定块、8横穿孔、9卡杆、10第一卡槽、11第一卡块、12第二卡块、13限位槽、14限位块、15第一卡板、16卡线槽、17管线卡扣、18导线孔、19第二卡板、20弧形滑槽、21滚珠。

具体实施方式

[0015] 下面将结合本实用新型实施例中的附图，对本实用新型实施例中的技术方案进行清楚、完整地描述，显然，所描述的实施例仅仅是本实用新型一部分实施例，而不是全部的实施例。

[0016] 参照图1-3，一种导线可收纳的智能插座，包括固定柱1，固定柱1上开设有第一通孔2，第一通孔2内对称转动安装有两个轴承3，两个轴承3内转动连接有同一个活动柱4，且活动柱4的两端分别贯穿两个轴承3并延伸至两个轴承3外，活动柱4上开设有第二通孔5，第二通孔5内滑动安装有智能插座本体6，且智能插座本体6的一端延伸至第二通孔5外，智能插座本体6的两侧对称设有安装在固定柱1上的两个固定块7，固定块7上开设有横穿孔8，横穿孔8内滑动安装有卡杆9，且卡杆9的两端均延伸至横穿孔8外，智能插排本体6的两侧对称开设有两个第一卡槽10，卡杆9的一端安装在第一卡槽10内，卡杆9的另一端固定安装有第一卡块11，固定块7靠近第一卡块11的一侧固定安装有第二卡块12，卡杆9远离第一卡槽10的一端贯穿第二卡块12并固定安装在第一卡块11上，第二通孔5的两侧内壁上对称开设有两个限位槽13，智能插座本体6的两侧对称固定安装有两个限位块14，限位块14滑动安装在限位槽13内，固定柱1外固定套设有第一卡板15，第一卡板15的一侧开设有卡线槽16，卡线槽16内安装有管线卡扣17，第一卡板15远离卡线槽16的一侧开设有导线孔18，第一卡板15的一侧设有固定套设在固定柱1外的第二卡板19，卡杆9外套设有焊接在第一卡块11上的弹簧，弹簧与第二卡块12之间焊接固定，第二通孔5的两侧对称开设有两个弧形滑槽20，智能插座本体6的两侧对称转动安装有两个滚珠21，滚珠21滚动安装在弧形滑槽20内，第一卡槽你10的一侧设有开设在智能插座本体6上的第二卡槽，且第二卡槽与卡杆9相适配。

[0017] 本实用新型中智能插座本体6上的导线穿过导线孔18缠绕在固定柱1上，导线连接插头的一端利用管线卡扣17卡在卡线槽16内，当需要使用智能插座时，首先拉动第一卡块11，第一卡块11带动卡杆9，使卡杆9从第二卡槽内移出，卡杆9移动将使第一卡块11与第二卡块的距离变大，从而弹簧被拉伸并具有一定弹力，然后将智能插座本体6从第二通孔5内拉出，当限位块14滑动至限位槽13边缘时，智能插座本体6将无法继续拉动，此时卡杆9将对准第一卡槽10，然后松开第一卡块11，在弹簧的弹力作用下，卡杆9将卡进第一卡槽10，再将

导线连接插头的一端从卡线槽16内的管线卡扣17中取出，然后手持智能插座本体6，通过活动柱4在轴承3内转动，使固定柱1相对转动进行放线，放线长度根据实际需要而定，然后将解开的导线与未解开的导线的连接处再卡进卡线槽16内，即完成放线，当智能插座不用时，只需将解开的导线再缠绕在固定柱1上，卡好导线，然后拉动第一卡块11，使卡杆9脱离第一卡槽10，将智能插座本体6推进第二通孔5内，松开第一卡块11，卡杆9卡进第二卡槽，即可将智能插座本体6固定在第二通孔5内，从而便于智能插座的携带和摆放。

[0018] 以上所述，仅为本实用新型较佳的具体实施方式，但本实用新型的保护范围并不局限于此，任何熟悉本技术领域的技术人员在本实用新型揭露的技术范围内，根据本实用新型的技术方案及其实用新型构思加以等同替换或改变，都应涵盖在本实用新型的保护范围之内。

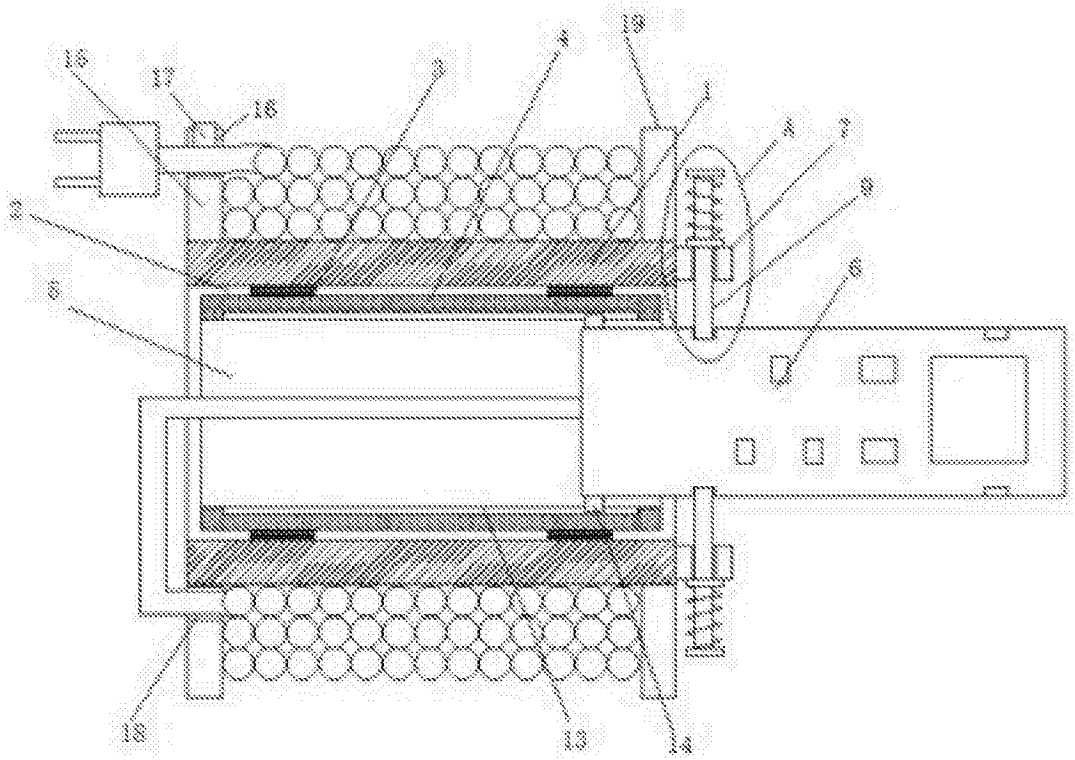

图1

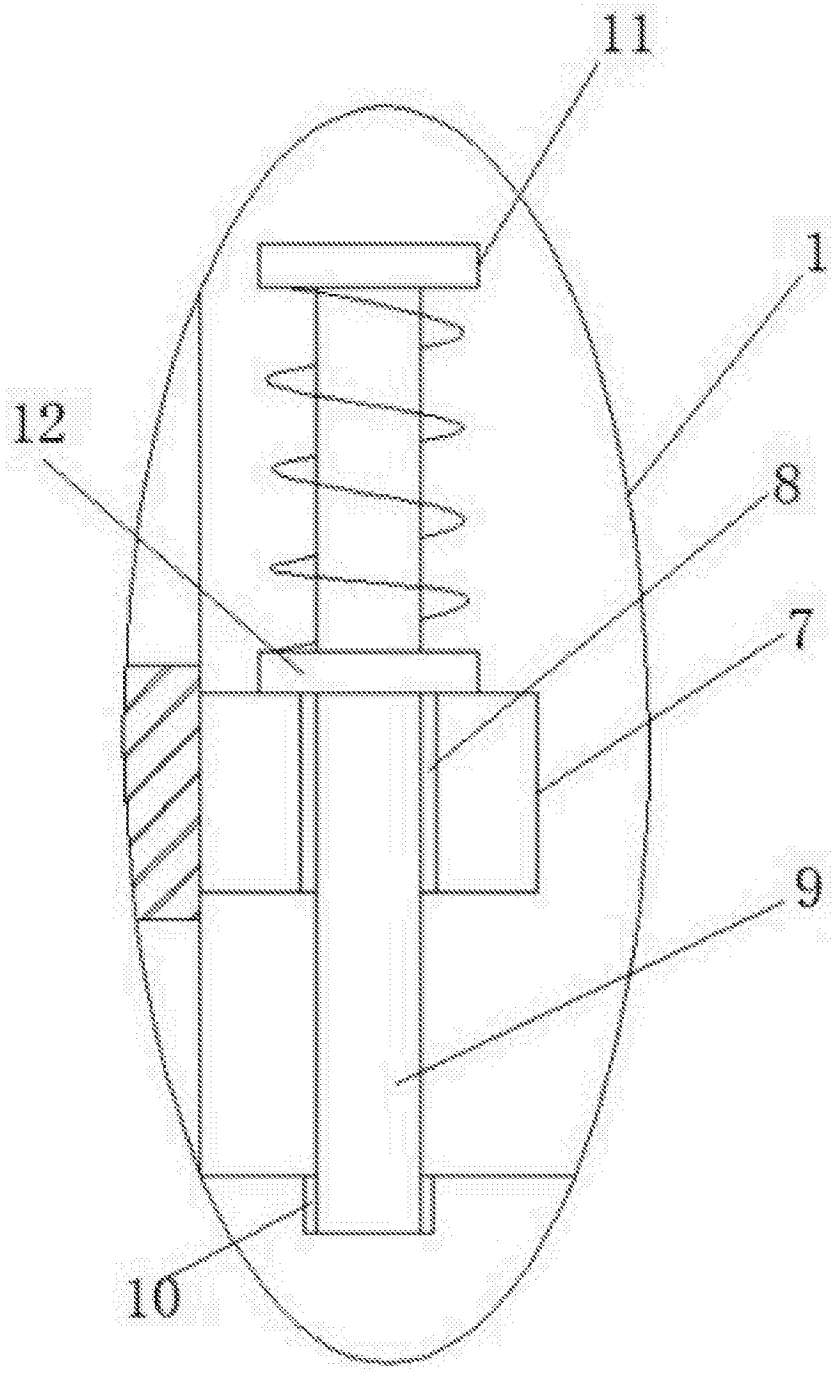

图2

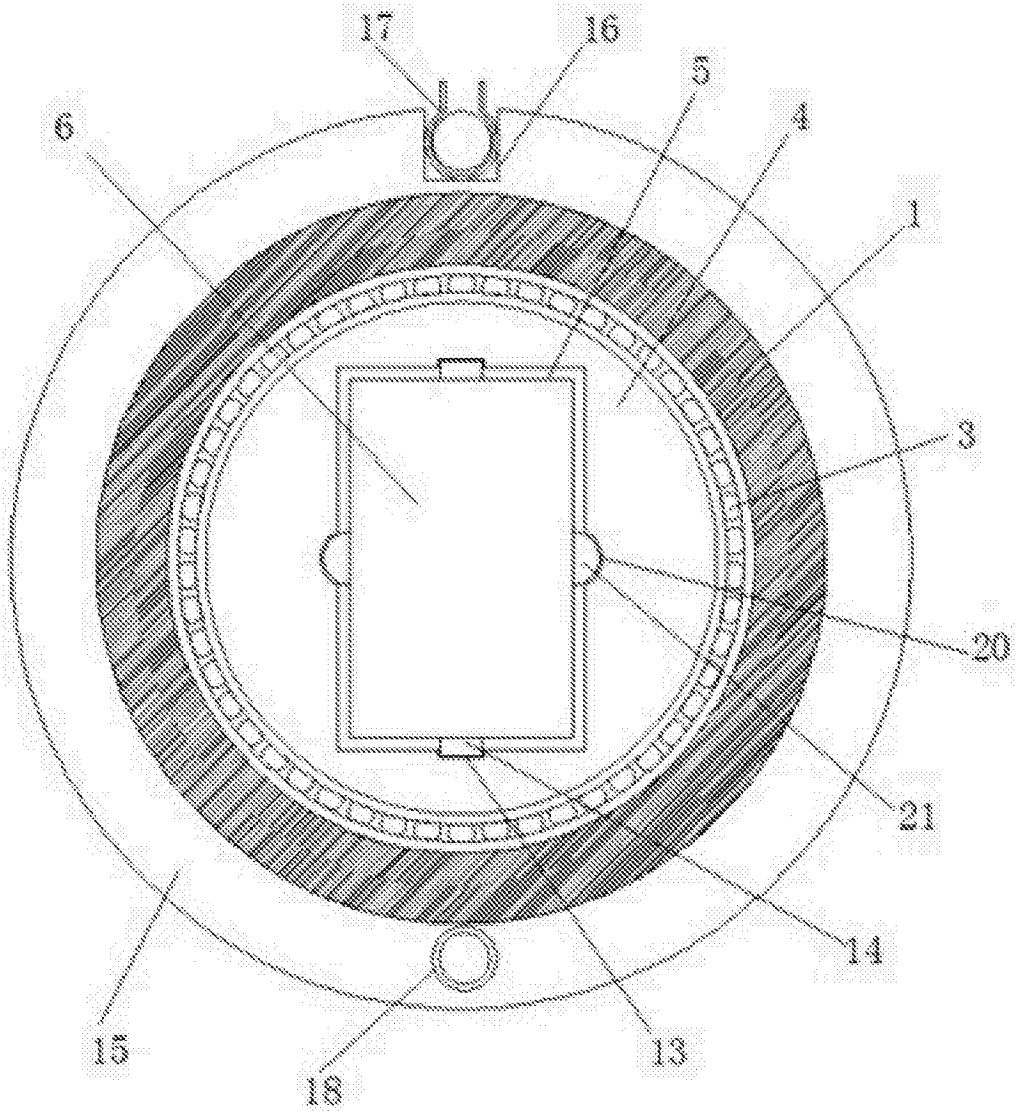

图3