(19)中华人民共和国国家知识产权局

(12)实用新型专利

(10)授权公告号 CN 211244040 U
(45)授权公告日 2020.08.14

(21)申请号 201922144184.X

(22)申请日 2019.12.04

(73)专利权人 河南省人民医院
地址 450000 河南省郑州市纬五路7号

(72)发明人 付娟

(74)专利代理机构 北京权智天下知识产权代理事务所(普通合伙) 11638
代理人 王新爱

(51)Int.Cl.
A61F 9/00(2006.01)
A61J 1/16(2006.01)

权利要求书1页 说明书3页 附图4页

(54)实用新型名称

一种眼部护理滴液装置

(57)摘要

一种眼部护理滴液装置,有效的解决了滴药位置不准确,及患者频繁眨眼不方便滴药的问题;包括两个沿左右方向排布的眼镜框,两个眼镜框均呈矩形,两个眼镜框之间经连接板连接,每个眼镜框左右两侧分别开设有上下方向的滑道,每个眼镜框内的两个滑道均开口相对,每个眼镜框内均滑动连接有两个沿上下方向排布的滑板,滑板左右两端分别插入其对应侧的滑道内,每个滑板后端面均设有橡胶拨板,每个眼镜框上均经多个固定板连接有位于滑板前方的滴药头,滴药头沿前后轴向且后端开设有滴药孔,滴药头内壁前侧同轴设有螺纹;此结构简单,操作方便,构思新颖,实用性强。

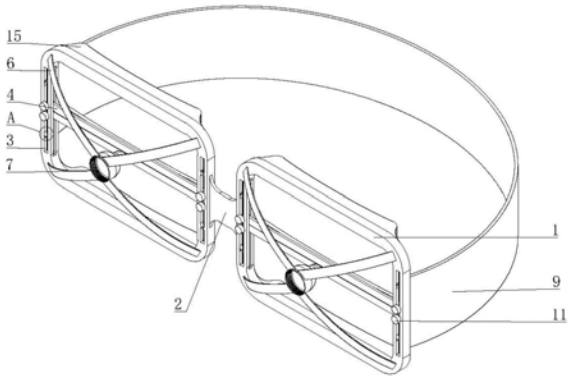

CN 211244040 U

1.一种眼部护理滴液装置，包括两个沿左右方向排布的眼镜框(1)，其特征在于，两个眼镜框(1)均呈矩形，两个眼镜框(1)之间经连接板(2)连接，每个眼镜框(1)左右两侧分别开设有上下方向的滑道(3)，每个眼镜框(1)内的两个滑道(3)均开口相对，每个眼镜框(1)内均滑动连接有两个沿上下方向排布的滑板(4)，滑板(4)左右两端分别插入其对应侧的滑道(3)内，每个滑板(4)后端面均设有橡胶拨板(5)，每个眼镜框(1)上均经多个固定板(6)连接有位于滑板(4)前方的滴药头(7)，滴药头(7)沿前后轴向且后端开设有滴药孔(8)，滴药头(7)内壁前侧同轴设有螺纹。

2.根据权利要求1所述的一种眼部护理滴液装置，其特征在于，左侧所述的眼镜框(1)的左端设有固定带(9)，固定带(9)的自由端与右侧眼镜框(1)的右端固定连接。

3.根据权利要求1所述的一种眼部护理滴液装置，其特征在于，所述的滑道(3)贯穿眼镜框(1)的前端面，每个滑板(4)的左右两端均设有位于滑道(3)内的连接柱(10)，每个连接柱(10)的前端均设有位于眼镜框(1)前方的连接头(11)。

4.根据权利要求1所述的一种眼部护理滴液装置，其特征在于，所述的滑板(4)左右两端分别设有位于其后侧的挡板(12)，每个挡板(12)与其对应侧的滑道(3)底部之间均设有弹簧(13)，每个滑道(3)上下两侧分别设有一对挡块(14)，每对挡块(14)分别位于滑道(3)的左右两侧壁上。

5.根据权利要求1所述的一种眼部护理滴液装置，其特征在于，两个所述的眼镜框(1)上下两侧分别设有位于其后侧的橡胶垫(15)，橡胶垫(15)沿左右方向设置且其后端面呈弧形。

6.根据权利要求1所述的一种眼部护理滴液装置，其特征在于，所述的橡胶拨板(5)的后侧横截面呈三角形状，橡胶拨板(5)在其长度方向上呈向前凹陷的弧形。

一种眼部护理滴液装置

技术领域

[0001] 本实用新型涉及眼科护理设备技术领域，特别是一种眼部护理滴液装置。

背景技术

[0002] 由于医院眼科病人多，空间小的缘故，对于一些弱视、远视等一般性常见眼科疾病，需要间歇性滴药护理，护理人员难以面面俱到，照顾到每个病人，常会让病人自己滴眼药，而由于双手滴眼药，一方面不便于控制滴药位置，导致滴药位置不准确，另一方面，因手部晃动，会造成眨眼厉害，不便于滴药，滴药效果不好。

实用新型内容

[0003] 针对上述情况，为克服现有技术之缺陷，本实用新型之目的就是提供一种眼部护理滴液装置，有效的解决了滴药位置不准确，及患者频繁眨眼不方便滴药的问题。

[0004] 其解决的技术方案是，本实用新型包括两个沿左右方向排布的眼镜框，两个眼镜框均呈矩形，两个眼镜框之间经连接板连接，每个眼镜框左右两侧分别开设有上下方向的滑道，每个眼镜框内的两个滑道均开口相对，每个眼镜框内均滑动连接有两个沿上下方向排布的滑板，滑板左右两端分别插入其对应侧的滑道内，每个滑板后端面均设有橡胶拨板，每个眼镜框上均经多个固定板连接有位于滑板前方的滴药头，滴药头沿前后轴向且后端开设有滴药孔，滴药头内壁前侧同轴设有螺纹。

[0005] 与现有技术相比，本实用新型的有益效果是：通过橡胶拨板拨开患者的眼帘后，位于眼镜框正前方的滴药头正对患者的眼球，方便患者自行进行滴药，有效的避免了患者由于频繁眨眼对滴药造成的影响，同时与患者眼球对应的滴药头，使得患者滴药更加方便，滴药位置更加准确，从而从整体上提高滴药的效果；此结构简单，操作方便，构思新颖，实用性强。

附图说明

[0006] 图1是本实用新型的主视轴测图。

[0007] 图2是本实用新型的后视轴测图。

[0008] 图3是本实用新型的剖切轴测图。

[0009] 图4是本实用新型的剖切轴测图。

[0010] 图5是本实用新型图1中A的放大图。

[0011] 图6是本实用新型图3中B的放大图。

[0012] 图7是本实用新型图4中C的放大图。

具体实施方式

[0013] 以下结合附图对本实用新型的具体实施方式作进一步详细说明。

[0014] 由图1至图7给出，包括两个沿左右方向排布的眼镜框1，两个眼镜框1均呈矩形，两

个眼镜框1之间经连接板2连接，每个眼镜框1左右两侧分别开设有上下方向的滑道3，每个眼镜框1内的两个滑道3均开口相对，每个眼镜框1内均滑动连接有两个沿上下方向排布的滑板4，滑板4左右两端分别插入其对应侧的滑道3内，每个滑板4后端面均设有橡胶拨板5，每个眼镜框1上均经多个固定板6连接有位于滑板4前方的滴药头7，滴药头7沿前后轴向且后端开设有滴药孔8，滴药头7内壁前侧同轴设有螺纹。

[0015] 为了方便患者佩戴，所述的左侧眼镜框1的左端设有固定带9，固定带9的自由端与右侧眼镜框1的右端固定连接。

[0016] 为了方便移动滑板4，从而拨开患者的眼帘，所述的滑道3贯穿眼镜框1的前端面，每个滑板4的左右两端均设有位于滑道3内的连接柱10，每个连接柱10的前端均设有位于眼镜框1前方的连接头11。

[0017] 为了方便使用滑板4后端的橡胶拨板5拨开患者的眼帘，所述的滑板4左右两端分别设有位于其后侧的挡板12，每个挡板12与其对应侧的滑道3底部之间均设有弹簧13，每个滑道3上下两侧分别设有一对挡块14，每对挡块14分别位于滑道3的左右两侧壁上。

[0018] 为了防止眼镜框1上下两边压伤患者，所述的两个眼镜框1上下两侧分别设有位于其后侧的橡胶垫15，橡胶垫15沿左右方向设置且其后端面呈弧形。

[0019] 为了使橡胶拨板5更好地与患者的眼部贴合，所述的橡胶拨板5的后侧横截面呈三角形状，橡胶拨板5在其长度方向上呈向前凹陷的弧形。

[0020] 本实用新型使用时，首先将眼药瓶与滴药头7螺纹连接，然后将眼镜框1与患者的眼部对应，通过固定带9将眼镜框1佩戴在患者的眼部，固定带9具有弹性，方便患者套装在头部，从而将眼镜框1固定，在佩戴眼镜框1时，将眼镜框1上下两侧的橡胶垫15与眼睛上下两侧的皮肤贴合，由于橡胶垫15沿其长度方向呈弧形，能够很好的与患者眼睛上下两侧的皮肤贴合，并且由于橡胶垫15比较柔软，使患者佩戴时感觉更加舒适，橡胶拨板5与患者的上眼皮和下眼皮结合处对应，橡胶拨板5与眼帘接触，由于橡胶拨板5沿其长度方向呈弧形，保证橡胶拨板5能够很好的与患者的眼帘接触；

[0021] 当眼镜框1佩戴完成后，沿滑道3移动连接头11，连接头11经连接柱10带动滑板4向上下两侧移动，在橡胶拨板5与眼帘的接触下，将患者的眼帘拨开，此时继续向上下两侧移动连接头11，并压缩弹簧13，直到连接柱10越过挡块14，并被挡块14阻挡，使滑板4不能向眼镜框1中部移动，保持眼帘被拨开的状态；

[0022] 在多个固定板6的固定下，滴药头7沿前后轴向位于眼镜框1的前方，并且位于眼镜框1的中部，在进行滴药时，患者仰起头部，面部朝上，挤压眼药瓶，使其内部的眼药经滴药孔8滴入患者的眼睛内；

[0023] 滴药结束后，用力向眼镜框1中部移动连接头11，使眼镜框1发生弹性变形，从而使连接柱10越过挡块14的阻挡，在弹簧13的弹力下恢复初始状态，使用消毒棉对橡胶拨板5消毒后存放，方便下次使用。

[0024] 本实用新型设置连接板2，是为了对两个眼镜框1进行连接。

[0025] 本实用新型在滴药头7内设置螺纹，是为了方便现有的眼药瓶与滴药头7螺纹连接，同时方便更换使用完的眼药瓶。

[0026] 与现有技术相比，本实用新型的有益效果是：通过橡胶拨板拨开患者的眼帘后，位于眼镜框正前方的滴药头正对患者的眼球，方便患者自行进行滴药，有效的避免了患者由

于频繁眨眼对滴药造成的影响，同时与患者眼球对应的滴药头，使得患者滴药更加方便，滴药位置更加准确，从而从整体上提高滴药的效果；此结构简单，操作方便，构思新颖，实用性强。

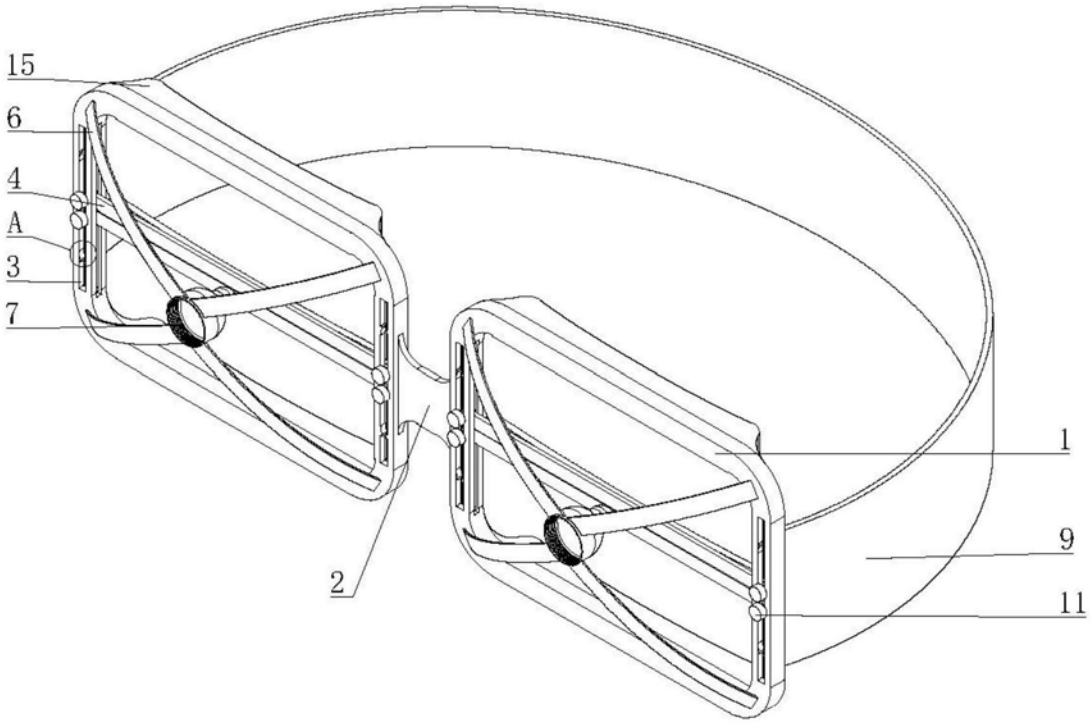

图1

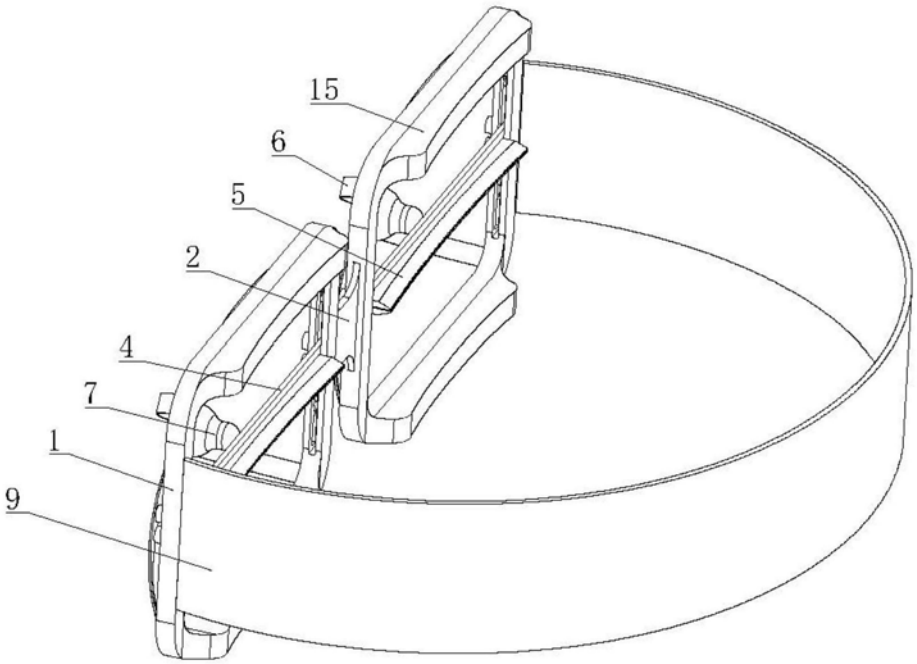

图2

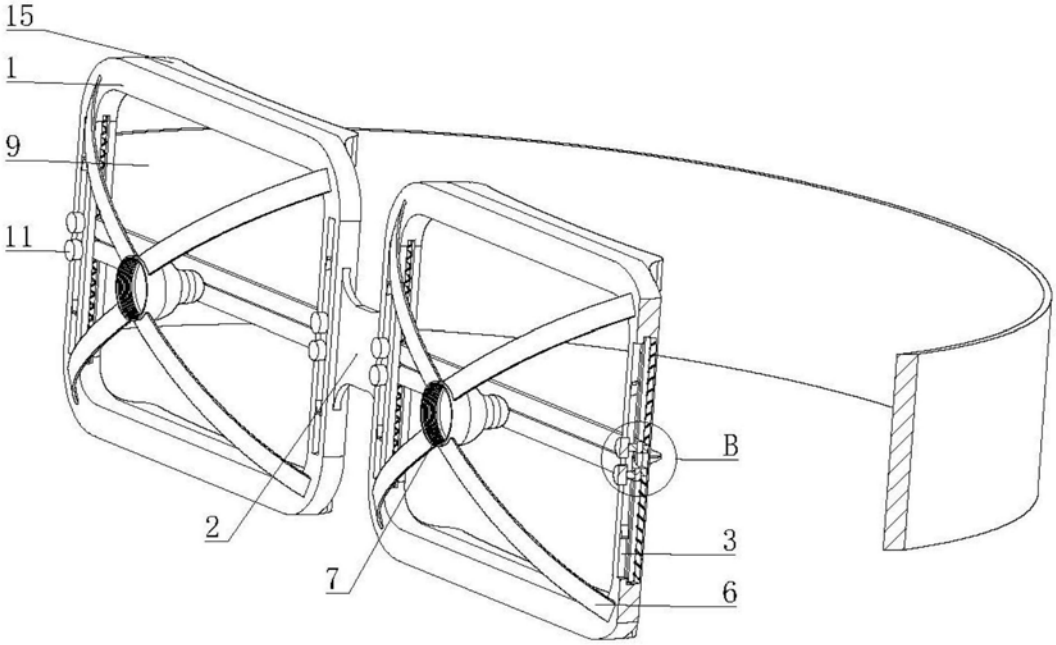

图3

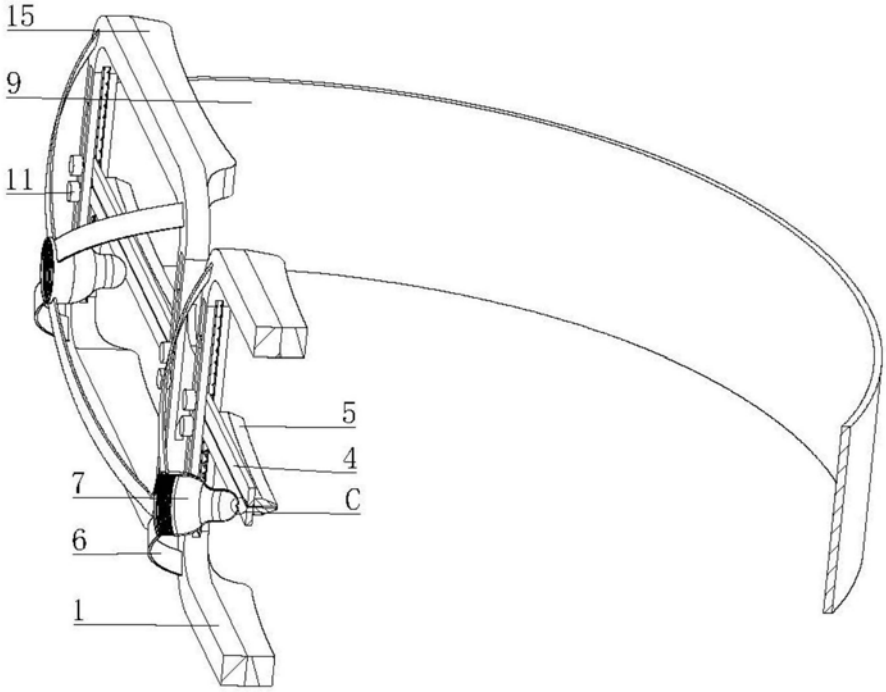

图4

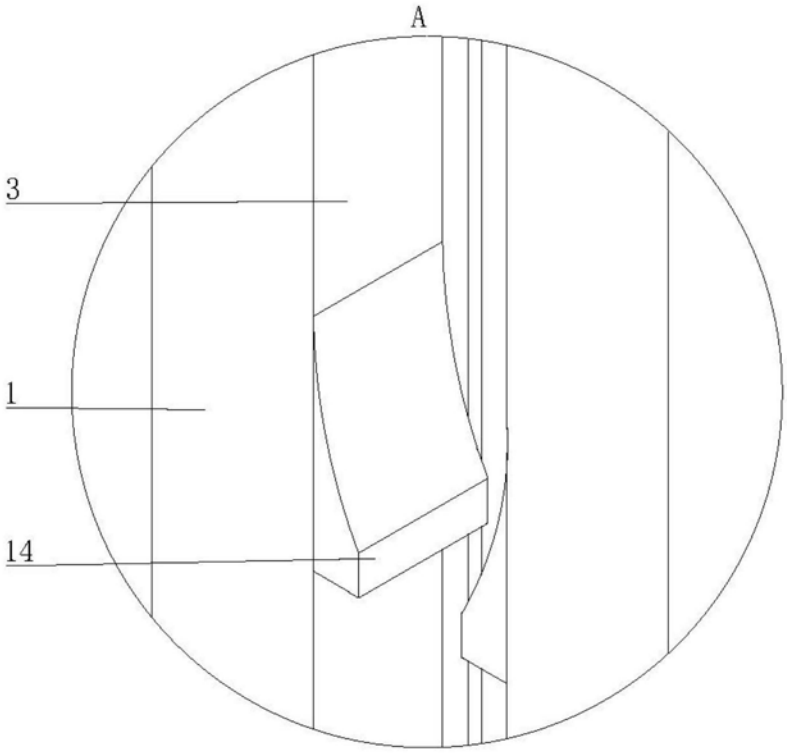

图5

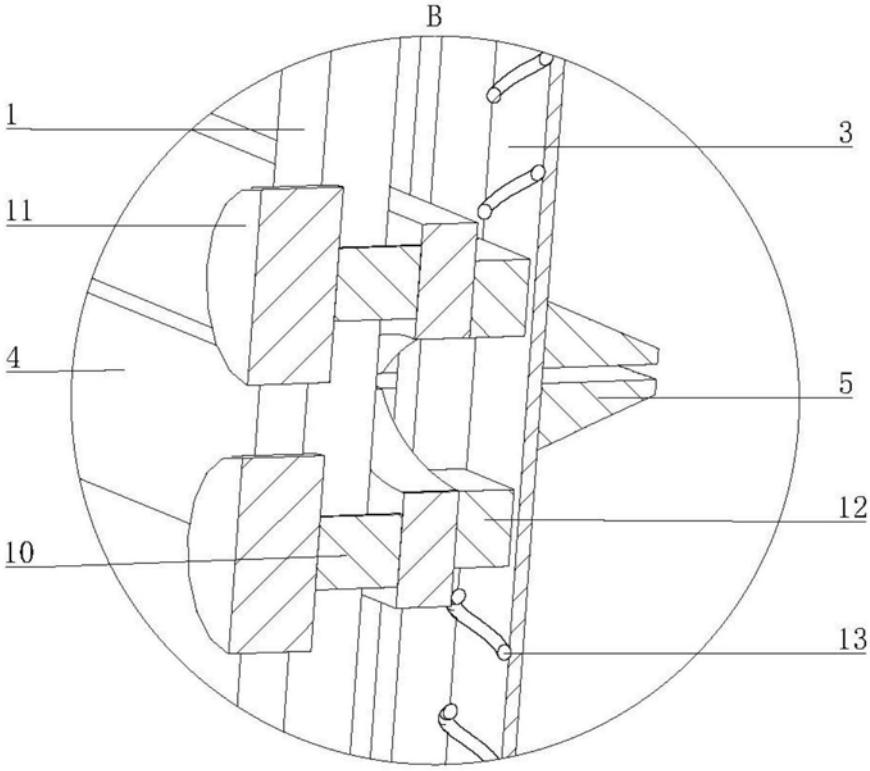

图6

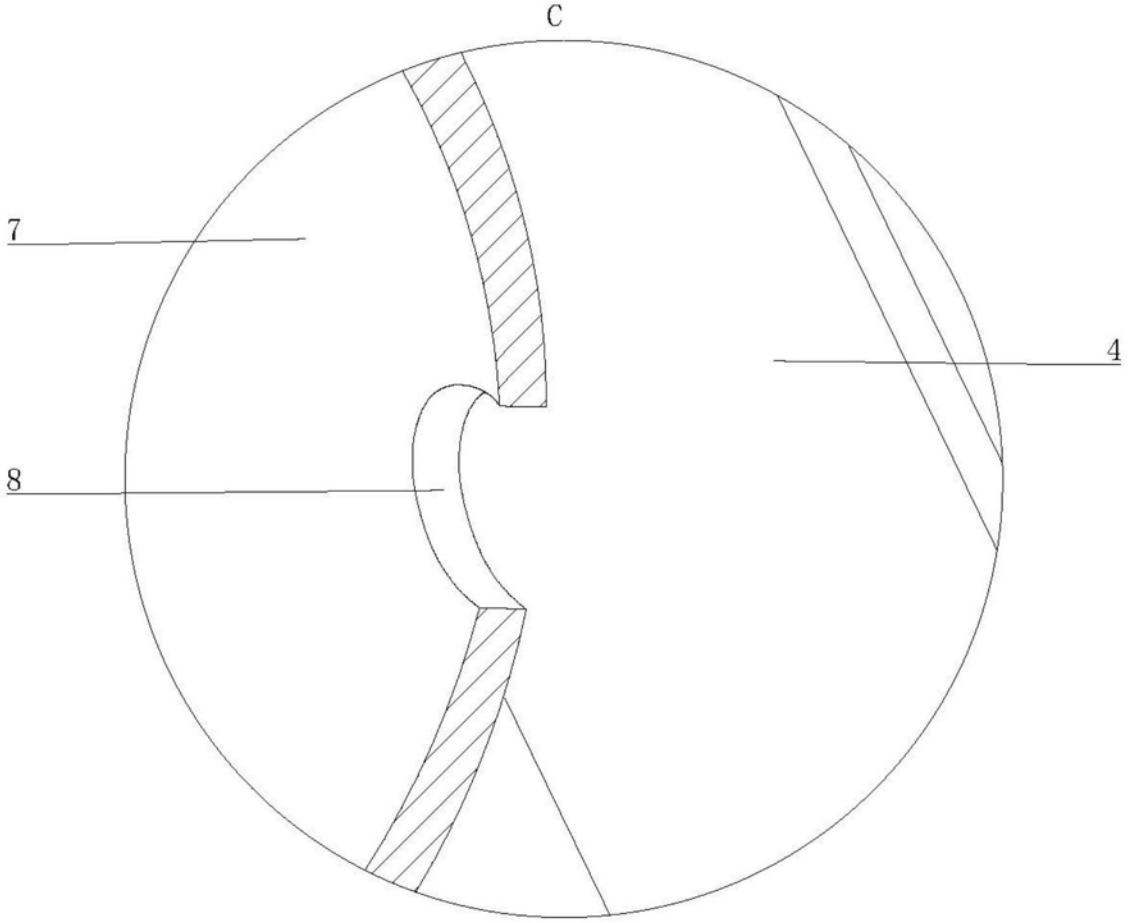

图7