(19)中华人民共和国国家知识产权局

(12)实用新型专利

(10)授权公告号 CN 214645619 U
(45)授权公告日 2021.11.09

(21)申请号 202121051694.3

(22)申请日 2021.05.17

(73)专利权人 浙江荣达塑胶有限公司
地址 318050 浙江省台州市路桥区新桥镇机新路249号

(72)发明人 陈吉荣

(74)专利代理机构 蓝天知识产权代理(浙江)有限公司 33229
代理人 王卫兵

(51)Int.Cl.
B29C 45/47(2006.01)
B29C 45/17(2006.01)
B29B 7/18(2006.01)

权利要求书1页 说明书3页 附图4页

(54)实用新型名称

一种基于摩托车用的配件加工注塑装置

(57)摘要

本实用新型涉及配件加工技术领域，且公开了一种基于摩托车用的配件加工注塑装置，解决了目前市场上的摩托车配件加工注塑在原料产生黏连时，进入送料杆后极易在送料杆内部产生堵塞，同时由于送料杆反复的工作，其表面会产生原料的残留，清理时十分不便的问题，其包括注塑机，注塑机顶部的一侧固定连接有处理箱，处理箱的顶部固定连接有电机箱，处理箱位于电机箱顶部的一侧固定连接有进料口，通过螺旋片的搅拌可以将原料在送入送料杆时进行搅拌，防止其产生黏连堵塞，提高了工作效率，同时通过清洁刷对送料杆进行清洁，将送料杆内部产生的原料进行清理，提高了该装置的实用性，便于配件的加工注塑。

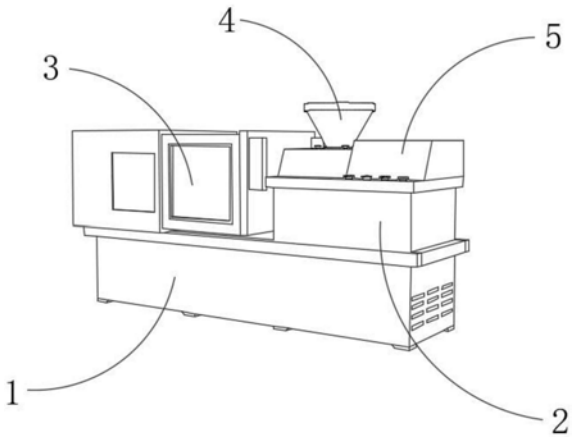

CN 214645619 U

1.一种基于摩托车用的配件加工注塑装置,包括注塑机(1),其特征在于:所述注塑机(1)顶部的一侧固定连接有处理箱(2),所述处理箱(2)的顶部固定连接有电机箱(5),所述处理箱(2)位于电机箱(5)顶部的一侧固定连接有进料口(4),所述处理箱(2)的一侧固定连接有注塑模具(3),所述电机箱(5)内腔的底部固定连接有第一电机(6);

所述第一电机(6)的底部固定连接有固定杆(7),所述固定杆(7)的表面活动连接有传动齿轮(9),所述传动齿轮(9)的表面固定连接有清洁刷(8),所述传动齿轮(9)的表面啮合有螺纹杆(10),所述进料口(4)的底部固定连接有搅拌仓(18),所述搅拌仓(18)内腔的一侧固定连接有传动杆(15),所述传动杆(15)的表面固定连接有螺旋片(16),所述传动杆(15)的一端固定连接有动力盘(14),所述动力盘(14)的一侧固定连接有动力管(13),所述动力管(13)的一端固定连接有第二电机(12)。

2.根据权利要求1所述的一种基于摩托车用的配件加工注塑装置,其特征在于:所述传动杆(15)的数量为两个,且两个所述传动杆(15)均固定连接在搅拌仓(18)的内腔。

3.根据权利要求1所述的一种基于摩托车用的配件加工注塑装置,其特征在于:所述第二电机(12)的底部与动力管(13)均固定连接在动力箱(11)的内腔。

4.根据权利要求1所述的一种基于摩托车用的配件加工注塑装置,其特征在于:所述动力管(13)的两端分别与第二电机(12)的一侧与动力盘(14)的一侧固定连接。

5.根据权利要求1所述的一种基于摩托车用的配件加工注塑装置,其特征在于:所述注塑模具(3)的一侧固定连接有送料杆(17),且所述送料杆(17)的一端与注塑模具(3)的一侧呈垂直设置。

6.根据权利要求1所述的一种基于摩托车用的配件加工注塑装置,其特征在于:所述固定杆(7)的上下两端分别与清洁刷(8)的一侧与第一电机(6)的底部固定连接。

一种基于摩托车用的配件加工注塑装置

技术领域

[0001] 本实用新型属于配件加工技术领域，具体为一种基于摩托车用的配件加工注塑装置。

背景技术

[0002] 塑料用注塑成型机注塑成型制品品种比较繁多，应用范围也比较广，特别是在纺织设备和汽车制造业中，有多种形状注塑制品作配件，注塑机又名注射成型机或注射机，它是将热塑性塑料或热固性塑料利用塑料成型模具制成各种形状的塑料制品的主要成型设备，分为立式、卧式、全电式，注塑机能加热塑料，对熔融塑料施加高压，使其射出而充满模具型腔，注塑机的工作原理与打针用的注射器相似。

[0003] 但是目前市场上的基于摩托车用的配件加工注塑装置在日常的工作时，由于摩托车用的配件加工注塑时需要将原料通过进料口直接进入送料杆，由送料杆将原料送入模具进行挤压成型，在原料产生黏连时，进入送料杆后极易在送料杆内部产生堵塞，对整个摩托车用的配件加工注塑装置造成威胁，同时在该摩托车用的配件加工注塑工作时，由于送料杆反复的工作，其表面会产生原料的残留，清理时十分不便，为此这里提出了一种基于摩托车用的配件加工注塑装置。

发明内容

[0004] 针对上述情况，为克服现有技术的缺陷，本实用新型提供一种基于摩托车用的配件加工注塑装置，有效的解决了目前市场上的摩托车配件加工注塑在原料产生黏连时，进入送料杆后极易在送料杆内部产生堵塞，同时由于送料杆反复的工作，其表面会产生原料的残留，清理时十分不便的问题。

[0005] 为实现上述目的，本实用新型提供如下技术方案：一种基于摩托车用的配件加工注塑装置，包括注塑机，所述注塑机顶部的一侧固定连接有处理箱，所述处理箱的顶部固定连接有电机箱，所述处理箱位于电机箱顶部的一侧固定连接有进料口，所述处理箱的一侧固定连接有注塑模具，所述电机箱内腔的底部固定连接有第一电机；

[0006] 所述第一电机的底部固定连接有固定杆，所述固定杆的表面活动连接有传动齿轮，所述传动齿轮的表面固定连接有清洁刷，所述传动齿轮的表面啮合有螺纹杆，所述进料口的底部固定连接有搅拌仓，所述搅拌仓内腔的一侧固定连接有传动杆，所述传动杆的表面固定连接有螺旋片，所述传动杆的一端固定连接有动力盘，所述动力盘的一侧固定连接有动力管，所述动力管的一端固定连接有第二电机。

[0007] 优选的，所述传动杆的数量为两个，且两个所述传动杆均固定连接在搅拌仓的内腔。

[0008] 优选的，所述第二电机的底部与动力管均固定连接在动力箱的内腔。

[0009] 优选的，所述动力管的两端分别与第二电机的一侧与动力盘的一侧固定连接。

[0010] 优选的，所述注塑模具的一侧固定连接有送料杆，且所述送料杆的一端与注塑模

具的一侧呈垂直设置。

[0011] 优选的，所述固定杆的上下两端分别与清洁刷的一侧与第一电机的底部固定连接。

[0012] 与现有技术相比，本实用新型的有益效果是：

[0013] 1)、在该基于摩托车用的配件加工注塑装置工作中，通过固定杆、螺纹杆、清洁刷、传动齿轮、第一电机的相互设置，可以在该基于摩托车用的配件加工注塑装置工作时，由第一电机驱动的传动齿轮沿着螺纹杆以及固定杆上下移动，可以将清洁刷对送料杆表面产生的黏连的物料以及边角料的堆积进行清理，延长了该装置的使用寿命，提高了该装置的工作效率，减少了工作人员的工作量；

[0014] 2)、在该基于摩托车用的配件加工注塑装置工作中，通过第二电机、动力管、动力盘、传动杆、螺旋片、进料口的相互设置，通过由动力箱内部固定连接的第二电机的工作，可以将第二电机由动力管驱动动力管一端的动力盘进行工作，通过动力盘的工作驱动一侧固定连接的传动杆进行旋转，通过传动杆的旋转带动表面的螺旋片进行运动，通过螺旋片的旋转对搅拌仓内部进行搅拌，从而将注塑机将原料送入模具之前进行搅拌，防止原料产生黏连在送料杆内部产生堆积堵塞，减少了操作人员的工作量，提高了该装置的实用性。

附图说明

[0015] 附图用来提供对本实用新型的进一步理解，并且构成说明书的一部分，与本实用新型的实施例一起用于解释本实用新型，并不构成对本实用新型的限制。在附图中：

[0016] 图1为本实用新型的外观结构示意图；

[0017] 图2为本实用新型的侧面结构示意图；

[0018] 图3为本实用新型的清洁结构示意图；

[0019] 图4为本实用新型的处理箱结构示意图；

[0020] 图中：1、注塑机；2、处理箱；3、注塑模具；4、进料口；5、电机箱；6、第一电机；7、固定杆；8、清洁刷；9、传动齿轮；10、螺纹杆；11、动力箱；12、第二电机；13、动力管；14、动力盘；15、传动杆；16、螺旋片；17、送料杆；18、搅拌仓。

具体实施方式

[0021] 下面将结合本实用新型实施例中的附图，对本实用新型实施例中的技术方案进行清楚、完整地描述，显然，所描述的实施例仅仅是本实用新型一部分实施例，而不是全部的实施例；基于本实用新型中的实施例，本领域普通技术人员在没有做出创造性劳动前提下所获得的所有其他实施例，都属于本实用新型保护的范围。

[0022] 本实施例，由图1-4给出，本实用新型包括注塑机1，注塑机1顶部的一侧固定连接有处理箱2，通过处理箱2对原料进行输送，处理箱2的顶部固定连接有电机箱5，通过电机箱5对清洁刷8进行动力的驱动，处理箱2位于电机箱5顶部的一侧固定连接有进料口4，通过送料杆17将由进料口4进入的原料送入注塑模具3进行配件注塑加工，处理箱2的一侧固定连接有注塑模具3，电机箱5内腔的底部固定连接有第一电机6；

[0023] 第一电机6的底部固定连接有固定杆7，固定杆7的表面活动连接有传动齿轮9，传动齿轮9的表面固定连接有清洁刷8，通过传动齿轮9表面固定连接的清洁刷8可以对送料杆

17表面产生的黏连的物料以及边角料的堆积进行清理，传动齿轮9的表面啮合有螺纹杆10，进料口4的底部固定连接有搅拌仓18，搅拌仓18内腔的一侧固定连接有传动杆15，通过传动杆15的旋转带动表面的螺旋片16进行运动，对搅拌仓18内部进行搅拌，传动杆15的表面固定连接有螺旋片16，传动杆15的一端固定连接有动力盘14，将第二电机12由动力管13驱动动力管13一端的动力盘14进行工作，动力盘14的一侧固定连接有动力管13，动力管13的一端固定连接有第二电机12。

[0024] 其中，传动杆15的数量为两个，且两个传动杆15均固定连接在搅拌仓18的内腔，通过传动杆15的旋转带动表面的螺旋片16进行运动，对搅拌仓18内部进行搅拌。

[0025] 其中，第二电机12的底部与动力管13均固定连接在动力箱11的内腔，通过动力箱11对清洁刷8进行动力的驱动。

[0026] 其中，动力管13的两端分别与第二电机12的一侧与动力盘14的一侧固定连接，将第二电机12由动力管13驱动动力管13一端的动力盘14进行工作。

[0027] 其中，注塑模具3的一侧固定连接有送料杆17，且送料杆17的一端与注塑模具3的一侧呈垂直设置，通过送料杆17将由进料口4进入的原料送入注塑模具3进行配件注塑加工。

[0028] 其中，固定杆7的上下两端分别与清洁刷8的一侧与第一电机6的底部固定连接，通过传动齿轮9表面固定连接的清洁刷8可以对送料杆17表面产生的黏连的物料以及边角料的堆积进行清理。

[0029] 工作原理：在该基于摩托车用的配件加工注塑装置的日常工作时，由电机箱5内腔底部的第一电机6驱动传动齿轮9，由传动齿轮9的旋转可以沿着螺纹杆10以及固定杆7上下移动，通过传动齿轮9表面固定连接的清洁刷8的设置，可以将清洁刷8对送料杆17表面产生的黏连的物料以及边角料的堆积进行清理，防止长时间的使用使得送料杆17内部产生原料的堆积，延长了该装置的使用寿命，提高了该装置的工作效率，减少了工作人员的工作量；

[0030] 同时在该基于摩托车用的配件加工注塑装置工作时，通过由动力箱11内部固定连接的第二电机12的工作，可以将第二电机12由动力管13驱动动力管13一端的动力盘14进行工作，通过动力盘14的工作驱动一侧固定连接的传动杆15进行旋转，通过传动杆15的旋转带动表面的螺旋片16进行运动，通过螺旋片16的旋转对搅拌仓18内部进行搅拌，从而将注塑机1将原料送入模具之前进行原料搅拌，防止原料产生黏连在送料杆17内部产生堆积堵塞，减少了操作人员的工作量，提高了该装置的实用性。

[0031] 需要说明的是，在本文中，诸如第一和第二等之类的关系术语仅仅用来将一个实体或者操作与另一个实体或操作区分开来，而不一定要求或者暗示这些实体或操作之间存在任何这种实际的关系或者顺序。而且，术语“包括”、“包含”或者其任何其他变体意在涵盖非排他性的包含，从而使得包括一系列要素的过程、方法、物品或者设备不仅包括那些要素，而且还包括没有明确列出的其他要素，或者是还包括为这种过程、方法、物品或者设备所固有的要素。

[0032] 尽管已经示出和描述了本实用新型的实施例，对于本领域的普通技术人员而言，可以理解在不脱离本实用新型的原理和精神的情况下可以对这些实施例进行多种变化、修改、替换和变型，本实用新型的范围由所附权利要求及其等同物限定。

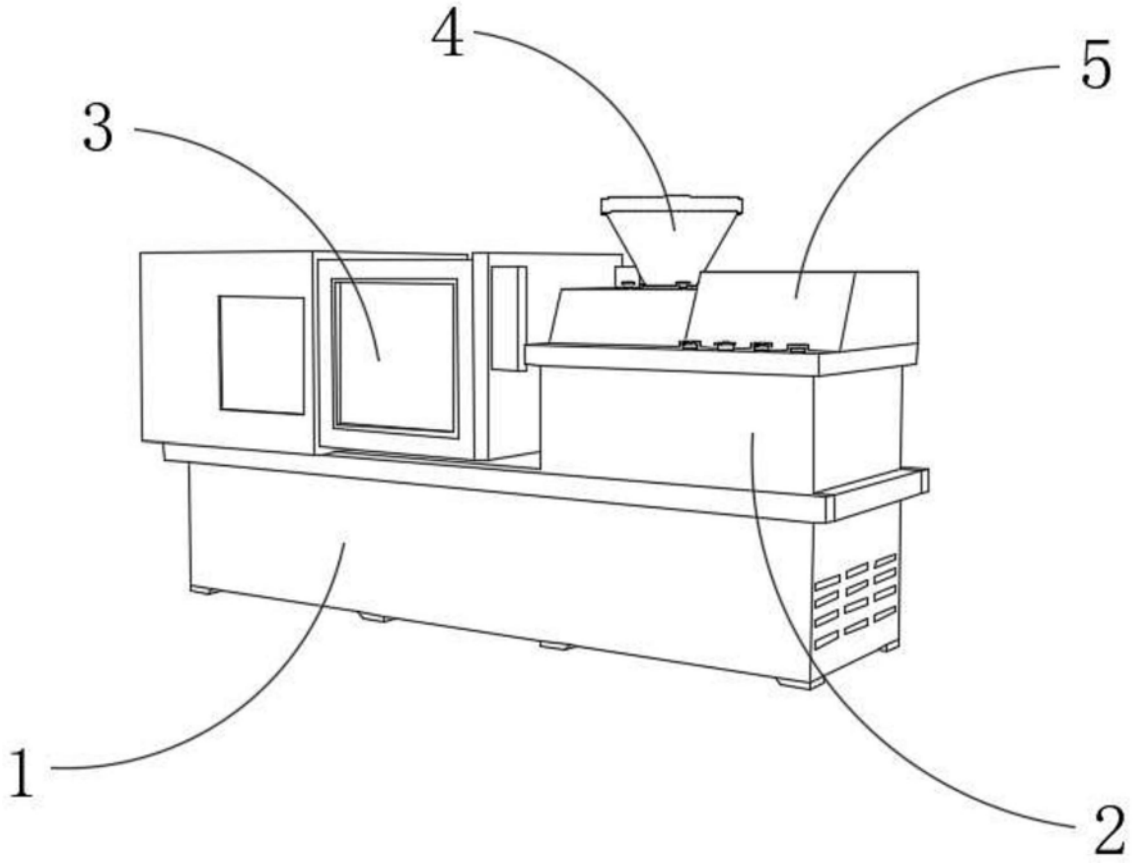

图1

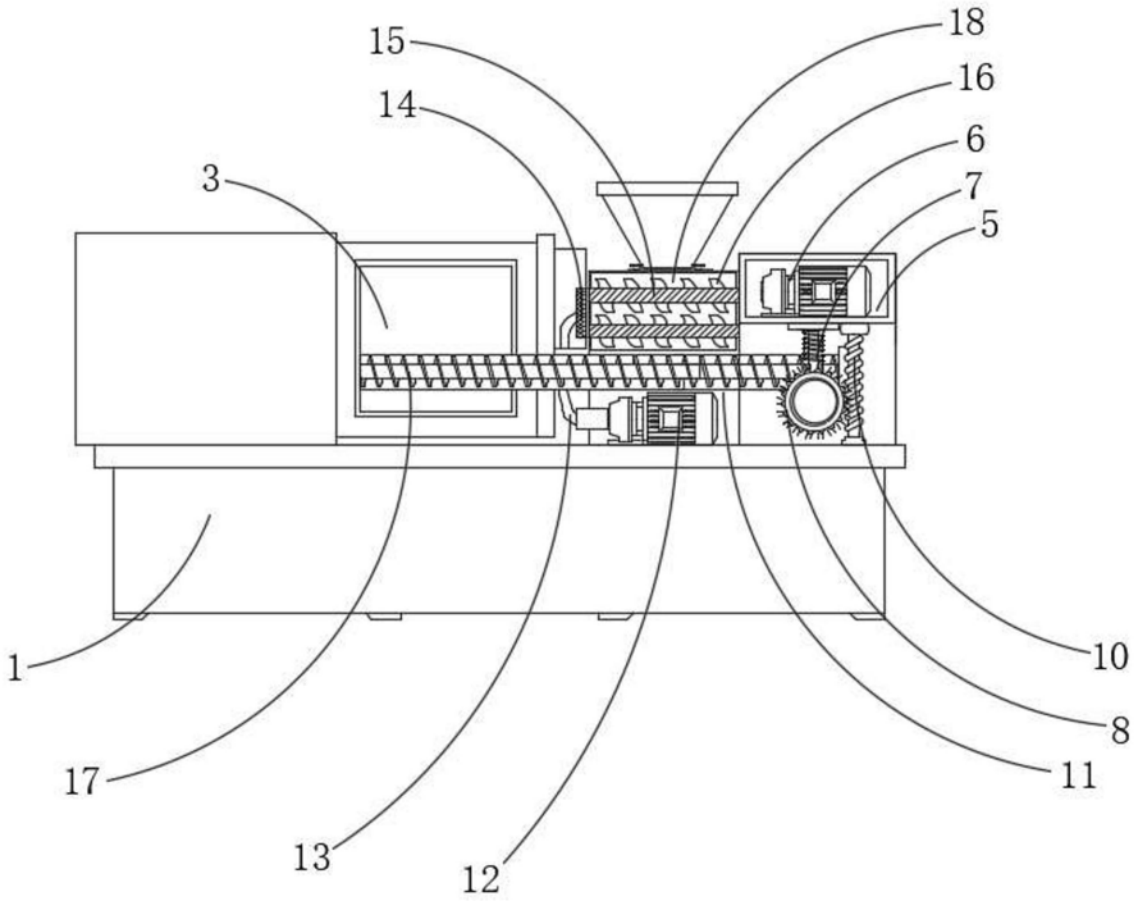

图2

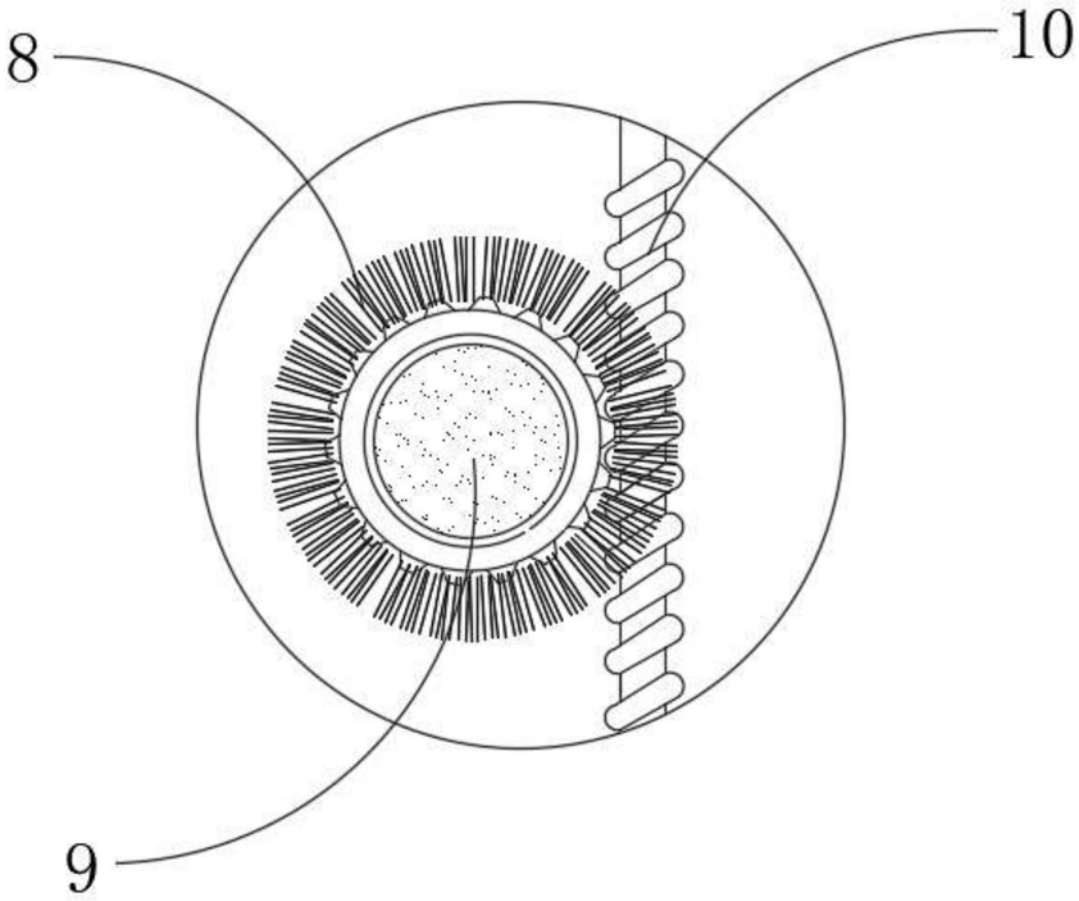

图3

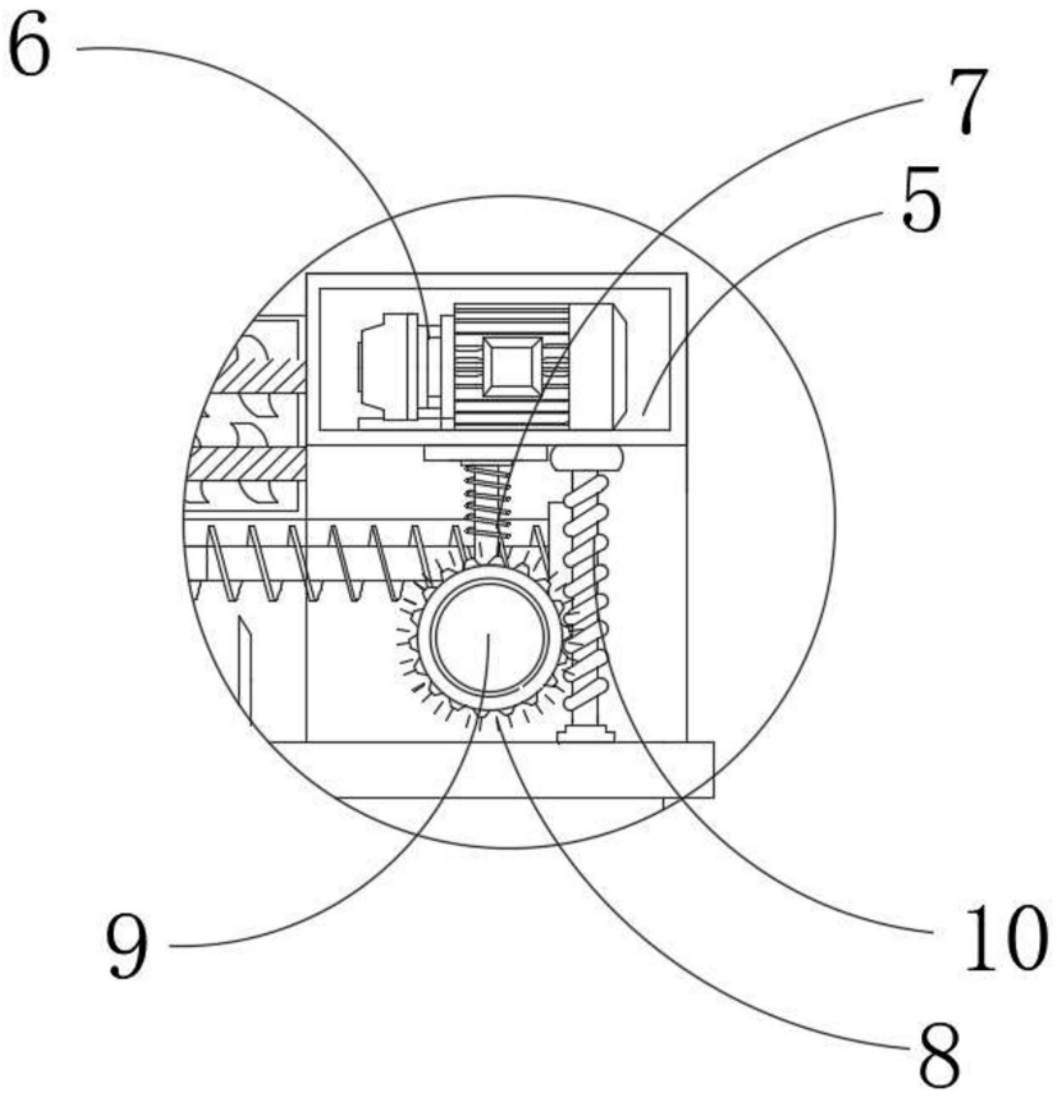

图4