(19)中华人民共和国国家知识产权局

(12)实用新型专利

(10)授权公告号 CN 205499039 U
(45)授权公告日 2016.08.24

(21)申请号 201620196221.5

(22)申请日 2016.03.15

(73)专利权人 绍兴文理学院元培学院
地址 312000 浙江省绍兴市群贤中路2799号

(72)发明人 蒋聪聪

(74)专利代理机构 绍兴市越兴专利事务所(普通合伙) 33220
代理人 蒋卫东

(51)Int.Cl.
B62D 1/04(2006.01)
B62D 1/06(2006.01)
B60Q 3/02(2006.01)

权利要求书1页 说明书3页 附图1页

(54)实用新型名称

一种多功能汽车方向盘

(57)摘要

本实用新型公开了一种多功能汽车方向盘，包括轮缘、辐条和中心座，所述的轮缘与中心座通过辐条连接在一起共同组成方向盘支架，所述的轮缘为中空的环形管，在轮缘的一侧面设有安装口，在安装口内固定连接有一安装座，安装座上设有可充电电池，安装口外侧卡接有弧形的盖体，盖体上设有USB接口，USB接口与可充电电池电连接，在轮缘的外壁上还设有电加热片，导热硅胶套包裹于电加热片外，电加热片与可充电电池电连接，辐条的底面内嵌有若干LED灯条，LED灯条通过开关与可充电电池串联。本实用新型结构简单，设计合理，不仅可以在寒冷的冬季为方向盘加热，保护了人体的健康，而且还可以利用LED灯条起到照明的作用，提高了驾驶的安全性。

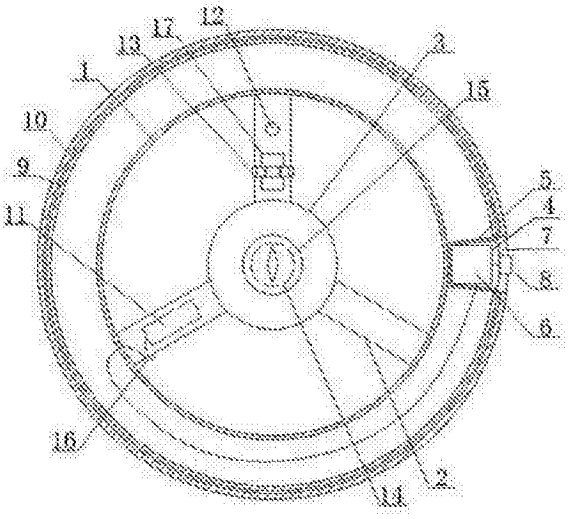

CN 205499039 U

1.一种多功能汽车方向盘，包括轮缘、辐条和中心座，所述的轮缘与中心座通过辐条连接在一起共同组成方向盘支架，其特征在于：所述的轮缘为中空的环形管，在轮缘的一侧面设有安装口，在安装口内固定连接有一安装座，安装座上设有可充电电池，安装口外侧卡接有弧形的盖体，盖体上设有USB接口，USB接口与可充电电池电连接，在轮缘的外壁上还设有电加热片，导热硅胶套包裹于电加热片外，电加热片与可充电电池电连接，辐条的底面内嵌有若干LED灯条，LED灯条通过开关与可充电电池串联。

2.根据权利要求1所述的一种多功能汽车方向盘，其特征在于：所述的辐条上内嵌有扬声器，所述辐条上还套接有卡座，卡座下端与辐条固定连接，卡座上端位于辐条外，电子播放设备可拆卸地安装于卡座上，扬声器一端与可充电电池连接，扬声器的另一端连接电子播放设备。

3.根据权利要求2所述的一种多功能汽车方向盘，其特征在于：所述的卡座下端为固定臂，所述的卡座上端设有两个弹性卡臂。

4.根据权利要求3所述的一种多功能汽车方向盘，其特征在于：所述卡座采用塑料制成。

5.根据权利要求1所述的一种多功能汽车方向盘，其特征在于：所述中心座上内嵌有电子指南针，所述电子指南针上表面覆盖有钢化玻璃。

一种多功能汽车方向盘

[0001] 技术领域：

[0002] 本实用新型涉及汽车零部件技术领域，具体涉及一种多功能汽车方向盘。

[0003] 背景技术：

[0004] 随着人们生活水平的提高、生活节奏的加快，汽车已经成为了人们生活中十分常见的交通工具之一。对于都市人群而言，每天都会有大量的时间在车上度过，越来越多的人，将汽车作为了学习、工作的场所之一，人们在车上看书、看报、浏览杂志或者处理一些简单的工作已经十分常见，但是，随着人们呆在汽车上的时间的增加，现有的汽车功能已经逐渐无法满足人们的日常需求。申请号为201420589124.3公开了一种多功能汽车方向盘，包括由圆环和支撑杆组成的方向盘本体，在所述支撑杆的外壁上开设有环形凹槽，在该环形凹槽内集成有智能手环。所述智能手环的外表面与所述支撑杆的外壁平齐。虽然该汽车方向盘具有一定的实用价值，但是可以看出，其功能仅限于智能手环，功能仍然较为单一，对于寒冷的冬季来说，特别对于年纪大的人在冬季驾驶时，由于方向盘的温度较低，容易造成人们手部关节受寒而出现局部不适的症状，且现有的方向盘的底面一般没有设置照明装置，导致方向盘下方的空间较暗，无法看清脚下的情况，如果油门和刹车处有异物阻挡，很容易发发生安全事故。

[0005] 实用新型内容：

[0006] 针对上述现有技术存在的缺陷，本实用新型的目的在于提供一种结构简单，设计合理，实用性强的多功能汽车方向盘。

[0007] 一种多功能汽车方向盘，包括轮缘、辐条和中心座，所述的轮缘与中心座通过辐条连接在一起共同组成方向盘支架，其特征在于：所述的轮缘为中空的环形管，在轮缘的一侧面设有安装口，在安装口内固定连接有一安装座，安装座上设有可充电电池，安装口外侧卡接有弧形的盖体，盖体上设有USB接口，USB接口与可充电电池电连接，在轮缘的外壁上还设有电加热片，导热硅胶套包裹于电加热片外，电加热片与可充电电池电连接，辐条的底面内嵌有若干LED灯条，LED灯条通过开关与可充电电池串联。

[0008] 本实用新型的进一步设置在于：

[0009] 所述的辐条上内嵌有扬声器，所述辐条上还套接有卡座，卡座下端与辐条固定连接，卡座上端位于辐条外，电子播放设备可拆卸地安装于卡座上，扬声器一端与可充电电池连接，扬声器的另一端连接电子播放设备。

[0010] 所述的卡座下端为固定臂，所述的卡座上端设有两个弹性卡臂。

[0011] 优选地，所述卡座采用塑料制成。

[0012] 进一步地，所述中心座上内嵌有电子指南针，所述电子指南针上表面覆盖有钢化玻璃。

[0013] 本实用新型的有益效果在于：本实用新型通过在轮缘的外壁上还设有电加热片，导热硅胶套包裹于电加热片外，电加热片与可充电电池电连接，辐条的底面内嵌有若干LED灯条，LED灯条通过开关与可充电电池串联。该多功能汽车方向盘不仅可以在寒冷的冬季为方向盘加热，为驾驶人员提供舒适的手感，驱散由于手部关节受寒而出现的不适症状，保护

了人体的健康，而且还可以利用辐条底面的LED灯条照射方向盘下方较暗的空间，及时清理异物，提高了驾驶的安全性。

[0014] 下面结合附图和具体实施方式对本实用新型作进一步的详细说明。

[0015] 附图说明：

[0016] 图1为本实用新型实施例的结构示意图；

[0017] 图2为本实用新型实施例的卡座的结构示意图。

[0018] 附图标记：1—轮缘，2—辐条，3—中心座，4—安装口，5—安装座，6—可充电电池，7—盖体，8—USB接口，9—电加热片，10—导热硅胶套，11—LED灯条，12—扬声器，13—卡座，14—电子指南针，15—钢化玻璃，16—开关，17—电子播放设备。

[0019] 具体实施方式：

[0020] 为使本实用新型实现的技术手段、创作特征、达成目的与功效易于明白了解，下面结合具体实施方式，进一步阐述本实用新型。

[0021] 如图1和图2所示，本实用新型的一种多功能汽车方向盘，包括轮缘1、辐条2和中心座3，所述的轮缘1与中心座3通过辐条2连接在一起共同组成一个方向盘支架，所述的轮缘1具体为中空的环形管，在轮缘1的一侧面设有安装口4，在安装口4内固定连接有一安装座5，安装座5上设有可充电电池6，安装口4外侧卡接有弧形盖体7，从而与轮缘1形成一体，盖体7上设有USB接口8，USB接口8与可充电电池6电连接，在轮缘1的外壁上还设有电加热片9，导热硅胶套10包裹于电加热片9外，电加热片9与可充电电池6电连接，辐条2的底面还内嵌有若干LED灯条11，LED灯条11通过开关16与可充电电池6串联，该种多功能汽车方向盘不仅可以在寒冷的冬季为方向盘加热，为驾驶人员提供舒适的手感，驱散由于手部关节受寒而出现的不适症状，保护了人体的健康，而且还可以利用辐条2底面的LED灯条11照射方向盘下方较暗的空间，及时清理异物，提高了驾驶的安全性。

[0022] 进一步地，所述的辐条2上内嵌有扬声器12，所述辐条2上还套接有卡座13，所述的卡座13为下端为固定臂，卡座13通过下端的固定臂与辐条2固定连接，所述的卡座13上端设有两个弹性卡臂，弹性卡臂位于辐条2上，电子播放设备17可拆卸地安装于卡座13上，扬声器12一端与可充电电池6连接，扬声器12的另一端连接电子播放设备17，将电子播放设备17安装于方向盘上比普通的车载播放器更易于驾驶员操作，且不占车体空间，提高了娱乐性，实用性强。所述卡座13采用塑料制成，塑料材质既节省成本有具备一定的弹性，易于电子播放设备的拆卸安装。

[0023] 在本实施例中，所述中心座3上内嵌有电子指南针14，可帮助驾驶员识别方向，所述电子指南针14上表面覆盖有钢化玻璃15，可保护电子指南针14不受损坏。

[0024] 基于上述，本实用新型不仅可以在寒冷的冬季为方向盘加热，为驾驶人员提供舒适的手感，驱散由于手部关节受寒而出现的不适症状，保护了人体的健康，而且还可以利用LED灯条11起到照明的作用，提高了驾驶的安全性，此外，在方向盘上设置扬声器12和电子播放设备17播放音乐，提高了其娱乐性，便于驾驶员就近操作，而且电子播放设备17可拆卸，可根据需要选择，且不占用车体的空间，实用性强；所述中心座3上内嵌有电子指南针14，可帮助驾驶员识别方向。

[0025] 由技术常识可知，本实用新型可以通过其它的不脱离其精神实质或必要特征的实施方案来实现。因此，上述公开的实施方案，就各方面而言，都只是举例说明，并不是仅有

的。所有在本实用新型范围内或在等同于本实用新型的范围内的改变均被本实用新型包含。

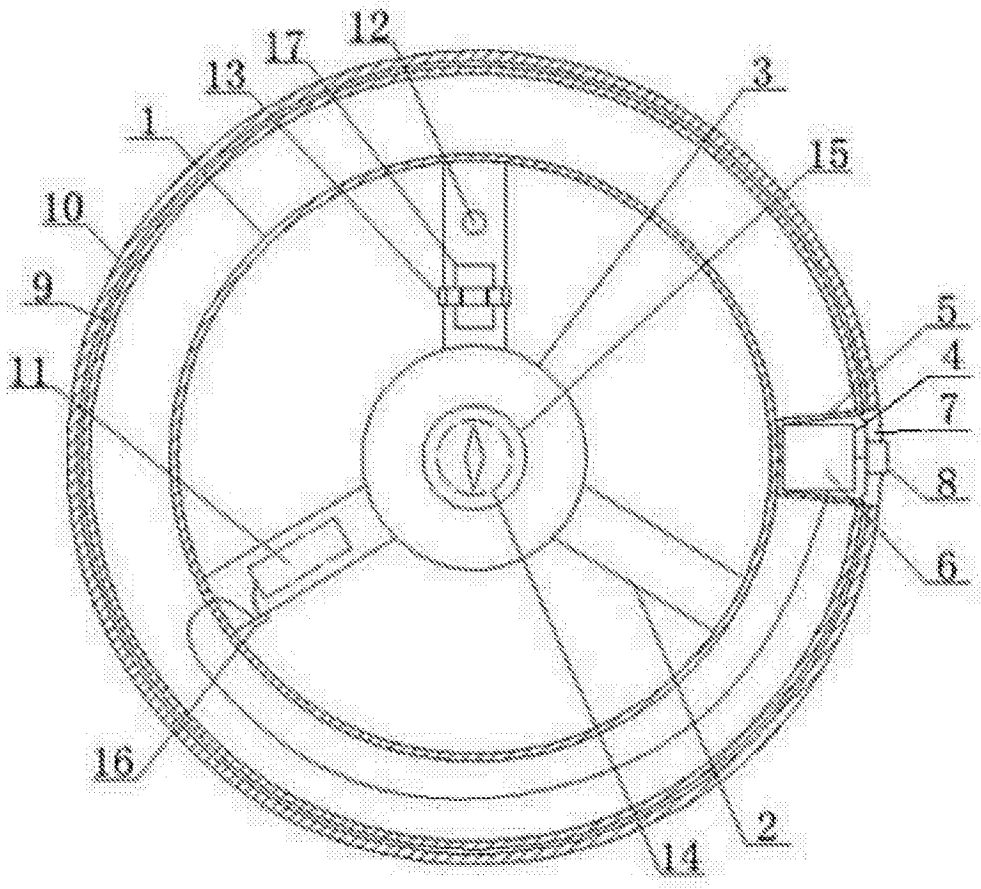

图1

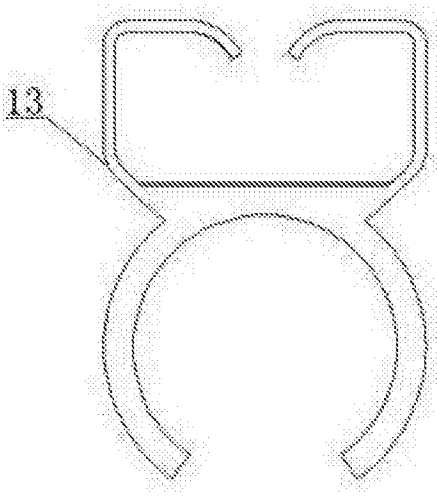

图2