(19)中华人民共和国国家知识产权局

(12)实用新型专利

(10)授权公告号 CN 201920200 U
(45)授权公告日 2011.08.10

(21)申请号 201020676764.X

(22)申请日 2010.12.23

(73)专利权人 刘洋
地址 256200 山东省滨州市邹平县城南新区鹤伴二路166号邹平县第一中学09级4班

(72)发明人 刘洋

(74)专利代理机构 济南诚智商标专利事务所有限公司 37105
代理人 王汝银

(51)Int.Cl.
A47C 9/10(2006.01)
A47C 3/36(2006.01)

权利要求书 1 页 说明书 1 页 附图 1 页

(54)实用新型名称

一种可调式马扎

(57)摘要

一种可调式马扎，属于坐具，主要解决传统马扎高度无法调节的问题。它包括马扎本体，其特征是，所述的马扎本体由坐垫和支撑架构成，所述的支撑架包括位于两端的横杆和连接在两个横杆之间的竖杆，所述的竖杆均为两段管状结构活动套置构成的伸缩杆，在两段管状结构的连接处设有锁定装置。本实用新型可以根据使用者的需要调整高度，舒适性好，易携带。

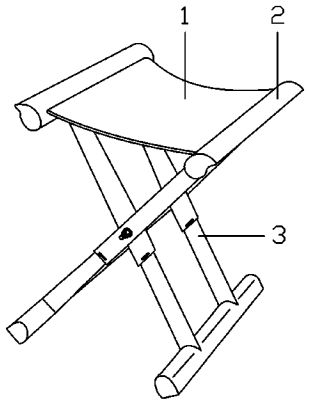

CN 201920200 U

1. 一种可调式马扎，包括马扎本体，其特征是，所述的马扎本体由坐垫和支撑架构成，所述的支撑架包括位于两端的横杆和连接在两个横杆之间的竖杆，所述的竖杆均为两段管状结构活动套置构成的伸缩杆，在两段管状结构的连接处设有锁定装置。

一种可调式马扎

技术领域

[0001] 本实用新型涉及一种坐具，具体来讲是一种可调式马扎。

背景技术

[0002] 对于外出旅游、登山或锻炼身体的老人来说，在行走一段时间和路程后，常常因体力不支需要坐下来休息，而此时由于缺乏合适高度的座位会给人们带来不便，为保存体力，劳逸结合，便于携带的马扎便成为人们外出时必需的装备，但传统马扎高度固定，无法调整，对于不同身高和习惯的人来说坐起来很不舒适。

实用新型内容

[0003] 本实用新型的目的在于提供一种可调式马扎，该马扎具有自由调节高度的特点。

[0004] 本实用新型解决其技术问题所采取的技术方案是：一种可调式马扎，包括马扎本体，其特征是，所述的马扎本体由坐垫和支撑架构成，所述的支撑架包括位于两端的横杆和连接在两个横杆之间的竖杆，所述的竖杆均为两段管状结构活动套置构成的伸缩杆，在两段管状结构的连接处设有锁定装置。

[0005] 本实用新型的有益效果是：竖杆设为伸缩杆，可以根据使用者的需要调整马扎本体的高度，使用灵活方便，舒适性好，易携带。

附图说明

[0006] 图 1 为本实用新型的结构示意图。

[0007] 图中：1 坐垫，2 横杆，3 竖杆。

具体实施方式

[0008] 如图 1 所示。一种可调式马扎，包括马扎本体，所述的马扎本体由坐垫 1 和支撑架构成，所述的支撑架包括位于两端的横杆 2 和连接在两个横杆 2 之间的竖杆 3，所述的竖杆 3 均为两段管状结构活动套置构成的伸缩杆，在两段管状结构的连接处设有锁定装置。

[0009] 使用时，可以通过调整竖杆 3 的长度调节马扎本体的总体高度，舒适性好，易携带。

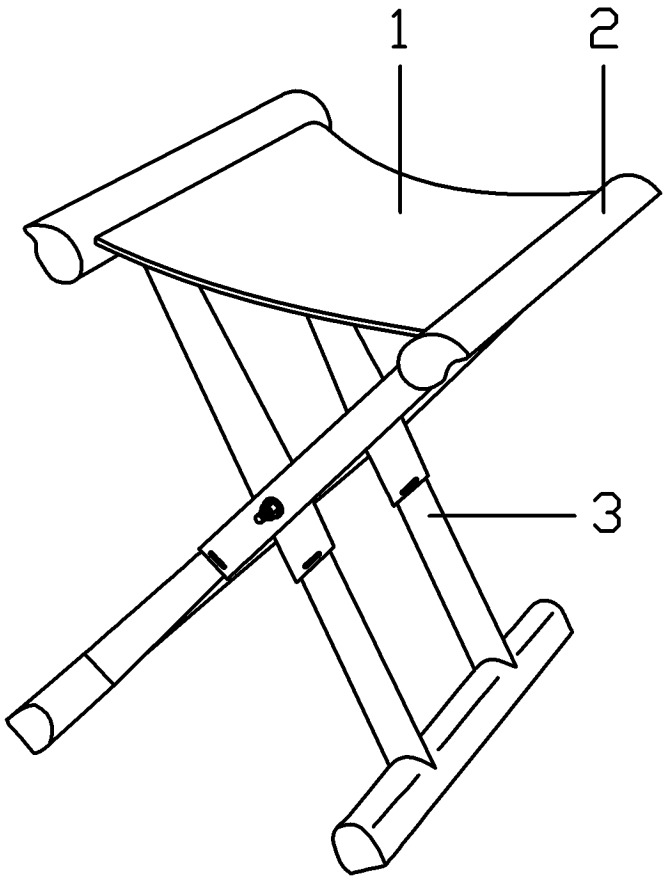

图 1