(19)国家知识产权局

(12)实用新型专利

(10)授权公告号 CN 220706532 U
(45)授权公告日 2024.04.02

(21)申请号 202322450519.7

(22)申请日 2023.09.11

(73)专利权人 泉州海镘卫浴有限公司
地址 362300 福建省泉州市南安市溪美街道贵峰工业路75号

(72)发明人 陈子钊

(74)专利代理机构 北京智行阳光知识产权代理事务所(普通合伙) 11738
专利代理师 邓凤姿

(51)Int.Cl.
F16K 27/00(2006.01)
F16K 51/00(2006.01)

权利要求书1页 说明书4页 附图4页

(54)实用新型名称

一种龙头阀体结构

(57)摘要

本实用新型提供一种龙头阀体结构,涉及龙头阀技术领域,包括阀体本体,所述阀体本体内部的中心处设有过水口,所述过水口的顶部开设有上部安装间,所述上部安装间的内部设有过水组件,所述过水组件包括组件外壳,所述组件外壳的外侧壁上且靠近底部处均设有若干个第一密封槽,所述组件外壳的外侧壁上且靠近顶部处均设有若干个第二密封槽,所述组件外壳的内部设有内部走水通道,过水组件可直接安装在过水口的顶部,进而水会从过水口进入,后经过过水组件内部的走水通道,后通故过过水通道直接送入指定位置,在此期间,水只会经过过水组件和连接组件即可到达指定位置,期间水份不会流入阀体主体处,进而不会对阀体的连接处造成腐蚀。

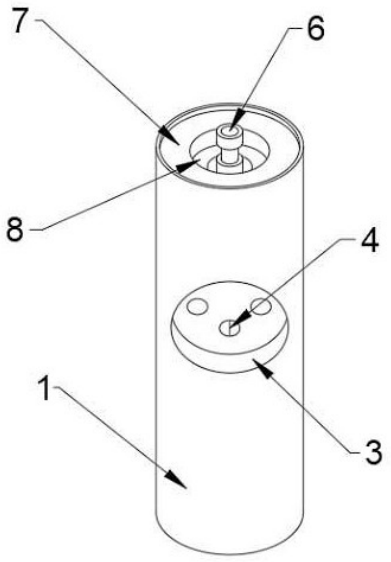

CN 220706532 U

1.一种龙头阀体结构,包括阀体本体(1),其特征在于:所述阀体本体(1)内部的中心处设有过水口(4),所述过水口(4)的顶部开设有上部安装间(5),所述上部安装间(5)的内部设有过水组件(6);所述过水组件(6)包括组件外壳(61),所述组件外壳(61)的外侧壁上且靠近底部处均设有若干个第一密封槽(62),所述组件外壳(61)的外侧壁上且靠近顶部处均设有若干个第二密封槽(63),所述组件外壳(61)的内部设有内部走水通道(64);所述阀体本体(1)的内部且靠近顶部处设有固定环(7),所述固定环(7)的内部贯穿式开设有固定槽(8);所述过水组件(6)的连接处设有连接组件(9),所述连接组件(9)包括组件壳体(91),所述组件壳体(91)的内部设有过水通道(92),所述组件壳体(91)的外侧壁上设有若干个第三密封槽(93)。

2.根据权利要求1所述的一种龙头阀体结构,其特征在于:所述阀体本体(1)内部的底部设有安装槽(2),所述安装槽(2)的顶部且位于阀体本体(1)的正面设有安装口(3)。

3.根据权利要求1所述的一种龙头阀体结构,其特征在于:所述第一密封槽(62)、第二密封槽(63)和第三密封槽(93)处安装有密封垫片。

4.根据权利要求1所述的一种龙头阀体结构,其特征在于:所述过水口(4)与上部安装间(5)和固定槽(8)之间相连通。

5.根据权利要求1所述的一种龙头阀体结构,其特征在于:所述过水组件(6)位于过水口(4)的顶部,所述内部走水通道(64)与过水口(4)相连接,所述连接组件(9)的过水通道(92)与组件外壳(61)相连接,所述内部走水通道(64)与过水通道(92)之间相配合使用。

6.根据权利要求1所述的一种龙头阀体结构,其特征在于:所述过水组件(6)贯穿固定槽(8),所述连接组件(9)位于固定槽(8)的内部且与过水组件(6)之间相连接。

一种龙头阀体结构

技术领域

[0001] 本实用新型涉及龙头阀技术领域,尤其涉及一种龙头阀体结构。

背景技术

[0002] 水龙头是水龙头阀的通俗称谓,用来控制水流的大小开关,有节水的功效。水龙头的更新换代速度非常快,从老式铸铁工艺发展到电镀旋钮式的,又发展到不锈钢单温单控水龙头、不锈钢双温双控龙头、厨房半自动龙头。现在,越来越多的消费者选购水龙头,都会从材质、功能、造型等多方面来综合考虑。

[0003] 现有的龙头阀在使用时,由于不是采用整体成型的结构,因此往往需要将多个结构之间进行焊接,而往往龙头阀在走水时,水会对焊接的连接处进冲刷,长时间使用时会导致连接处有漏水的现象出现,因此,我们提出一种龙头阀体结构。

实用新型内容

[0004] 本实用新型的目的是为了解决现有技术中存在的缺点,现有的龙头阀在使用时,由于不是采用整体成型的结构,因此往往需要将多个结构之间进行焊接,而往往龙头阀在走水时,水会对焊接的连接处进冲刷,长时间使用时会导致连接处有漏水的现象出现。

[0005] 为了实现上述目的,本实用新型采用了如下技术方案:

[0006] 一种龙头阀体结构,包括阀体本体,所述阀体本体内部的中心处设有过水口,所述过水口的顶部开设有上部安装间,所述上部安装间的内部设有过水组件;

[0007] 所述过水组件包括组件外壳,所述组件外壳的外侧壁上且靠近底部处均设有若干个第一密封槽,所述组件外壳的外侧壁上且靠近顶部处均设有若干个第二密封槽,所述组件外壳的内部设有内部走水通道;

[0008] 所述阀体本体的内部且靠近顶部处设有固定环,所述固定环的内部贯穿式开设有固定槽;

[0009] 所述过水组件的连接处设有连接组件,所述连接组件包括组件壳体,所述组件壳体的内部设有过水通道,所述组件壳体的外侧壁上设有若干个第三密封槽。

[0010] 作为本实用新型优选的方案,所述阀体本体内部的底部设有安装槽,所述安装槽的顶部且位于阀体本体的正面设有安装口。

[0011] 采用上述进一步方案的技术效果是:安装槽可将本龙头阀安装在指定位置,而安装口可接水管。

[0012] 作为本实用新型优选的方案,所述第一密封槽、第二密封槽和第三密封槽处安装有密封垫片。

[0013] 采用上述进一步方案的技术效果是:第一密封槽、第二密封槽和第三密封槽处安装有密封垫片壳大大提高本龙头阀的密封性能。

[0014] 作为本实用新型优选的方案,所述过水口与上部安装间和固定槽之间相连通。

[0015] 作为本实用新型优选的方案,所述过水组件位于过水口的顶部,所述内部走水通

道与过水口相连接,所述连接组件的过水通道与组件外壳相连接,所述内部走水通道与过水通道之间相配合使用。

[0016] 采用上述进一步方案的技术效果是:水会从过水口进入,后经过内部走水通道和过水通道直接送入指定位置。

[0017] 作为本实用新型优选的方案,所述过水组件贯穿固定槽,所述连接组件位于固定槽的内部且与过水组件之间相连接。

[0018] 与现有技术相比,本实用新型的有益效果是:

[0019] 本实用新型中,通过过水组件和连接组件的设计,过水组件可直接安装在过水口的顶部,进而水会从过水口进入,后经过过水组件内部的走水通道,后通故过过水通道直接送入指定位置,在此期间,水只会经过过水组件和连接组件即可到达指定位置,期间水份不会流入阀体主体处,进而不会对阀体的连接处造成腐蚀,且本结构只需将过水口、过水组件和连接组件采用304不锈钢即可,既节约了成本又符合国家对过水阀体材料用材标准,避免了现有的龙头阀在使用时,由于不是采用整体成型的结构,因此往往需要将多个结构之间进行焊接,而往往龙头阀在走水时,水会对焊接的连接处进冲刷,长时间使用时会导致连接处有漏水的现象出现的问题。

附图说明

[0020] 图1为本实用新型提供的一种龙头阀体结构的主体结构示意图;

[0021] 图2为本实用新型提供的一种龙头阀体结构的侧面剖面示意图;

[0022] 图3为本实用新型提供的一种龙头阀体结构的连接组件组合使用示意图;

[0023] 图4为本实用新型提供的一种龙头阀体结构的过水组件外观示意图。

[0024] 图例说明:1、阀体本体;2、安装槽;3、安装口;4、过水口;5、上部安装间;6、过水组件;61、组件外壳;62、第一密封槽;63、第二密封槽;64、内部走水通道;7、固定环;8、固定槽;9、连接组件;91、组件壳体;92、过水通道;93、第三密封槽。

实施方式

[0025] 下面将结合本实用新型实施例,对本实用新型实施例中的技术方案进行清楚、完整地描述,显然,所描述的实施例仅仅是本实用新型一部分实施例,而不是全部的实施例,基于本实用新型中的实施例,本领域普通技术人员在没有做出创造性劳动前提下所获得的所有其他实施例,都属于本实用新型保护的范围。

[0026] 为了便于理解本实用新型,下面将参照相关对本实用新型进行更全面的描述,给出了本实用新型的若干实施例,但是,本实用新型可以以许多不同的形式来实现,并不限于本文所描述的实施例,相反地,提供这些实施例的目的是使对本实用新型的公开内容更加透彻全面。

[0027] 需要说明的是,当元件被称为“固设于”另一个元件,它可以直接在另一个元件上或者也可以存在居中的元件,当一个元件被认为是“连接”另一个元件,它可以是直接连接到另一个元件或者可能同时存在居中元件,本文所使用的术语“垂直的”、“水平的”、“左”、“右”以及类似的表述只是为了说明的目的。

[0028] 除非另有定义,本文所使用的所有的技术和科学术语与属于本实用新型的技术领

域的技术人员通常理解的含义相同,本文中在本实用新型的说明书中所使用的术语只是为了描述具体的实施例的目的,不是旨在于限制本实用新型,本文所使用的术语“及/或”包括一个或多个相关的所列项目的任意的和所有的组合。

实施例

[0029] 如图1-4所示,本实用新型提供一种技术方案:一种龙头阀体结构,包括阀体本体1,阀体本体1内部的中心处设有过水口4,过水口4的顶部开设有上部安装间5,上部安装间5的内部设有过水组件6,过水组件6包括组件外壳61,组件外壳61的外侧壁上且靠近底部处均设有若干个第一密封槽62,组件外壳61的外侧壁上且靠近顶部处均设有若干个第二密封槽63,组件外壳61的内部设有内部走水通道64,阀体本体1的内部且靠近顶部处设有固定环7,固定环7的内部贯穿式开设有固定槽8,过水组件6的连接处设有连接组件9,连接组件9包括组件壳体91,组件壳体91的内部设有过水通道92,组件壳体91的外侧壁上设有若干个第三密封槽93,通过过水组件6和连接组件9的设计,过水组件6可直接安装在过水口4的顶部,进而水会从过水口4进入,后经过过水组件6内部的走水通道,后通故过过水通道92直接送入指定位置,在此期间,水只会经过过水组件6和连接组件9即可到达指定位置,期间水份不会流入阀体主体处,进而不会对阀体的连接处造成腐蚀,且本结构只需将过水口4、过水组件6和连接组件9采用304不锈钢即可,既节约了成本又符合国家对过水阀体材料用材标准,避免了现有的龙头阀在使用时,由于不是采用整体成型的结构,因此往往需要将多个结构之间进行焊接,而往往龙头阀在走水时,水会对焊接的连接处进冲刷,长时间使用时会导致连接处有漏水的现象出现的问题。

实施例

[0030] 如图1-4所示,本实用新型提供一种技术方案:阀体本体1内部的底部设有安装槽2,安装槽2的顶部且位于阀体本体1的正面设有安装口3,安装槽2可将本龙头阀安装在指定位置,而安装口3可接水管,第一密封槽62、第二密封槽63和第三密封槽93处安装有密封垫片,第一密封槽62、第二密封槽63和第三密封槽93处安装有密封垫片壳大大提高本龙头阀的密封性能,过水口4与上部安装间5和固定槽8之间相连通,过水组件6位于过水口4的顶部,内部走水通道64与过水口4相连接,连接组件9的过水通道92与组件外壳61相连接,内部走水通道64与过水通道92之间相配合使用,水会从过水口4进入,后经过内部走水通道64和过水通道92直接送入指定位置,过水组件6贯穿固定槽8,连接组件9位于固定槽8的内部且与过水组件6之间相连接。

[0031] 本实用新型工作流程:在使用一种龙头阀体结构时,首先,安装槽2可将本龙头阀安装在指定位置,而安装口3可接水管,第一密封槽62、第二密封槽63和第三密封槽93处安装有密封垫片壳大大提高本龙头阀的密封性能,过水组件6可直接安装在过水口4的顶部,进而水会从过水口4进入,后经过过水组件6内部的走水通道,后通故过过水通道92直接送入指定位置,在此期间,水只会经过过水组件6和连接组件9即可到达指定位置,期间水份不会流入阀体主体处,进而不会对阀体的连接处造成腐蚀,且本结构只需将过水口4、过水组件6和连接组件9采用304不锈钢即可,既节约了成本又符合国家对过水阀体材料用材标准。

[0032] 尽管已经示出和描述了本实用新型的实施例,对于本领域的普通技术人员而言,

可以理解在不脱离本实用新型的原理和精神的情况下可以对这些实施例进行多种变化、修改、替换和变型,本实用新型的范围由所附权利要求及其等同物限定。

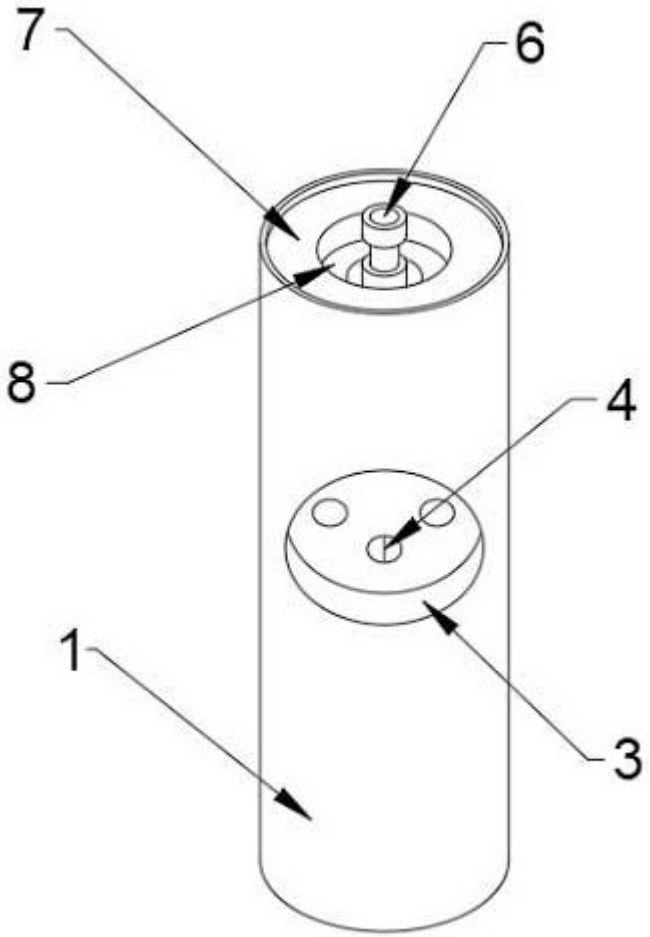

图 1

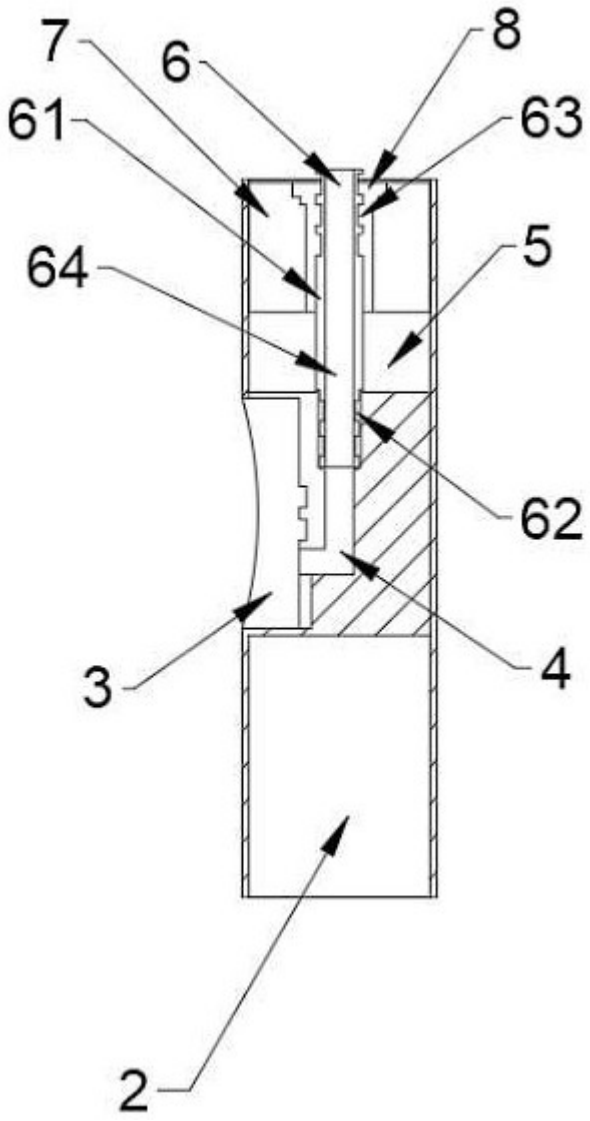

图 2

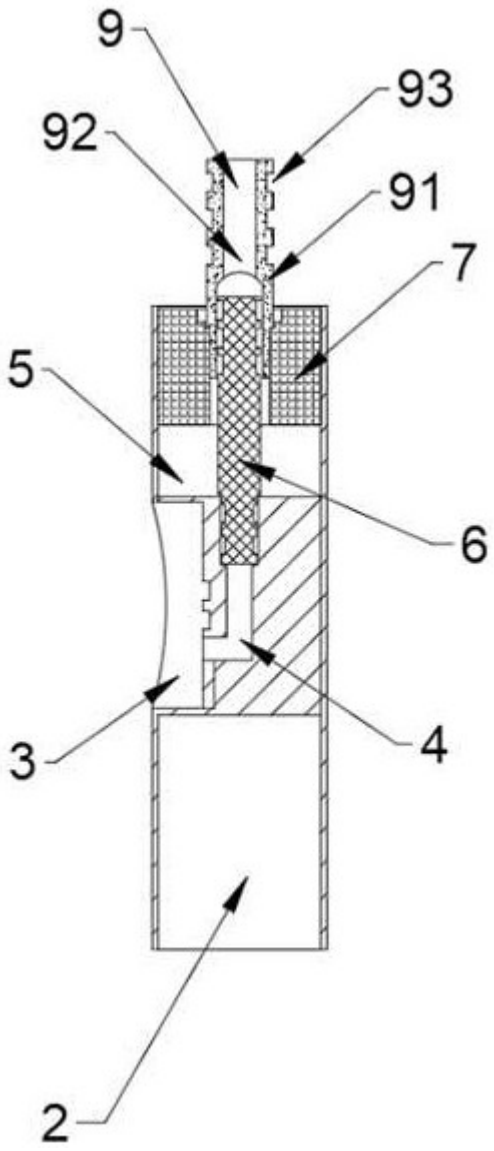

图 3

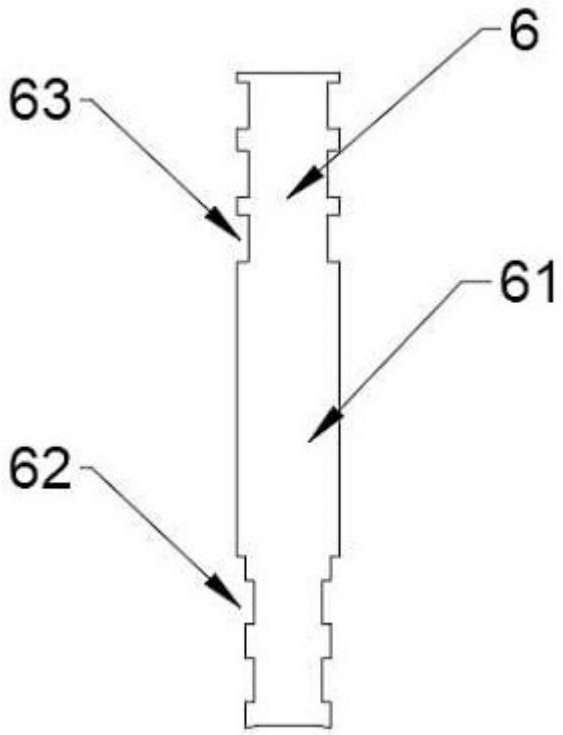

图 4