(19)国家知识产权局

(12)实用新型专利

(10)授权公告号 CN 222794177 U
(45)授权公告日 2025.04.25

(21)申请号 202420964397.5

(22)申请日 2024.05.06

(73)专利权人 湖北方尊彩印包装制品有限公司
地址 437300 湖北省咸宁市赤壁市高新区中伙光谷产业园纵四路

(72)发明人 白斯方

(74)专利代理机构 东莞市卓越超群知识产权代理事务所(特殊普通合伙) 44462
专利代理师 骆爱文

(51)Int.Cl.
B65D 30/10(2006.01)
B65D 81/20(2006.01)
B65D 30/08(2006.01)
B65D 33/25(2006.01)

权利要求书1页 说明书4页 附图7页

(54)实用新型名称

一种抽真空密封袋

(57)摘要

本实用新型属于真空袋技术领域,具体公开了一种抽真空密封袋,包括袋体,所述袋体由第一薄膜层和第二薄膜层的边缘处热压封合而成,所述第一薄膜层的气孔处粘贴有气阀,所述第二薄膜层的内壁上凸设有多个凸起,所述第一薄膜层与所述第二薄膜层的封口处通过密封夹链密封连接。本实用新型的抽真空密封袋,通过在袋体的第一薄膜层的气孔处粘黏气阀,方便进行抽真空,降低操作难度和成本,同时,在袋体的第二薄膜层内壁上设置多个凸起,不仅可辅助排出袋内残留的空气,提高真空度,还能增加内容物与袋壁的摩擦力,提高包装的稳定性,进而实现更高效、更稳定的真空密封包装效果,提高包装质量和用户体验。

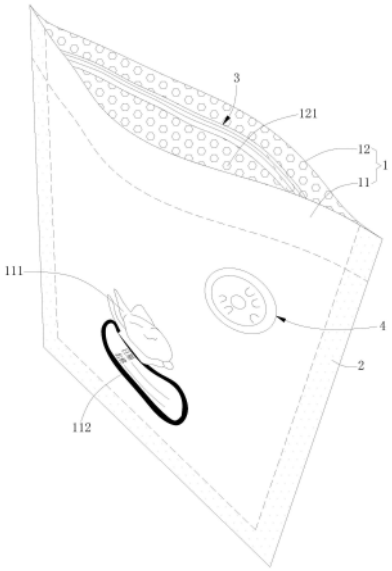

CN 222794177 U

1.一种抽真空密封袋,包括袋体,所述袋体由第一薄膜层和第二薄膜层的边缘处热压封合而成,其特征在于,所述第一薄膜层的气孔处粘贴有气阀,所述第二薄膜层的内壁上凸设有多个凸起,所述第一薄膜层与所述第二薄膜层的封口处通过密封夹链密封连接。

2.根据权利要求1所述的抽真空密封袋,其特征在于,所述第二薄膜层的外壁上设有多个凹槽,多个所述凹槽与多个所述凸起一一对应。

3.根据权利要求1所述的抽真空密封袋,其特征在于,所述第一薄膜层的外壁上设有标识。

4.根据权利要求3所述的抽真空密封袋,其特征在于,所述第一薄膜层的外壁上设有图案,所述图案位于所述标识的上方。

5.根据权利要求3所述的抽真空密封袋,其特征在于,所述标识呈椭圆状,所述标识的边缘处涂覆有颜色。

6.根据权利要求1所述的抽真空密封袋,其特征在于,所述密封夹链为咬入式双层夹链,所述密封夹链包括第一夹链本体和第二夹链本体,所述第一夹链本体与所述第一薄膜层的内壁热压连接,所述第二夹链本体与所述第二夹链本体的内壁热压连接。

7.根据权利要求6所述的抽真空密封袋,其特征在于,所述第一夹链本体的咬合侧竖向间隔凸设有第一咬合齿和两个第一凸出部,两个所述第一凸出部间隔形成第一咬合槽,所述第二夹链本体的咬合侧竖向间隔凸设有第二咬合齿和两个第二凸出部,两个所述第二凸出部间隔形成第二咬合槽,所述第一咬合齿与所述第二咬合槽咬合,所述第二咬合齿与所述第一咬合槽咬合。

8.根据权利要求1所述的抽真空密封袋,其特征在于,所述气阀包括阀体、提示层和覆盖膜,所述阀体和所述提示层均呈环形并与所述气孔同轴设置,所述覆盖膜、所述提示层和所述阀体自外向内依次叠加粘贴于所述第一薄膜层的外壁上,所述覆盖膜上设有多个阀门。

9.根据权利要求8所述的抽真空密封袋,其特征在于,所述阀体和所述覆盖膜均呈透明状,所述提示层为非透明颜色层,所述提示层的直径小于所述阀体和所述覆盖膜的直径。

10.根据权利要求8所述的抽真空密封袋,其特征在于,多个所述阀门围绕所述气孔呈一圈间隔设置并与所述提示层的位置相对应,所述阀门呈半圆形,所述阀门粘贴盖设于覆盖膜的阀口处并形成一半圆形的开口线。

一种抽真空密封袋

技术领域

[0001] 本实用新型属于真空袋技术领域,尤其涉及一种抽真空密封袋。

背景技术

[0002] 真空密封袋作为一种高效、便捷的包装解决方案,在食品、药品、电子产品等多个领域得到了广泛应用。然而,现有的真空密封袋在设计和功能上存在一些局限,尤其是在气阀的设置和内壁结构的优化方面。

[0003] 现有的真空密封袋在抽真空和充气过程中,通常依赖外部设备进行操作,缺乏便捷的气阀设计。这导致了操作过程复杂、效率低下,并增加了使用成本。同时,在长时间存储或运输过程中,由于袋内压力的变化,密封性能可能受到影响,导致内容物的质量下降,同时,现有的真空密封袋内壁通常较为平滑,导致在抽真空过程中,袋内残留的空气难以完全排出,影响密封效果,同时,平滑的内壁也容易导致内容物在袋内滑动,降低了包装的稳定性。

[0004] 因此,发明人致力于设计一种抽真空密封袋以解决上述问题。

实用新型内容

[0005] 本实用新型的目的在于:提供一种抽真空密封袋,可实现更高效、更稳定的真空密封包装效果,提高包装质量和用户体验。

[0006] 为了达到上述目的,本实用新型所采用的一种技术方案为:

[0007] 一种抽真空密封袋,包括袋体,所述袋体由第一薄膜层和第二薄膜层的边缘处热压封合而成,所述第一薄膜层的气孔处粘贴有气阀,所述第二薄膜层的内壁上凸设有多个凸起,所述第一薄膜层与所述第二薄膜层的封口处通过密封夹链密封连接。

[0008] 作为本实用新型抽真空密封袋的一种改进,所述第二薄膜层的外壁上设有多个凹槽,多个所述凹槽与多个所述凸起一一对应。

[0009] 作为本实用新型抽真空密封袋的一种改进,所述第一薄膜层的外壁上设有标识。

[0010] 作为本实用新型抽真空密封袋的一种改进,所述第一薄膜层的外壁上设有图案,所述图案位于所述标识的上方。

[0011] 作为本实用新型抽真空密封袋的一种改进,所述标识呈椭圆状,所述标识的边缘处涂覆有颜色。

[0012] 作为本实用新型抽真空密封袋的一种改进,所述密封夹链为咬入式双层夹链,所述密封夹链包括第一夹链本体和第二夹链本体,所述第一夹链本体与所述第一薄膜层的内壁热压连接,所述第二夹链本体与所述第二夹链本体的内壁热压连接。

[0013] 作为本实用新型抽真空密封袋的一种改进,所述第一夹链本体的咬合侧竖向间隔凸设有第一咬合齿和两个第一凸出部,两个所述第一凸出部间隔形成第一咬合槽,所述第二夹链本体的咬合侧竖向间隔凸设有第二咬合齿和两个第二凸出部,两个所述第二凸出部间隔形成第二咬合槽,所述第一咬合齿与所述第二咬合槽咬合,所述第二咬合齿与所述第

一咬合槽咬合。

[0014] 作为本实用新型抽真空密封袋的一种改进,所述气阀包括阀体、提示层和覆盖膜,所述阀体和所述提示层均呈环形并与所述气孔同轴设置,所述覆盖膜、所述提示层和所述阀体自外向内依次叠加粘贴于所述第一薄膜层的外壁上,所述覆盖膜上设有多个阀门。

[0015] 作为本实用新型抽真空密封袋的一种改进,所述阀体和所述覆盖膜均呈透明状,所述提示层为非透明颜色层,所述提示层的直径小于所述阀体和所述覆盖膜的直径。

[0016] 作为本实用新型抽真空密封袋的一种改进,多个所述阀门围绕所述气孔呈一圈间隔设置并与所述提示层的位置相对应,所述阀门呈半圆形,所述阀门粘贴盖设于覆盖膜的阀口处并形成一半圆形的开口线。

[0017] 与现有技术相比,本实用新型的抽真空密封袋,通过在袋体的第一薄膜层的气孔处粘黏气阀,方便进行抽真空,降低操作难度和成本,同时,在袋体的第二薄膜层内壁上设置多个凸起,不仅可辅助排出袋内残留的空气,提高真空度,还能增加内容物与袋壁的摩擦力,提高包装的稳定性,进而实现更高效、更稳定的真空密封包装效果,提高包装质量和用户体验。

附图说明

[0018] 图1是本实用新型抽真空密封袋的立体图;

[0019] 图2是本实用新型抽真空密封袋的正面图;

[0020] 图3是本实用新型抽真空密封袋的背面图;

[0021] 图4是本实用新型抽真空密封袋在密封夹链处的剖视放大图;

[0022] 图5是本实用新型的气阀的立体放大图;

[0023] 图6是本实用新型的气阀的正面结构图;

[0024] 图7是本实用新型的抽真空密封袋处于抽真空状态的部分剖视放大图。

[0025] 图示说明:

[0026] 1、袋体;11、第一薄膜层;111、图案;112、标识;12、第二薄膜层;121、凸起;122、凹槽;123、气孔;2、侧压线;3、密封夹链;31、第一夹链本体;311、第一咬合齿;312、第一凸出部;32、第二夹链本体;321、第二咬合齿;322、第二凸出部;4、气阀;41、阀体;42、提示层;43、覆盖膜;431、开口线;432、阀门;5、真空抽气泵;51、下压部。

具体实施方式

[0027] 下面结合附图,具体阐明本实用新型的实施方式,附图仅供参考和说明使用,不构成对本实用新型专利保护范围的限制。

[0028] 参照图1至图7,一种抽真空密封袋,包括一袋体1,该袋体1由一第一薄膜层11和一第二薄膜层12的边缘处热压封合而成,第一薄膜层11的气孔123处粘贴有一气阀4,第二薄膜层12的内壁上凸设有多个凸起121,第一薄膜层11与第二薄膜层12的封口处通过一密封夹链3密封连接。

[0029] 参照图1和图2,所述第一薄膜层11构成袋体1的正面,第一薄膜层11由塑胶材料制成并呈方形,第一薄膜层11的内壁和外壁均较为平滑,第一薄膜层11的外壁上设有一标识112和一图案111,图案111位于标识112的正上方,标识112呈椭圆状,且该标识112的边缘处

涂覆有颜色,方便用户找到标识112的具体位置,标识112上具有日期栏和名称栏,方便记录密封袋抽真空的时间以及内容物的名称,图案111可为动物(比如:猫咪)、植物等图形。

[0030] 参照图1和图3,所述第二薄膜层12构成袋体1的反面,第二薄膜层12由塑胶材料制成并呈方形,第二薄膜层12的外壁上设有多个凹槽122,多个凹槽122与多个凸起121一一对应,即:多个凸起121由第二薄膜层12的侧壁自外向内以多个凹槽122的形式凹陷而成,第二薄膜层12与第一薄膜层11的边缘处(即:左右两边缘和下边缘)热压形成凵形的侧压线2,使整个袋体1的上端形成一封口。

[0031] 参照图1和图4,所述密封夹链3位于袋体1的封口内,密封夹链3具体为咬入式双层夹链,具体的,密封夹链3包括一第一夹链本体31和一第二夹链本体32,第一夹链本体31与第一薄膜层11的内壁热压连接,第一夹链本体31的咬合侧竖向间隔凸设有一第一咬合齿311和两个第一凸出部312,两个第一凸出部312间隔形成第一咬合槽,第二夹链本体32与第二夹链本体32的内壁热压连接,第二夹链本体32的咬合侧竖向间隔凸设有一第二咬合齿321和两个第二凸出部322,两个第二凸出部322间隔形成第二咬合槽,第一夹链本体31和第二夹链本体32的两端均与侧压线2连接,当用户手动按压第一夹链本体31和第二夹链本体32时,第一薄膜层11上的第一咬合齿311与第二薄膜层12上的第二咬合槽咬合,同时,第二薄膜层12上的第二咬合齿321与第一薄膜层11的第一咬合槽咬合,使袋体1的封口处密封封合。

[0032] 参照图1、图5、图6和图7,所述气阀4整体呈扁圆形,气阀4包括一阀体41、一提示层42和一覆盖膜43,其中,覆盖膜43、提示层42和阀体41自外向内依次叠加粘贴于第一薄膜层11的外壁上,阀体41和提示层42均呈圆环薄片形,阀体41呈透明状,提示层42为非透明颜色层,提示层42可为蓝色,方便用户快速找到气阀4的具体位置,提示层42的直径小于阀体41和覆盖膜43的直径,覆盖膜43呈圆形透明薄膜状,覆盖膜43粘贴盖设于提示层42的表面,覆盖膜43的直径与阀体41的直径相同,覆盖膜43、提示层42和阀体41均与气孔123同轴设置,覆盖膜43上设有多个阀门432,多个阀门432围绕气孔123呈一圈间隔设置并与提示层42的位置相对应,阀门432呈半圆形,阀门432粘贴盖设于覆盖膜43的阀口处并形成一半圆形的开口线431。

[0033] 参照图1至图7,本实用新型的抽真空密封袋的使用方法为:

[0034] 用户将食物或其他物件放入袋体1内,按压密封夹链3,使密封夹链3将袋体1的封口处密封;

[0035] 将装有物件的袋体1放置于桌面上;

[0036] 将真空抽气泵5对准气阀4,使真空抽气泵5底部环形的下压部51压住气阀4的整个环形边缘处,此时,提示层42位于下压部51内;

[0037] 开启真空抽气泵5,真空抽气泵5抽取气阀4正上方的气体,覆盖膜43的中间部分在真空抽气泵5的吸力作用下呈弧形向外鼓起形成一过渡空间,同时,多个阀门432向外旋转打开形成阀口(如图7所示),此时,第一薄膜层11的气孔123完全打开,袋体1内的空气依次通过第一薄膜层11的气孔123、阀体41中心的孔、覆盖膜43中心的孔进入覆盖膜43的过渡空间内,接着,过渡空间的空气从多个阀口处进入真空抽气泵5,袋体1内的空气便可顺利排出;

[0038] 移开真空抽气泵5,手动按压气阀4的顶部,使覆盖膜43以及覆盖膜43上的阀门432

再次与提示层42粘黏,气孔123和多个阀门432全部关闭,外部的空气无法再进袋体1内。

[0039] 本实用新型的抽真空密封袋,通过在袋体1的第一薄膜层11的气孔123处粘黏气阀4,方便进行抽真空,降低操作难度和成本,同时,在袋体1的第二薄膜层12内壁上设置多个凸起121,不仅可辅助排出袋内残留的空气,提高真空度,还能增加内容物与袋壁的摩擦力,提高包装的稳定性,进而实现更高效、更稳定的真空密封包装效果,提高包装质量和用户体验。

[0040] 以上所揭露的仅为本实用新型的较佳实施例,不能以此来限定本实用新型的权利保护范围,因此依本实用新型申请专利范围上所作的等同变化,仍属本实用新型所涵盖的范围。

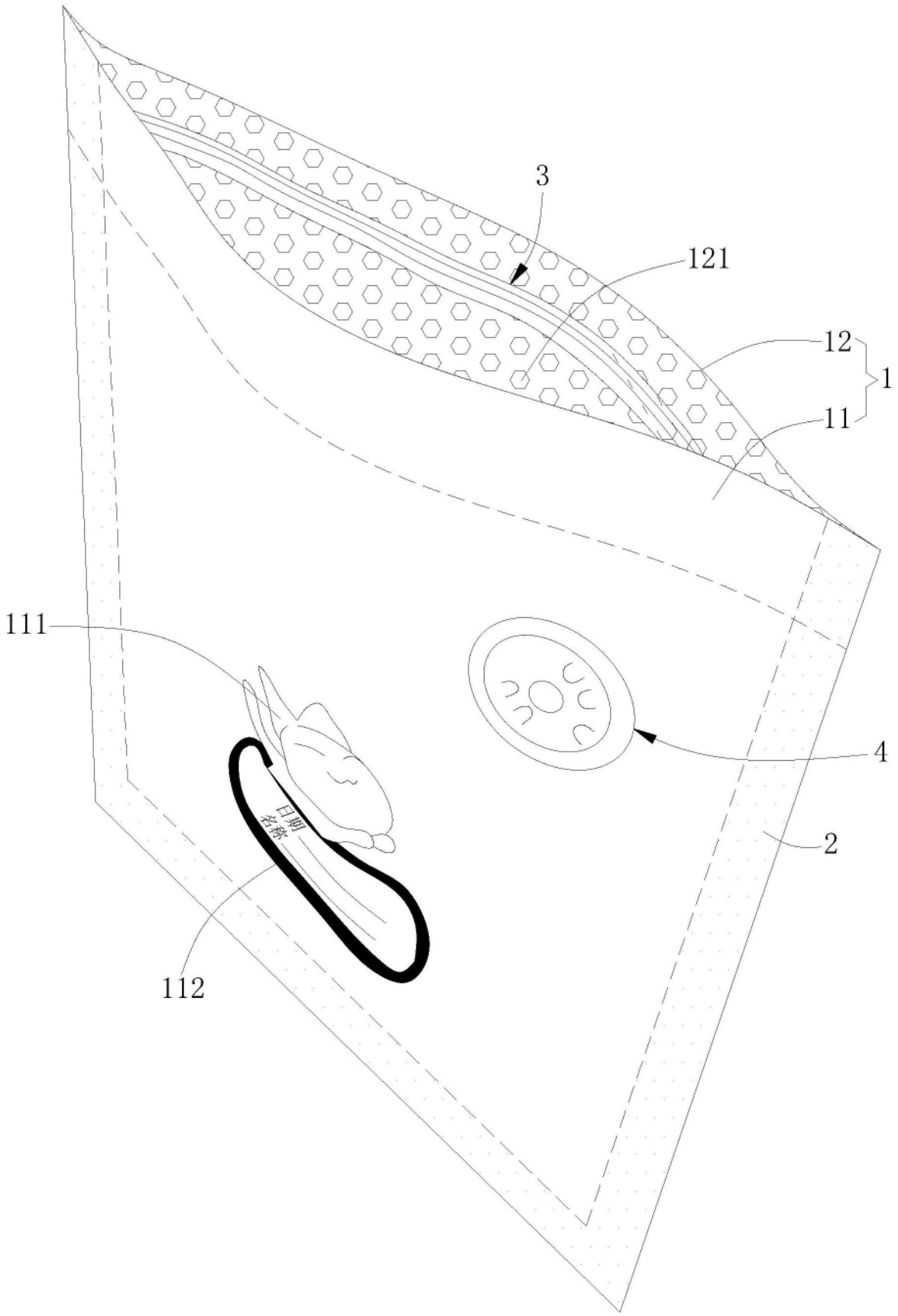

图1

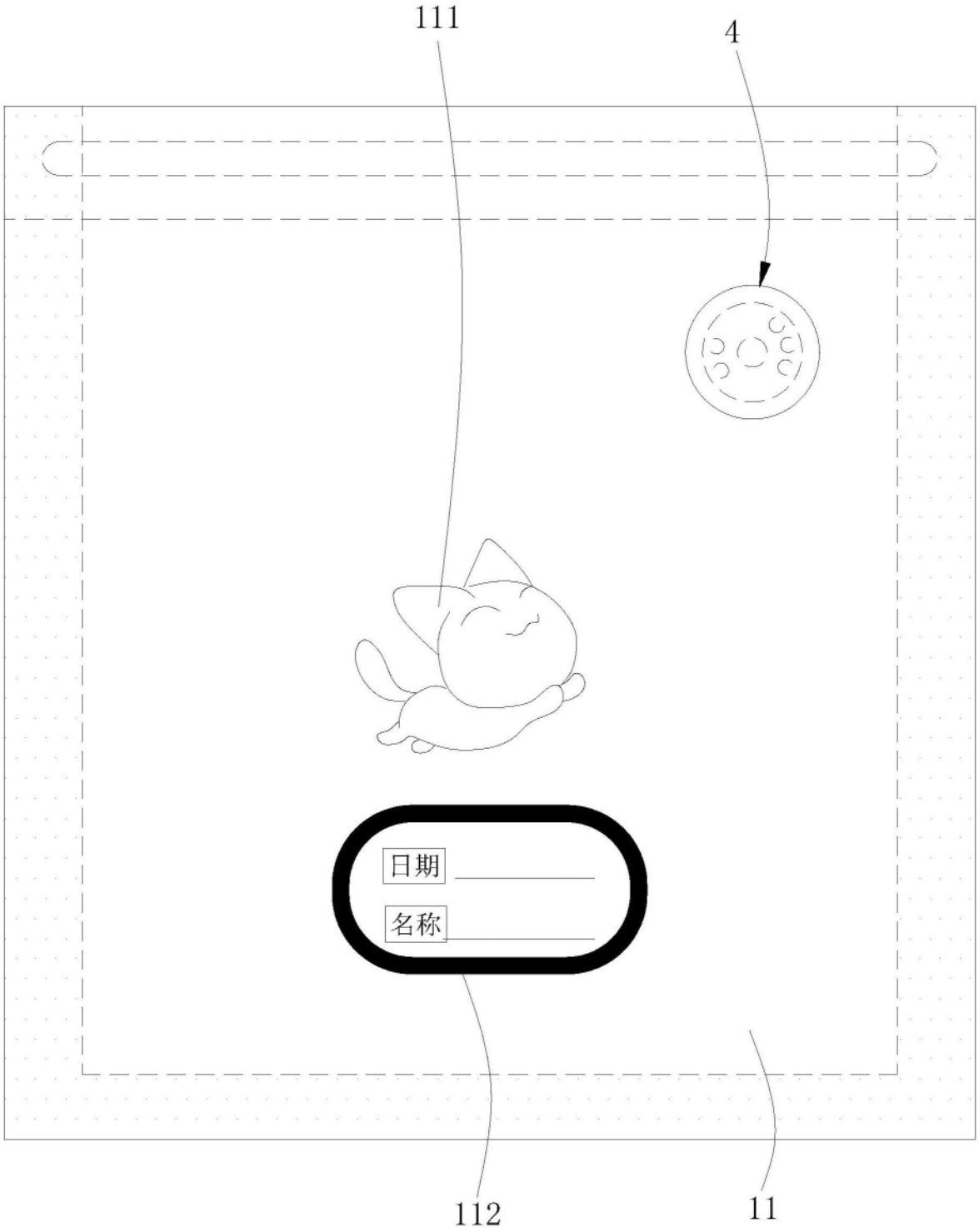

图2

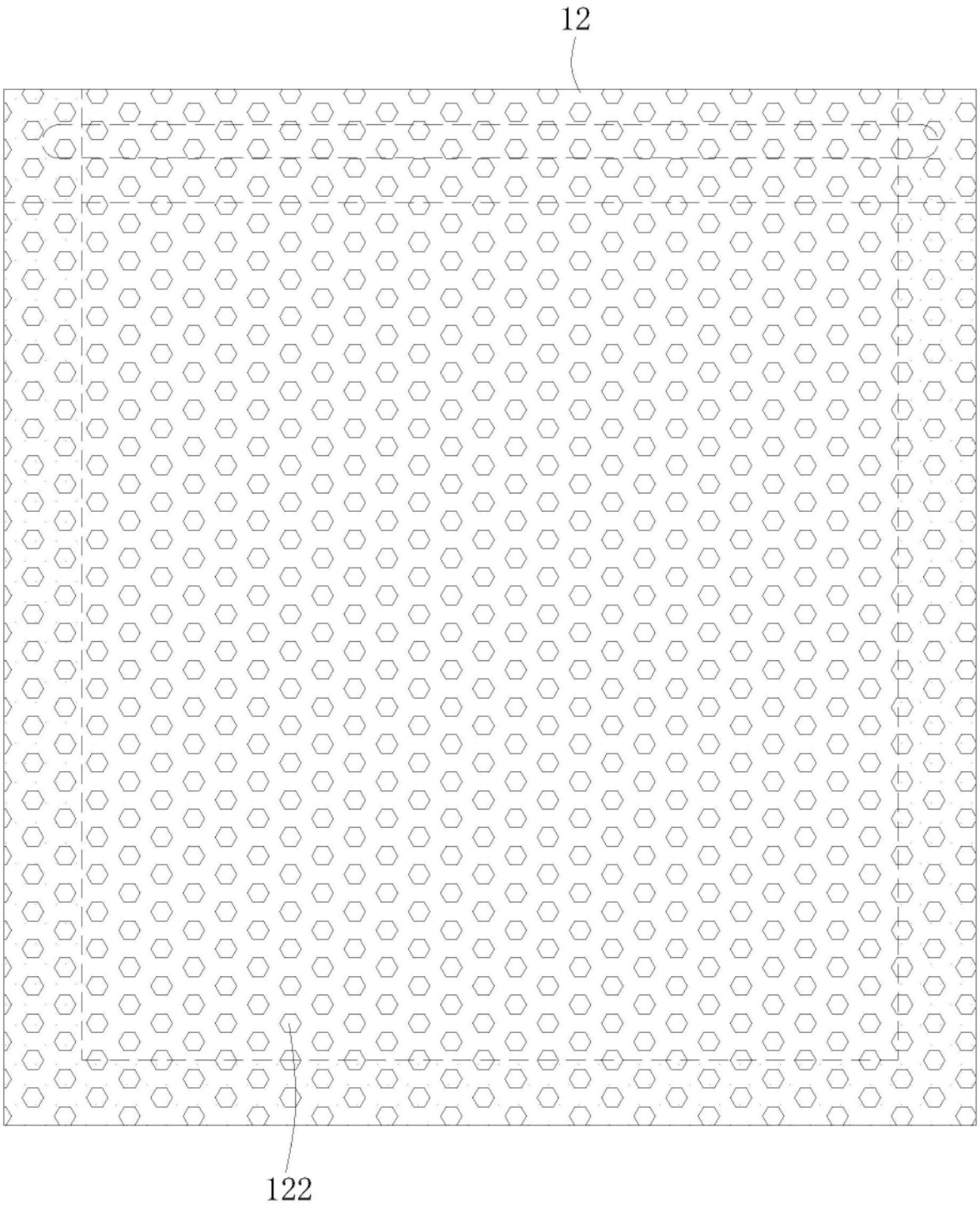

图3

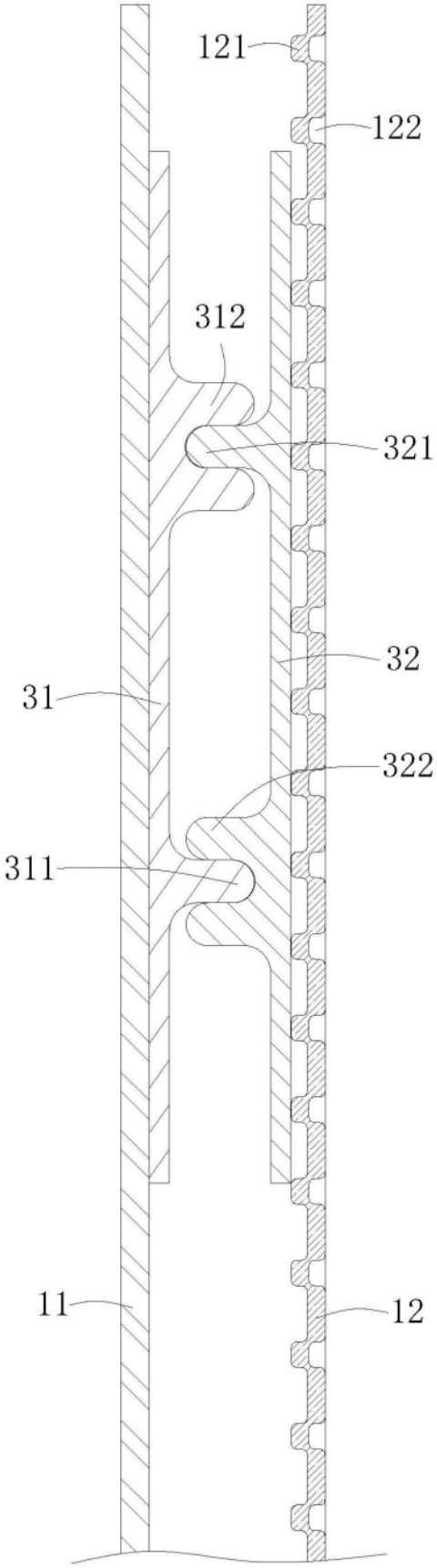

图4

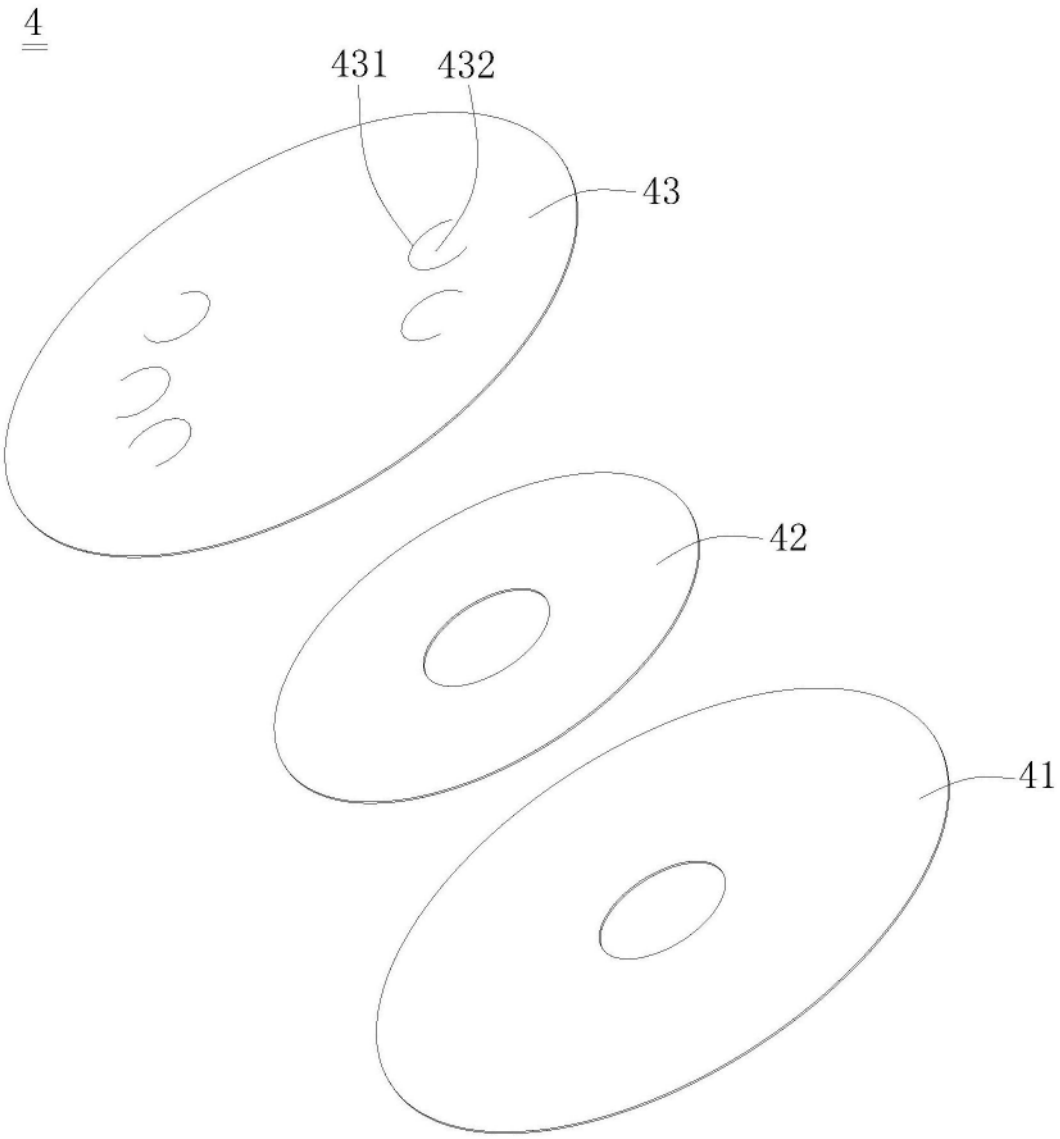

图5

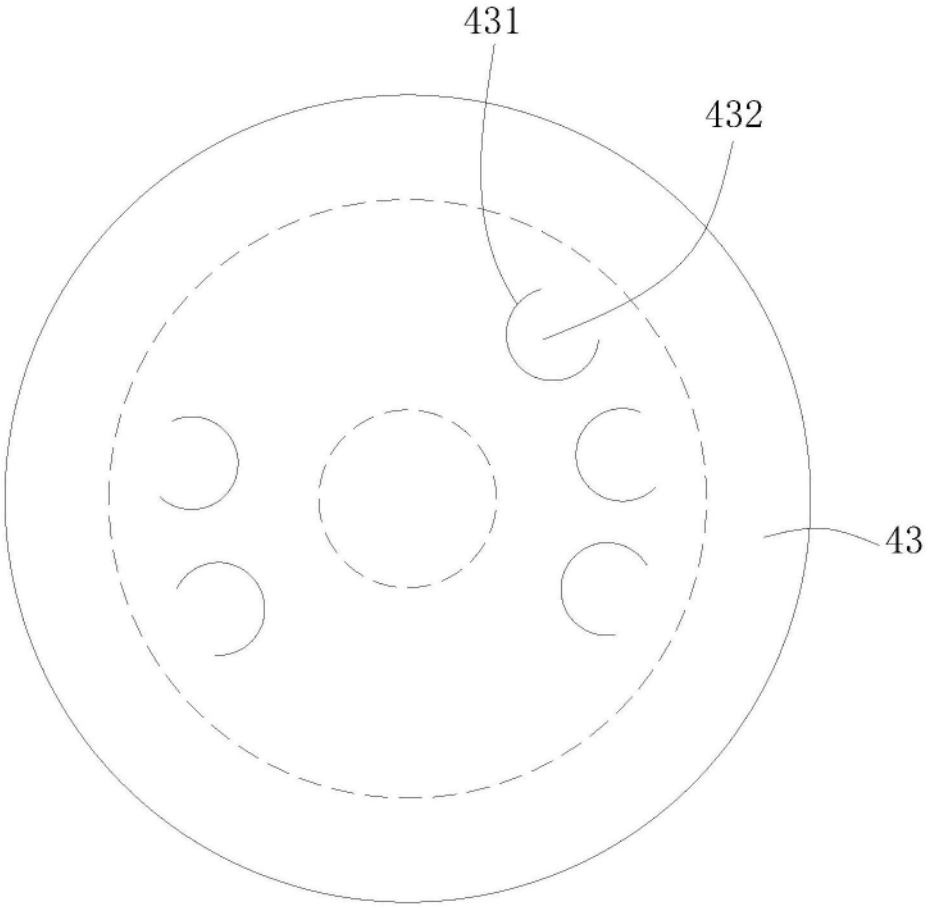

图6

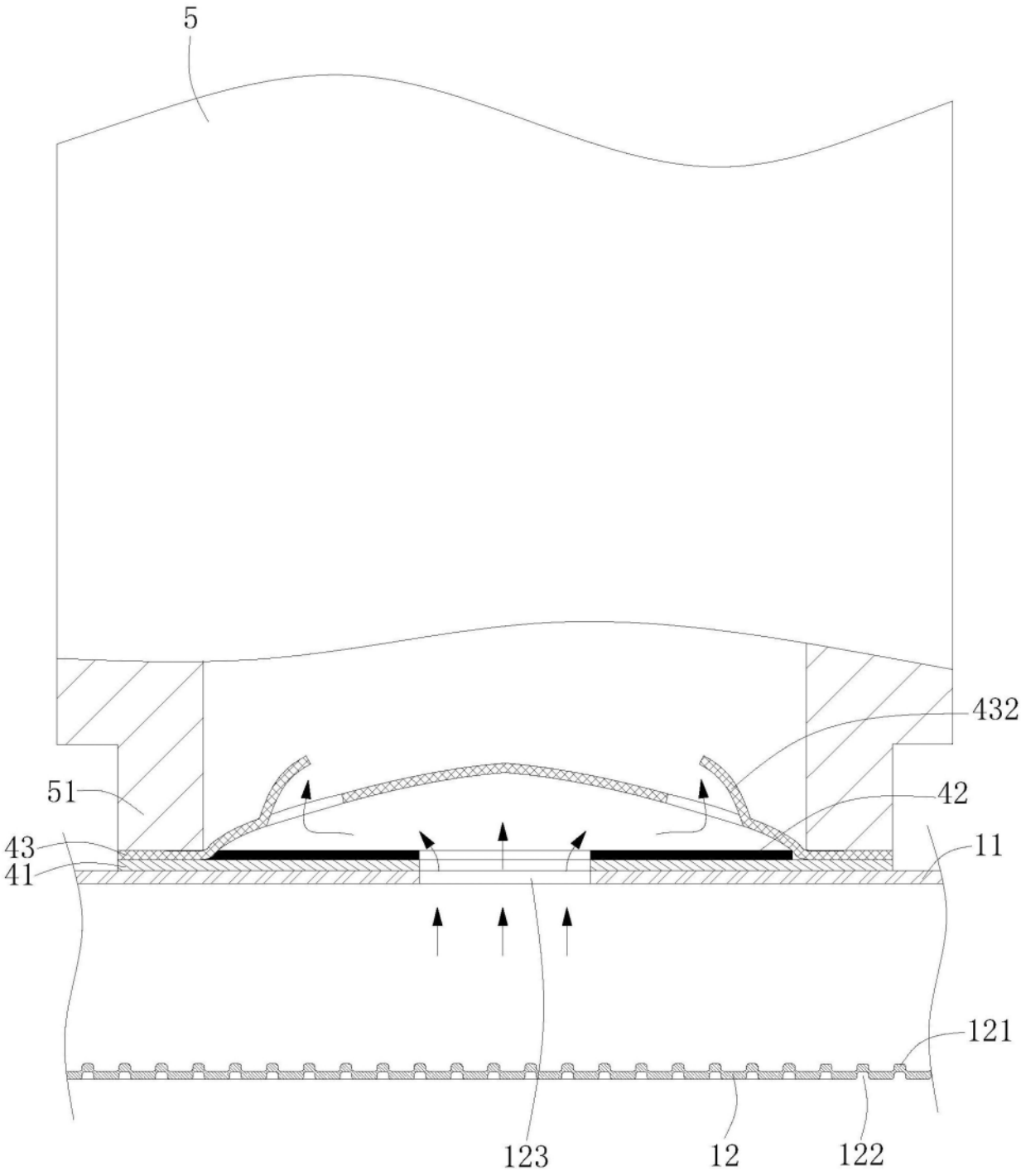

图7