D207881

(19)中華民國智慧財產局

(12)設計說明書公告本　**(11)證書號數：TW D207881 S**

(45)公告日： 中華民國 109 (2020) 年 10 月 21 日

(21)申請案號：109302126　(22)申請日： 中華民國 109 (2020) 年 04 月 20 日

(51)LOC.(11)Cl.：13-03

(71)申請人：丞祥科技有限公司 (中華民國)　(TW)

彰化縣鹿港鎮詔安里詔安巷 130 號

(72)設計人：施閔翔 (TW)

(56)參考文獻：

CN　303276479

審查人員：呂正和

圖式數：8 共 6 頁

(54)名稱

防水罩

代表圖：

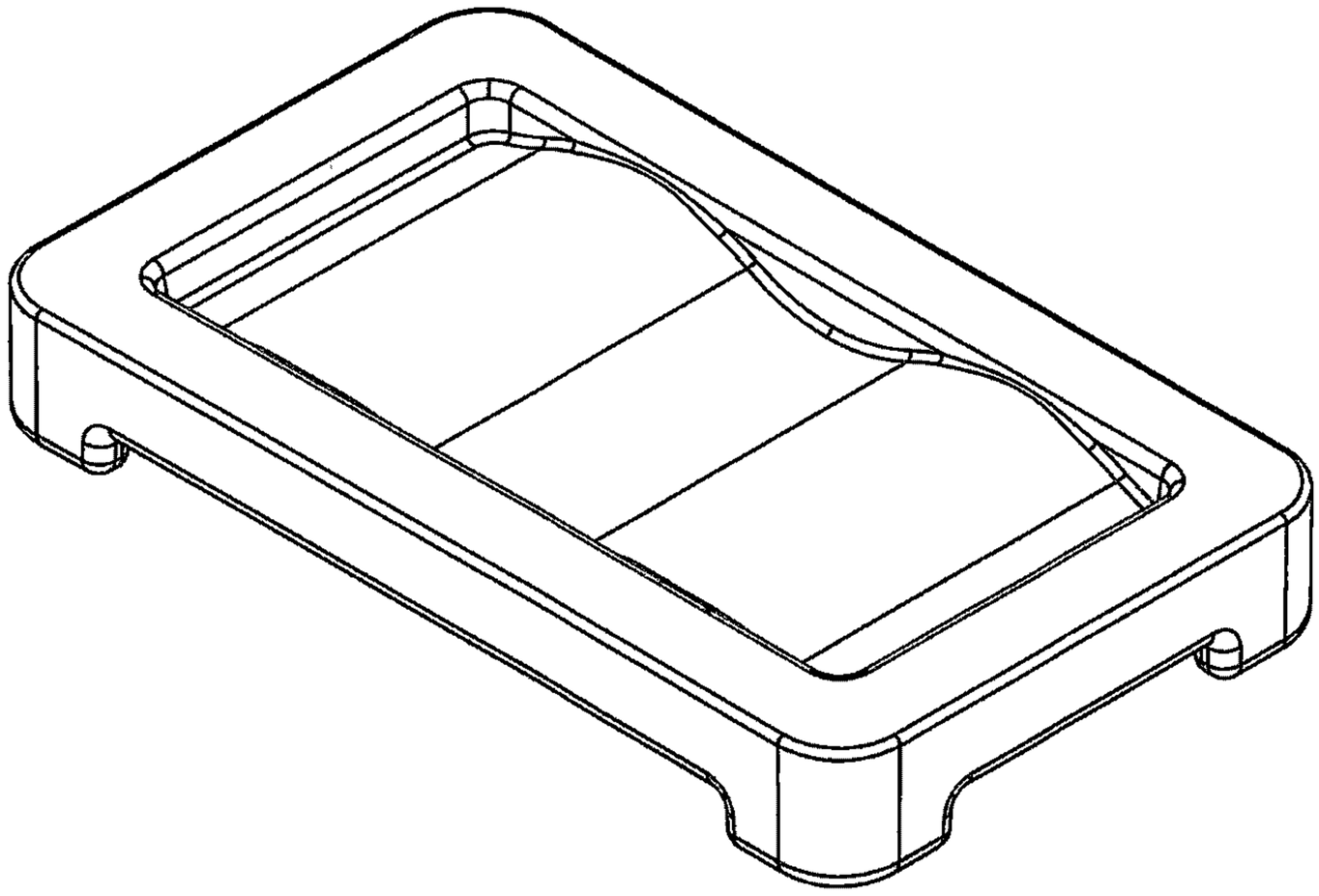

立體圖(代表圖)

公告本

D207881

設計專利說明書

（本說明書格式、順序，請勿任意更動，※記號部分請勿填寫）

※ 申請案號：　　※LOC分類：

※ 申請日：

【設計名稱】（中文/英文）

防水罩

【物品用途】

【0001】　本設計係關於一種防水罩，尤指一覆設於電源開關按鈕上以防止液體滲入，例如各種動力線、延長線插座或電源插座的防水罩。

【設計說明】

【0002】　由各視圖觀之，本設計防水罩其整體略呈長矩形狀，該防水罩其底端面則採凹陷造型而加以修飾，藉以形成一容置空間，並於該防水罩上方形成有一凹陷區塊，該凹陷區塊表面展現類似波浪起伏設計，藉此，其營造出該防水罩呈現賦有豐富多變的設計感，而展現出曲線優美的立體效果；此外，透過該防水罩各角端均採弧面造型而加以修飾其外型輪廓，藉此，其營造出該防水罩整體柔和視覺效果。

【0003】　綜上所述，本設計之整體外觀以獨具巧思的造型設計中呈現出具有簡約流暢與時尚風格，突破傳統呆板之形態，給予使用者新潮時尚的視覺感受，確可謂是匠心獨具、極盡巧思之設計，誠符合設計專利申請要件，爰依法提出申請，懇祈鈞局惠為審查，並祈賜准專利，實感德便。

圖式

(指定之代表圖，請單獨置於圖式第１頁)

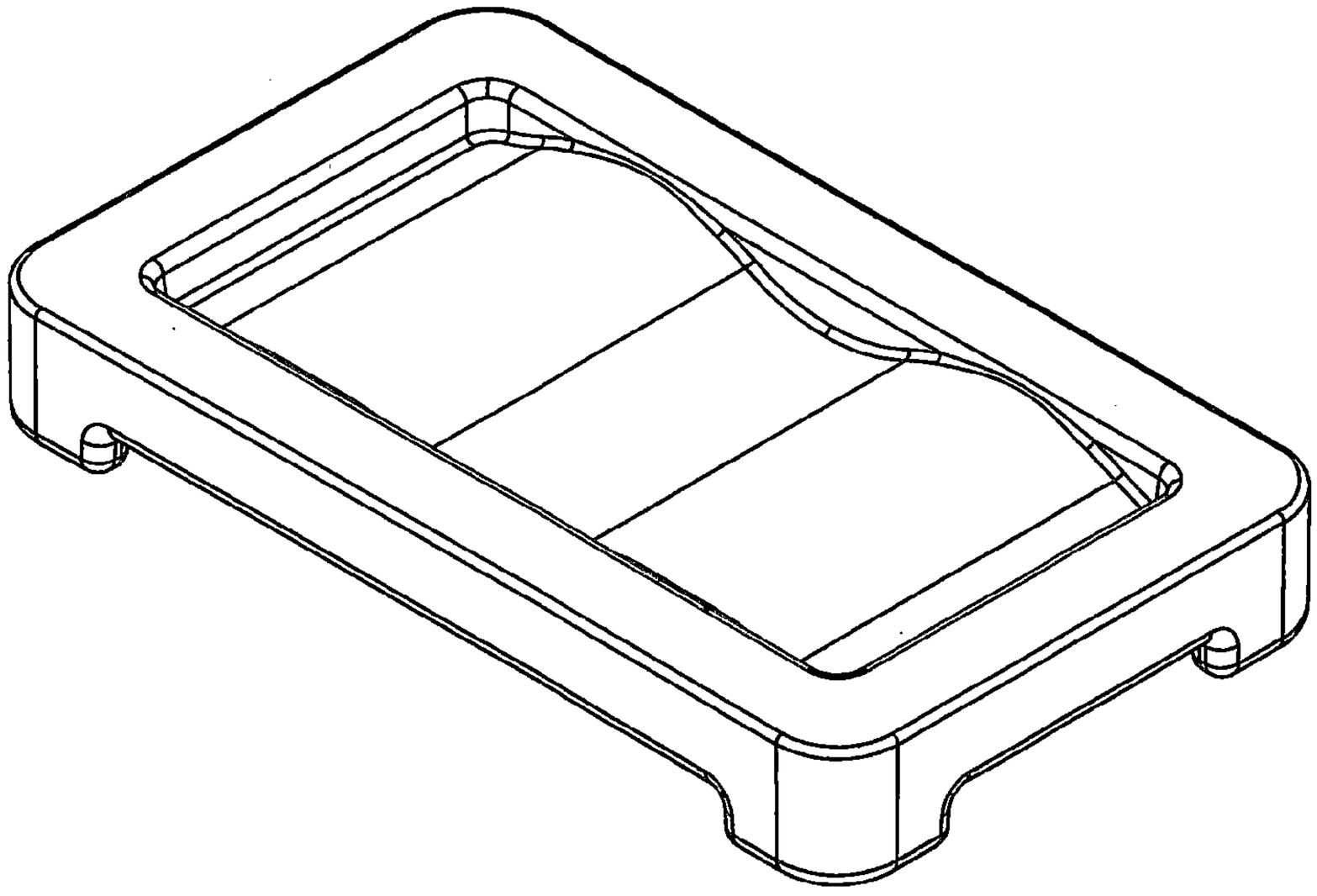

立體圖(代表圖)

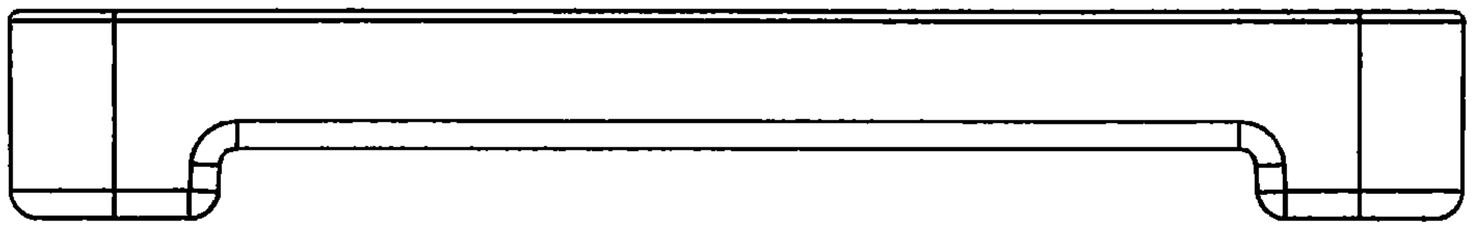

前視圖

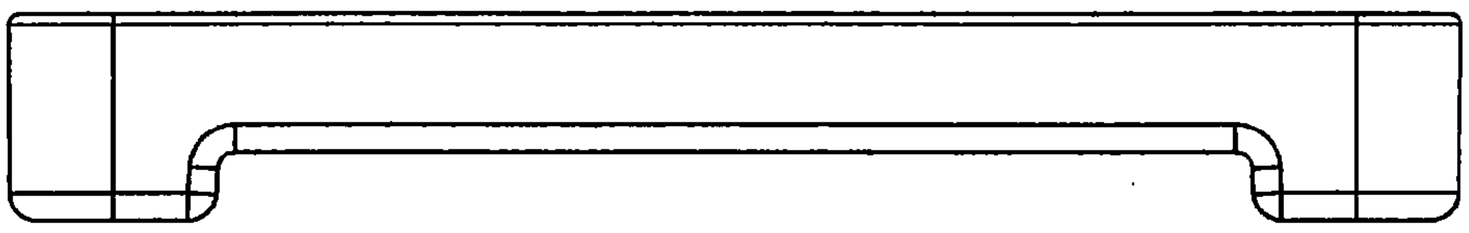

後視圖

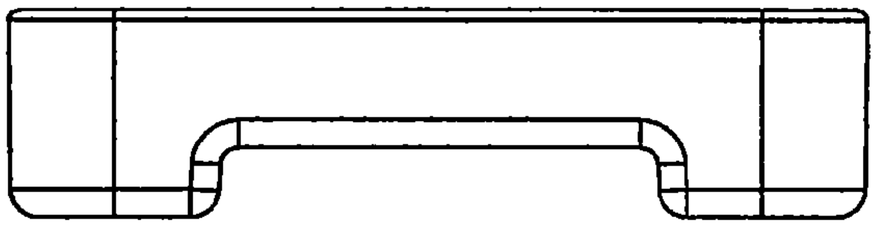

左側視圖

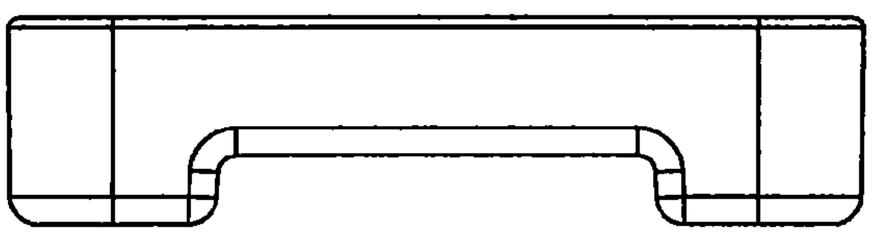

右側視圖

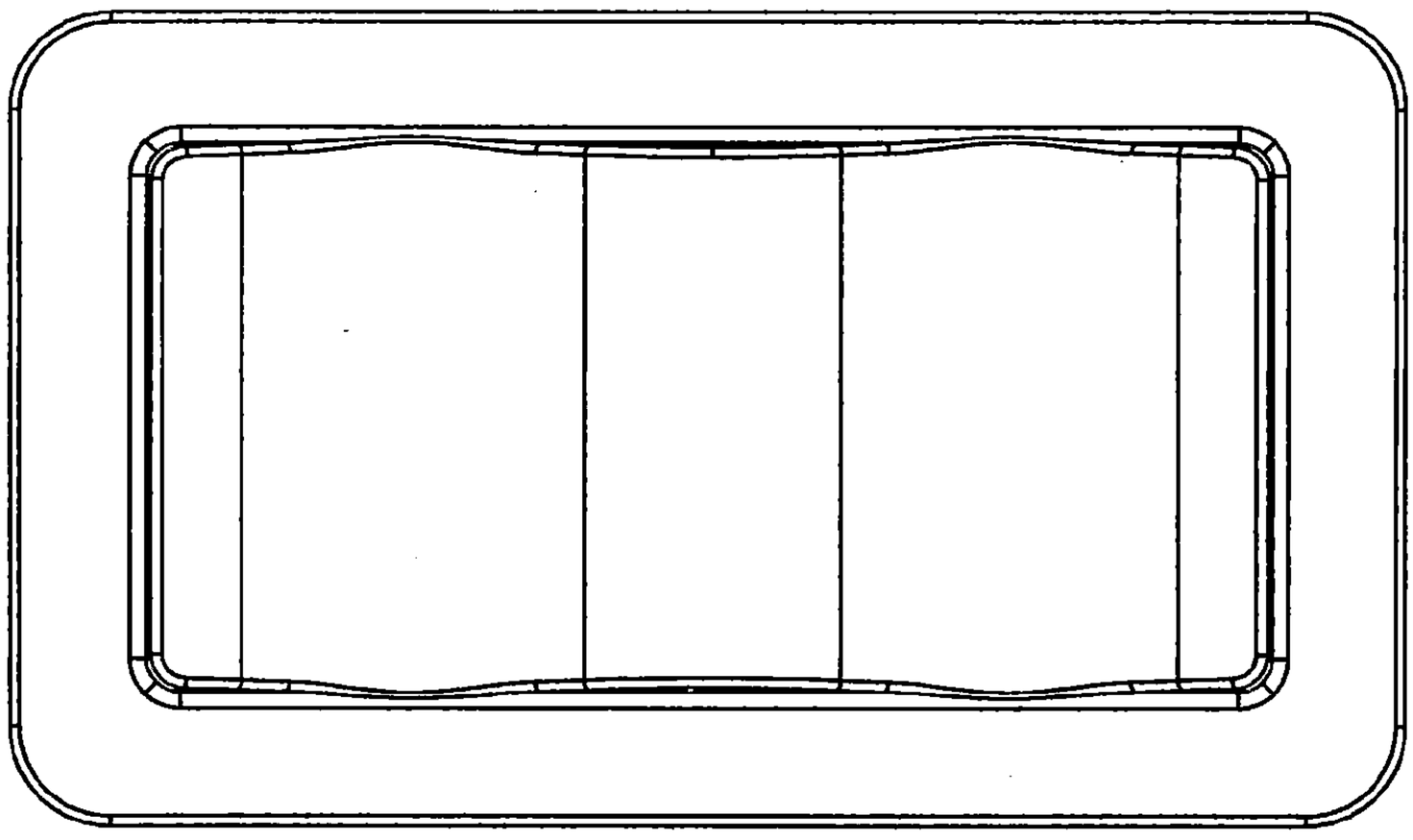

俯視圖

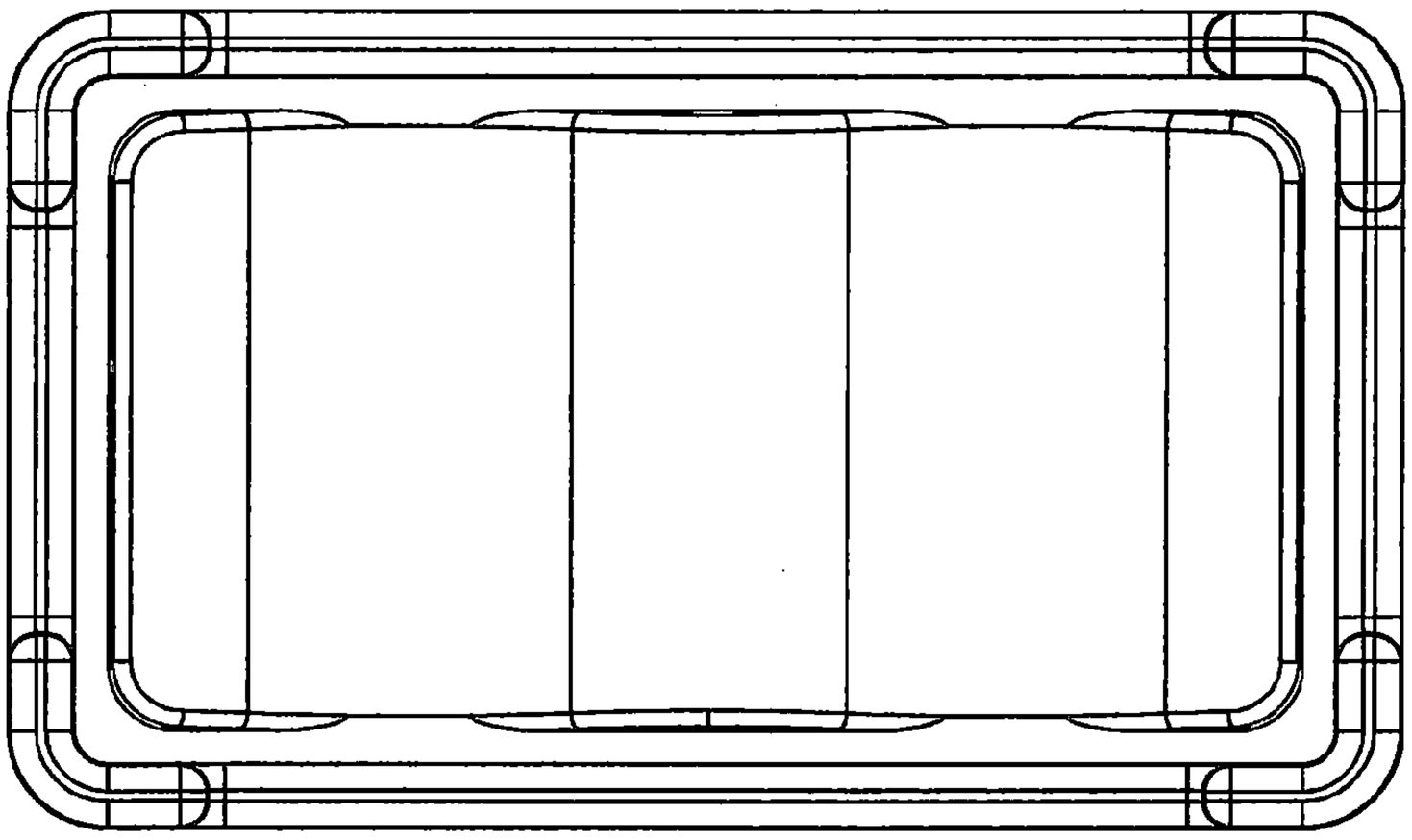

仰視圖

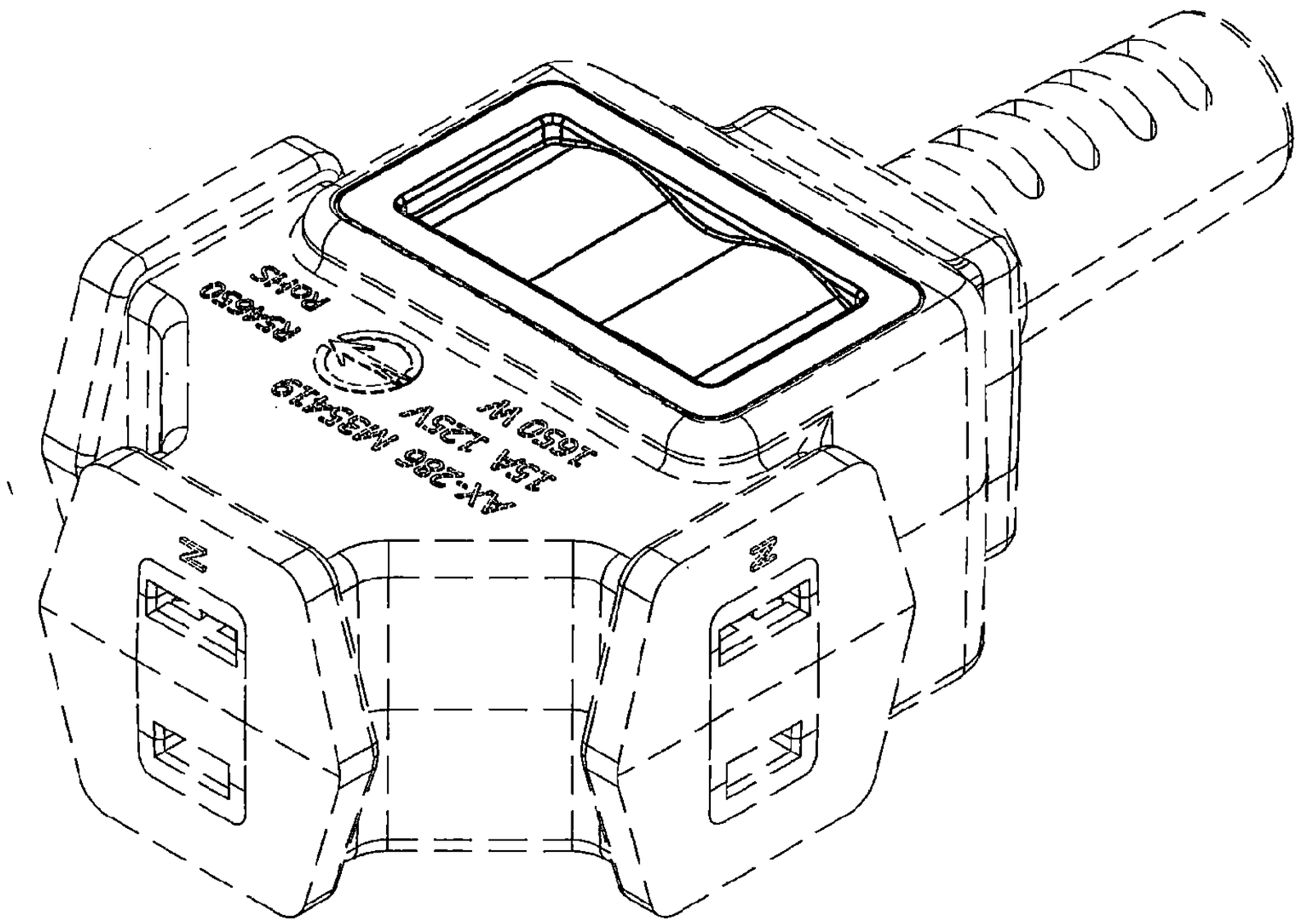

使用狀態參考圖