【公報種別】特許法第１７条の２の規定による補正の掲載
【部門区分】第７部門第１区分
【発行日】平成25年10月10日(2013.10.10)

【公開番号】特開2012-54098(P2012-54098A)
【公開日】平成24年3月15日(2012.3.15)
【年通号数】公開・登録公報2012-011
【出願番号】特願2010-195821(P2010-195821)
【国際特許分類】
Ｈ０１Ｍ　2/34　(2006.01)
Ｈ０１Ｃ　7/02　(2006.01)
Ｈ０１Ｍ　2/26　(2006.01)
【ＦＩ】
Ｈ０１Ｍ　2/34　Ａ
Ｈ０１Ｃ　7/02
Ｈ０１Ｍ　2/26　Ｂ
Ｈ０１Ｍ　2/34　Ｂ

【手続補正書】
【提出日】平成25年8月27日(2013.8.27)
【手続補正１】
【補正対象書類名】図面
【補正対象項目名】全図
【補正方法】変更
【補正の内容】
【図１】

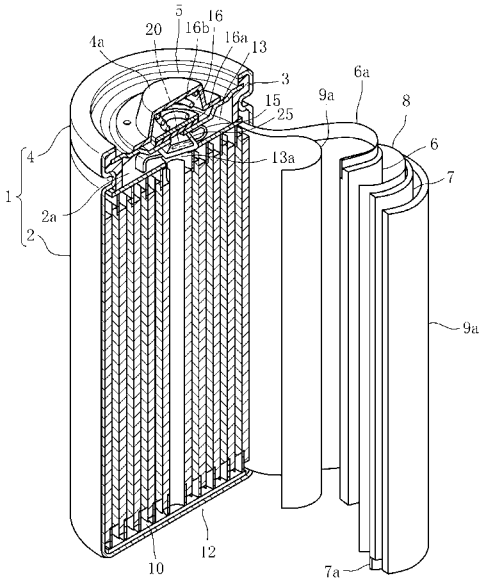

【図２】

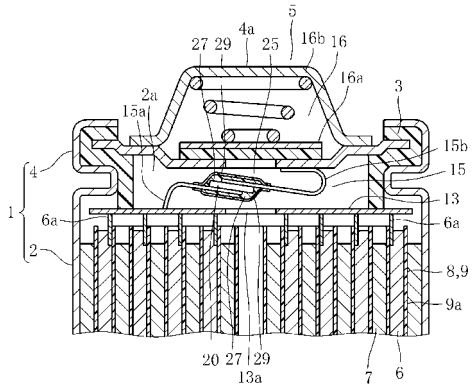

【図３】

