(19)中华人民共和国国家知识产权局

(12)发明专利申请

(10)申请公布号 CN 104966961 A
(43)申请公布日 2015.10.07

(21)申请号 201510404160.7

(22)申请日 2015.07.13

(71)申请人 常州汇森电子有限公司
地址 213000 江苏省常州市武进高新区兰陵南路588号8幢815

(72)发明人 刘海林

(74)专利代理机构 苏州广正知识产权代理有限公司 32234
代理人 刘述生

(51)Int.Cl.
H01R 13/72(2006.01)

权利要求书1页 说明书2页 附图1页

(54)发明名称

USB数据线理线板

(57)摘要

本发明公开了一种USB数据线理线板，包括理线板本体，所述理线板本体上端设有数据线接头固定座，所述数据线接头固定座底部端面上设有多个USB接头插口，所述理线板本体前端面上对应所述USB接头插口下端开设有滑槽体，所述滑槽体内安装设有夹头滑块，所述夹头滑块前端设有夹子体。通过上述方式，本发明能够为USB数据线提供牢固稳定的收纳固定方式，USB线一端固定到USB接头插口上，另一端可根据USB线长度由夹头滑动夹持后自由垂下形成笔直型，USB线两端均可牢固固定，并且有效限位，避免相互缠绕。

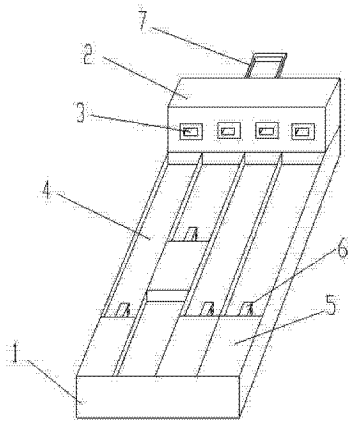

CN 104966961 A

1. 一种 USB 数据线理线板，包括理线板本体，其特征在于，所述理线板本体上端设有数据线接头固定座，所述数据线接头固定座底部端面上设有多个 USB 接头插口，所述理线板本体前端面上对应所述 USB 接头插口下端开设有滑槽体，所述滑槽体内安装设有夹头滑块，所述夹头滑块前端设有夹子体。

2. 根据权利要求 1 所述的 USB 数据线理线板，其特征在于，所述数据线接头固定座顶部设有一提环。

3. 根据权利要求 1 所述的 USB 数据线理线板，其特征在于，所述夹头滑块两端嵌入所述滑槽体两端侧壁内，所述夹头滑块与所述滑槽体滑动连接。

4. 根据权利要求 1 所述的 USB 数据线理线板，其特征在于，所述 USB 接头插口与所述滑槽体一一对应设置。

5. 根据权利要求 1 所述的 USB 数据线理线板，其特征在于，所述夹子体正对所述 USB 接头插口设置。

USB 数据线理线板

技术领域

[0001] 本发明涉及数据线理线器领域，特别是涉及一种 USB 数据线理线板。

背景技术

[0002] USB 是常见的数据线，是一个外部总线标准，用于规范电脑与外部设备的连接和通讯，USB 接口支持设备的即插即用和热插拔功能。是应用在 PC 领域的接口技术。

[0003] USB 适用于多种产品，如鼠标、调制解调器和键盘等，但正是其多功能性使得 USB 线随处可见，而在平时进行归置时又由于缺乏相应的装置进行归类摆放，使得许多的 USB 线相互缠绕，给使用带来困扰，在急需使用时还要花时间进行理线。

发明内容

[0004] 本发明主要解决的技术问题是提供一种 USB 数据线理线板，能够为 USB 数据线提供牢固稳定的收纳固定方式，USB 线一端固定到 USB 接头插口上，另一端可根据 USB 线长度由夹头滑动夹持后自由垂下形成笔直型。

[0005] 为解决上述技术问题，本发明采用的一个技术方案是：提供一种 USB 数据线理线板，包括理线板本体，所述理线板本体上端设有数据线接头固定座，所述数据线接头固定座底部端面上设有多个 USB 接头插口，所述理线板本体前端面上对应所述 USB 接头插口下端开设有滑槽体，所述滑槽体内安装设有夹头滑块，所述夹头滑块前端设有夹子体。

[0006] 在本发明一个较佳实施例中，所述数据线接头固定座顶部设有一提环。

[0007] 在本发明一个较佳实施例中，所述夹头滑块两端嵌入所述滑槽体两端侧壁内，所述夹头滑块与所述滑槽体滑动连接。

[0008] 在本发明一个较佳实施例中，所述 USB 接头插口与所述滑槽体一一对应设置。

[0009] 在本发明一个较佳实施例中，所述夹子体正对所述 USB 接头插口设置。

[0010] 本发明的有益效果是：本发明能够为 USB 数据线提供牢固稳定的收纳固定方式，USB 线一端固定到 USB 接头插口上，另一端可根据 USB 线长度由夹头滑动夹持后自由垂下形成笔直型，USB 线两端均可牢固固定，并且有效限位，避免相互缠绕。

附图说明

[0011] 为了更清楚地说明本发明实施例中的技术方案，下面将对实施例描述中所需要使用的附图作简单地介绍，显而易见地，下面描述中的附图仅仅是本发明的一些实施例，对于本领域普通技术人员来讲，在不付出创造性劳动的前提下，还可以根据这些附图获得其它的附图，其中：

图 1 是本发明 USB 数据线理线板一较佳实施例的结构示意图；

附图中各部件的标记如下：1、理线板本体；2、数据线接头固定座；3、USB 接头插口；4、滑槽体；5、夹头滑块；6、夹子体；7、提环。

具体实施方式

[0012] 下面将对本发明实施例中的技术方案进行清楚、完整地描述，显然，所描述的实施例仅是本发明的一部分实施例，而不是全部的实施例。基于本发明中的实施例，本领域普通技术人员在没有做出创造性劳动前提下所获得的所有其它实施例，都属于本发明保护的范围。

[0013] 请参阅图 1，本发明实施例包括：

一种 USB 数据线理线板，包括理线板本体 1，所述理线板本体 1 上端设有数据线接头固定座 2，所述数据线接头固定座 2 底部端面上设有多个 USB 接头插口 3，所述理线板本体 1 前端面上对应所述 USB 接头插口 3 下端开设有滑槽体 4，所述滑槽体 4 内安装设有夹头滑块 5，所述夹头滑块 5 前端设有夹子体 6。

[0014] 另外，所述数据线接头固定座 2 顶部设有一提环 7。

[0015] 另外，所述夹头滑块 5 两端嵌入所述滑槽体 4 两端侧壁内，所述夹头滑块 5 与所述滑槽体 4 滑动连接。

[0016] 另外，所述 USB 接头插口 3 与所述滑槽体 4 一一对应设置。

[0017] 另外，所述夹子体 6 正对所述 USB 接头插口 3 设置。

[0018] 本发明的工作原理为在理线板本体 1 上端设置数据线接头固定座 2，数据线接头固定座 2 顶部设有一提环 7，数据线接头固定座 2 底部端面上设有多个 USB 接头插口 3，理线板本体 1 前端面上对应 USB 接头插口 3 下端开设有滑槽体 4，USB 接头插口 3 与滑槽体 4 一一对应设置，滑槽体 4 内安装设有夹头滑块 5，夹头滑块 5 两端嵌入滑槽体 4 两端侧壁内，夹头滑块 5 与滑槽体 4 滑动连接，夹头滑块 5 前端设有夹子体 6，夹子体 6 正对 USB 接头插口 3 设置，在将 USB 数据线收纳固定到理线板上时，只要将 USB 数据线一端插接到数据线接头固定座 2 底部端面上的 USB 接头插口 3 上，USB 数据线另一端夹持到夹子体 6 上，然后将夹头滑块 5 沿着滑槽体 4 自由垂下，此时 USB 数据线呈直线型固定，牢固稳定，不易发生缠绕。

[0019] 以上所述仅为本发明的实施例，并非因此限制本发明的专利范围，凡是利用本发明说明书内容所作的等效结构或等效流程变换，或直接或间接运用在其它相关的技术领域，均同理包括在本发明的专利保护范围内。

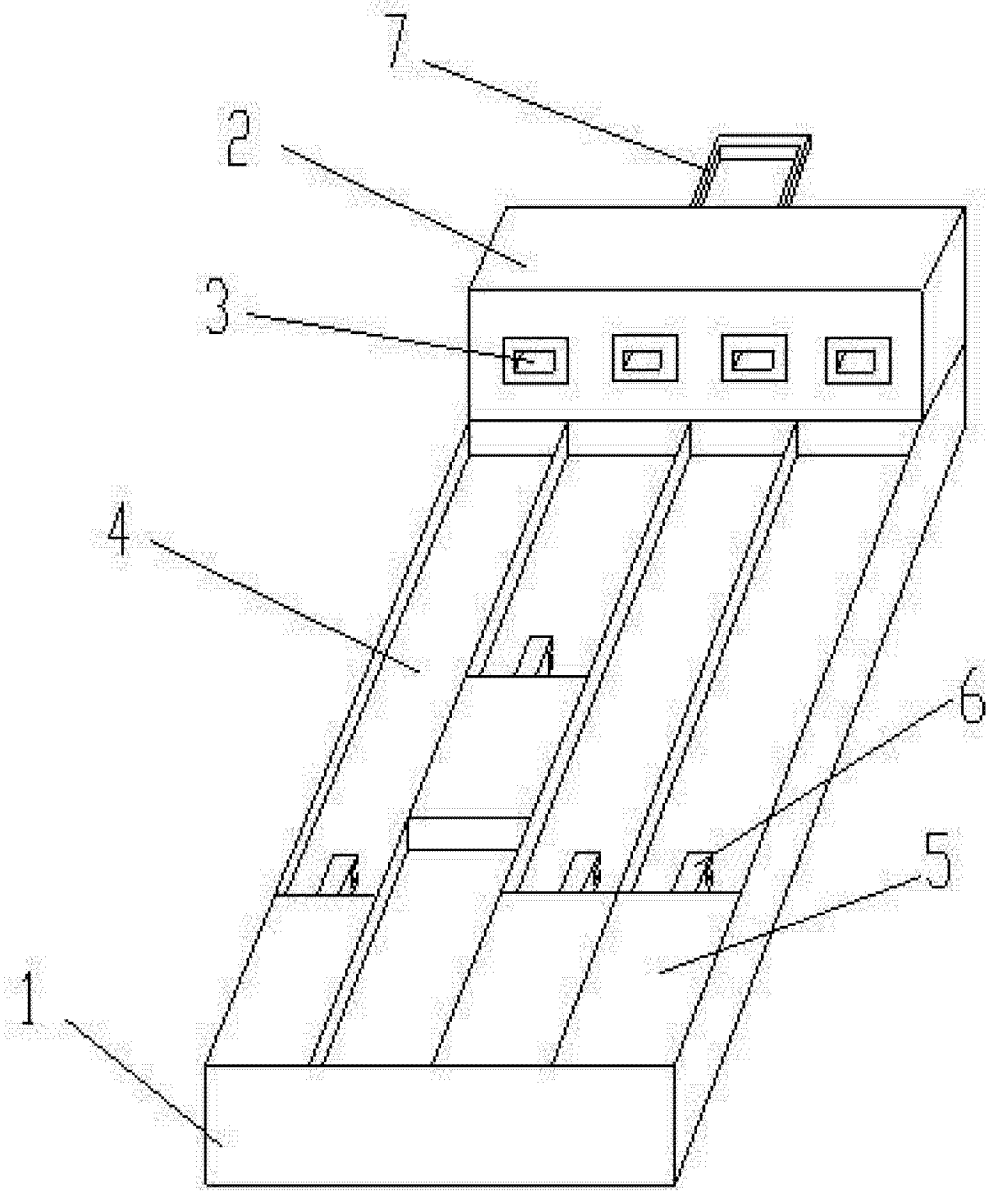

图 1