(19)中华人民共和国国家知识产权局

(12)实用新型专利

(10)授权公告号 CN 205264953 U
(45)授权公告日 2016.05.25

(21)申请号 201520794306.9

(22)申请日 2015.10.09

(73)专利权人 王林坤
地址 255400 山东省淄博市临淄区相家生活区24#-2-201

(72)发明人 王林坤

(51)Int.Cl.
*H01R 13/64*(2006.01)
*H01R 13/627*(2006.01)

权利要求书1页 说明书2页 附图1页

(54)实用新型名称

简化的涉密计算机用防误插网线插头

(57)摘要

本实用新型属于网线插头领域，具体涉及一种简化的涉密计算机用防误插网线插头，包括插头壳体，插头壳体的前端上侧设有塑料弹片，插头壳体的前端设有铜片，其特征在于插头壳体的前端设有向前延伸的扁平插板，扁平插板位于插头壳体前端的中部上侧，其宽度小于插头壳体的宽度，插头壳体下端两侧向内缩进形成限位卡槽。本实用新型具有结构合理、使用寿命长、安全性能好的优点。

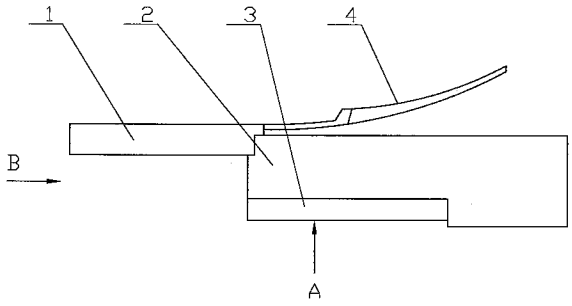


CN 205264953 U

1.一种简化的涉密计算机用防误插网线插头，包括插头壳体，插头壳体的前端上侧设有塑料弹片，插头壳体的前端设有铜片，其特征在于插头壳体的前端设有向前延伸的扁平插板，扁平插板位于插头壳体前端的中部上侧，其宽度小于插头壳体的宽度，插头壳体下端两侧向内缩进形成限位卡槽。

2.根据权利要求1所述的简化的涉密计算机用防误插网线插头，其特征在于扁平插板的厚度为3mm，长度为8mm，宽度为6.1mm。

3.根据权利要求1所述的简化的涉密计算机用防误插网线插头，其特征在于插头壳体下端两侧分别向内缩进1mm。

# 简化的涉密计算机用防误插网线插头

## 技术领域

[0001] 本实用新型属于网线插头领域，具体涉及一种简化的涉密计算机用防误插网线插头。

## 背景技术

[0002] 网线插头又称水晶头，是一种能沿固定方向插入并自动防止脱落的塑料插头，专业术语为RJ-45连接器。RJ-45连接器以及RJ-45插座目前均为世界通用的标准设计，这样的统一标准设计对于推广RJ-45连接器以及RJ-45插座起到了非常重要的作用。但是也对某些涉密行业产生了严重的安全影响。例如银行、科研机构等特殊行业，对于数据的保密是工作中的重中之重，为了保密，上述行业存储重要数据的计算机均要与互联网断开，然而在目前的涉密行业，总会有连接互联网的网线或未授权设备，由于它们采用相同的接口规范，内网的计算机很难杜绝私接、误接连接互联网的网线或未授权设备，一旦连接，就会泄露机密数据。

## 实用新型内容

[0003] 本实用新型的目的在于解决现有技术涉密行业中内网的计算机很难杜绝私接、误接连接互联网的网线或未授权设备，容易造成数据被泄密的缺陷，提供一种简化的涉密计算机用防误插网线插头，其在现有标准RJ-45网线插头的基础上，在插头壳体的前端增加一个扁平插板，在插头壳体下端两侧向内缩进形成限位卡槽，使其与标准RJ-45网线插头区别开来，只能用于申请人自行研制的涉密计算机用防误插网线插头，专口专用，防止私接、误接外网网线或未授权设 备。

[0004] 本实用新型是通过如下技术方案来实现的：

[0005] 即一种简化的涉密计算机用防误插网线插头，包括插头壳体，插头壳体的前端上侧设有塑料弹片，插头壳体的前端设有铜片，其特征在于插头壳体的前端设有向前延伸的扁平插板，扁平插板位于插头壳体前端的中部上侧，其宽度小于插头壳体的宽度，插头壳体下端两侧向内缩进形成限位卡槽。

[0006] 作为本实用新型的一个优选方案：扁平插板的厚度为3mm，长度为8mm，宽度为6.1mm。

[0007] 作为本实用新型的一个优选方案：插头壳体下端两侧分别向内缩进1mm。

[0008] 本实用新型插头壳体前端增加扁平插板，插头壳体下端两侧向内缩进形成限位卡槽，只能插入申请人自行研制的涉密计算机用防误插网线插座，无法使用到标准RJ-45网线插座中。

[0009] 本实用新型网线的接法符合RJ-45规范，使用目前的市场上通用的网线钳即可进行接线。

[0010] 本实用新型与申请人自行研制的涉密计算机用防误插网线插座配合使用，涉密计算机用防误插网线插座在原有标准RJ-45网线插头的基础上其后端向后延伸设置一个新的

扁平插板插槽，与本实用新型的扁平插槽对应，其内部腔室外端底部两侧设置限位凸起，与本实用新型的限位卡槽对应。

[0011] 本实用新型插入涉密计算机用防误插网线插座，扁平插板插入扁平插板插槽中，塑料弹片顶在弹片扣接槽内，以此实现两者的连接，塑料弹片为易损件，一旦塑料弹片发生损坏，还可以通过扁平插板和扁平插板插槽的配合继续对插头和插座起到紧固连接作用，延长其使用寿命。

[0012] 本实用新型具有结构合理、使用寿命长、安全性能好的优点。内网计算机 上安装涉密计算机用防误插网线插座，只能使用本实用新型才能连接，标准RJ-45网线插头无法插入，而使用本实用新型的内网网线也不能插入带有标准RJ-45网线插座的未授权设备中，防止连接互联网的网线私接、误接内网计算机，又能防止未授权的设备通过标准接口的网线与内网计算机连接。

## 附图说明

[0013] 图1为本实用新型的结构示意图；

[0014] 图2为图1的A向视图(去除塑料弹片)；

[0015] 图3为图1的B向视图(去除塑料弹片)。

[0016] 如图中所示：1.扁平插板；2.插头壳体；3.限位卡槽；4.塑料弹片。

## 具体实施方式

[0017] 如图1、图2、图3所示：插头壳体2前端(底部嵌有8个铜片，为现有技术，图中未画出)中部上侧向前延伸设有扁平插板1，扁平插板1的厚度为3mm，长度为8mm，宽度为6.1mm，插头壳体2的下端面两侧相对于插头壳体的外侧面向内缩进1mm形成两条限位卡槽3。

[0018] 与原有标准RJ-45网线插头相比，本实用新型增设了扁平插板1和限位卡槽3(即插头壳体2下端比现有技术的要窄)，其外形与申请人自行研制的涉密计算机用防误插网线插座的空腔对应，这样的结构使得本实用新型只能应用到涉密计算机用防误插网线插座中，无法使用到标准RJ-45网线插座中。

[0019] 本实用新型插入涉密计算机用防误插网线插座时，扁平插板1插入扁平插板插槽中，塑料弹片顶在弹片扣接槽内，以此实现两者的连接，塑料弹片为易损件，一旦塑料弹片发生损坏，还可以通过扁平插板1和扁平插板插槽的配合继续对插头和插座起到紧固连接作用，延长其使用寿命。

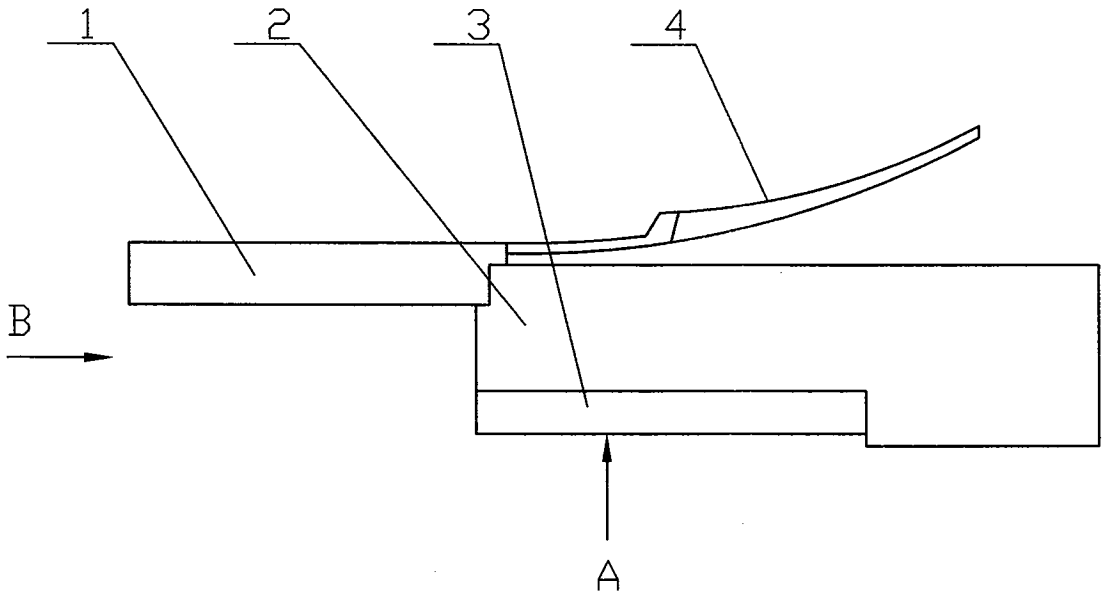


图1

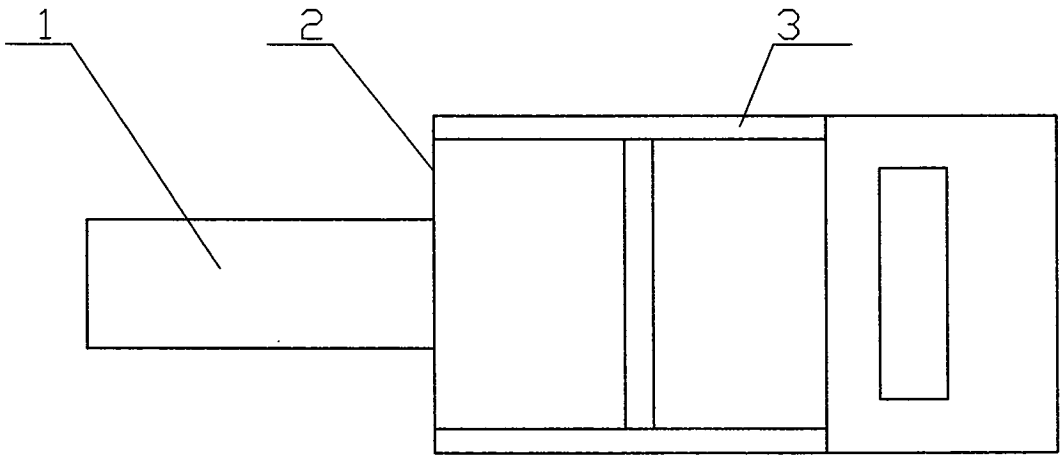


图2

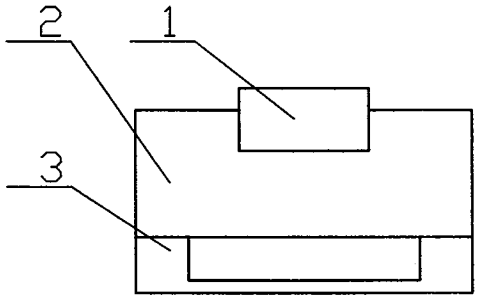


图3