(19)国家知识产权局

(12)实用新型专利

(10)授权公告号 CN 216893445 U
(45)授权公告日 2022.07.05

(21)申请号 202220554645.X

(22)申请日 2022.03.15

(73)专利权人 河北庞德铝合金模板科技有限公司

地址 053600 河北省衡水市安平县高新技术开发区经六路16号

(72)发明人 周冠男 葛振图

(74)专利代理机构 石家庄冀科专利商标事务所有限公司 13108

专利代理师 高锡明

(51)Int.Cl.

E04G 9/00(2006.01)

E04G 9/06(2006.01)

权利要求书1页 说明书2页 附图2页

(54)实用新型名称

一种企口铝合金模板

(57)摘要

本实用新型公开了一种企口铝合金模板，包括本体，所述本体为一体成型结构，其包括依次设置的第一平板、企口斜板、第二平板、第三平板和横连接板；所述第一平板、第二平板、第三平板和横连接板均水平设置；所述第一平板的空置端向下设置有竖直向下的竖连接板；所述企口斜板向第二平板方向倾斜设置；所述第三平板向上设置有滴水凸起，所述滴水凸起与第三平板之间开有平行的滴水通槽；所述第三平板与横连接板之间的过渡部分向下设置有背部加强竖筋。本实用新型具有精度高、一致性好、流转周期短等特点。

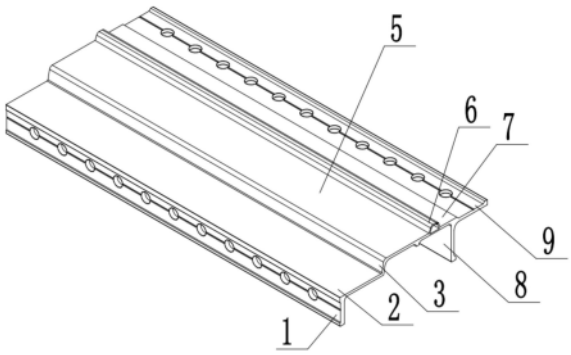

CN 216893445 U

1.一种企口铝合金模板,其特征在于:包括本体,所述本体为一体成型结构,其包括依次设置的第一平板(2)、企口斜板(3)、第二平板(5)、第三平板(7)和横连接板(9);所述第一平板(2)、第二平板(5)、第三平板(7)和横连接板(9)均水平设置;所述第一平板(2)的空置端向下设置有竖直向下的竖连接板(1);所述企口斜板(3)向第二平板(5)方向倾斜设置;所述第三平板(7)向上设置有滴水凸起(6),所述滴水凸起(6)与第三平板(7)之间开有平行第三平板(7)的滴水通槽;所述第三平板(7)与横连接板(9)之间的过渡部分向下设置有背部加强竖筋(8)。

2.根据权利要求1所述的企口铝合金模板,其特征在于:所述第二平板(5)向下设置有向下的背部凸起(4),所述背部凸起(4)与第二平板(5)之间开有平行第二平板(5)的背部通槽。

3.根据权利要求1所述的企口铝合金模板,其特征在于:所述企口斜板(3)与水平面的夹角为110°～140°。

4.根据权利要求1-3任意一项权利要求所述的企口铝合金模板,其特征在于:所述竖连接板(1)的长度为0.1米～2.7米。

一种企口铝合金模板

技术领域

[0001] 本实用新型涉及一种铝合金模板，尤其是一种企口铝合金模板。

背景技术

[0002] 铝合金模板因其重量轻、应用范围广、稳定性好、精度高、拆装灵活、施工效率高等特点，在建筑领域越发应用广泛。目前，在企口铝合金模板使用的时候，通常要将企口压槽板和滴水槽板利用螺丝固定在铝合金模板上来进行使用，并且滴水槽板需要贯穿企口才能固定在铝合金模板上。这样的安装方式，对安装精度要求高，要求工人操作要熟练，并且具有施工成本高、工期长、人力负担重等特点，有时候甚至会影响到模板的进场工期。即使如此，安装的企口槽板和滴水槽板，也容易影响到混泥土的成型效果，拆模时，容易造成损坏。而且安装企口压槽板和滴水槽板时还容易因安装不够牢靠。在使用时，会因工人不恰当的安装和拆卸，或是高频次的周转，造成企口压槽板和滴水槽板的脱落或损坏。

实用新型内容

[0003] 本实用新型要解决的技术问题是提供一种能够有效提高模板精度、一致性好的企口铝合金模板。

[0004] 为解决上述技术问题，本实用新型所采取的技术方案是：

[0005] 一种企口铝合金模板，包括本体，所述本体为一体成型结构，其包括依次设置的第一平板、企口斜板、第二平板、第三平板和横连接板；所述第一平板、第二平板、第三平板和横连接板均水平设置；所述第一平板的空置端向下设置有竖直向下的竖连接板；所述企口斜板向第二平板方向倾斜设置；所述第三平板向上设置有滴水凸起，所述滴水凸起与第三平板之间开有平行第三平板的滴水通槽；所述第三平板与横连接板之间的过渡部分向下设置有背部加强竖筋。

[0006] 上述的企口铝合金模板，所述第二平板向下设置有向下的背部凸起，所述背部凸起与第二平板之间开有平行第二平板的背部通槽。

[0007] 上述的企口铝合金模板，所述企口斜板与水平面的夹角为110°～140°。

[0008] 上述的企口铝合金模板，所述竖连接板的长度为0.1米～2.7米。

[0009] 采用上述技术方案所产生的有益效果在于：本实用新型采用铝合金模板上设置有第一平板、企口斜板、第二平板和滴水通槽，其中，第一平板、企口斜板、第二平板形成窗企口形状，相当于以往的企口压槽板；其中滴水通槽当于以往的滴水槽板。本实用新型不用人工组装，企口与滴水线的精确度高，一致性好。相较于以往，避免了企口压槽板和滴水槽板需要安装的繁琐步骤，使得周转周期缩短，并且避免了材料的浪费。并且这样的铝合金模板将使得混凝土的成型效果较好，充分满足施工的需求。本实用新型具有精度高、一致性好、流转周期短等特点。

附图说明

[0010] 下面结合附图和具体实施方式对本实用新型作进一步详细的说明。

[0011] 图1是本实用新型的第一种实施例的立体结构示意图；

[0012] 图2是本实用新型的第二种实施例的立体结构示意图；

[0013] 图3是本实用新型的第一种实施例的正面结构示意图；

[0014] 图4是本实用新型的第一种实施例的正面结构示意图。

[0015] 图中各标号表示为：1、竖连接板；2、第一平板；3、企口斜板；4、背部凸起；5、第二平板；6、滴水凸起；7、第三平板；8、背部加强竖筋；9、横连接板。

具体实施方式

[0016] 参看图1和图3，为本实用新型的第一种实施例。本实施例包括本体，所述本体为一体成型结构，其包括依次设置的第一平板2、企口斜板3、第二平板5、第三平板7和横连接板9；所述第一平板2的空置端向下设置有竖直向下的竖连接板1；所述竖连接板1的长度为0.1米～2.7米。这样尺寸的竖连接板1可使相邻铝合金模板不会出现非标尺寸，以达到铝合金模板最大标准化。所述企口斜板3向第二平板5方向倾斜设置；所述企口斜板3与水平面的夹角为度110°～140°。所述第一平板2、第二平板5通过企口斜板3衔接，形成窗企口形状，相当于以往的企口压槽板。所述第三平板7向上设置有滴水凸起6，所述滴水凸起6与第三平板7之间开有平行第三平板7的滴水通槽；所述第三平板7与横连接板9之间的过渡部分向下设置有背部加强竖筋8。所述横连接板9与第三平板7属一体板，更好的固定相邻模板，减少模板拼缝误差，使得混凝土的成型效果较好，充分满足施工的需求。

[0017] 参看图2和图4，为本实用新型的第二种实施例。本实施例与第一实施例的区别在于，所述第二平板5向下设置有向下的背部凸起4，所述背部凸起4与第二平板5之间开有平行第二平板5的背部通槽。

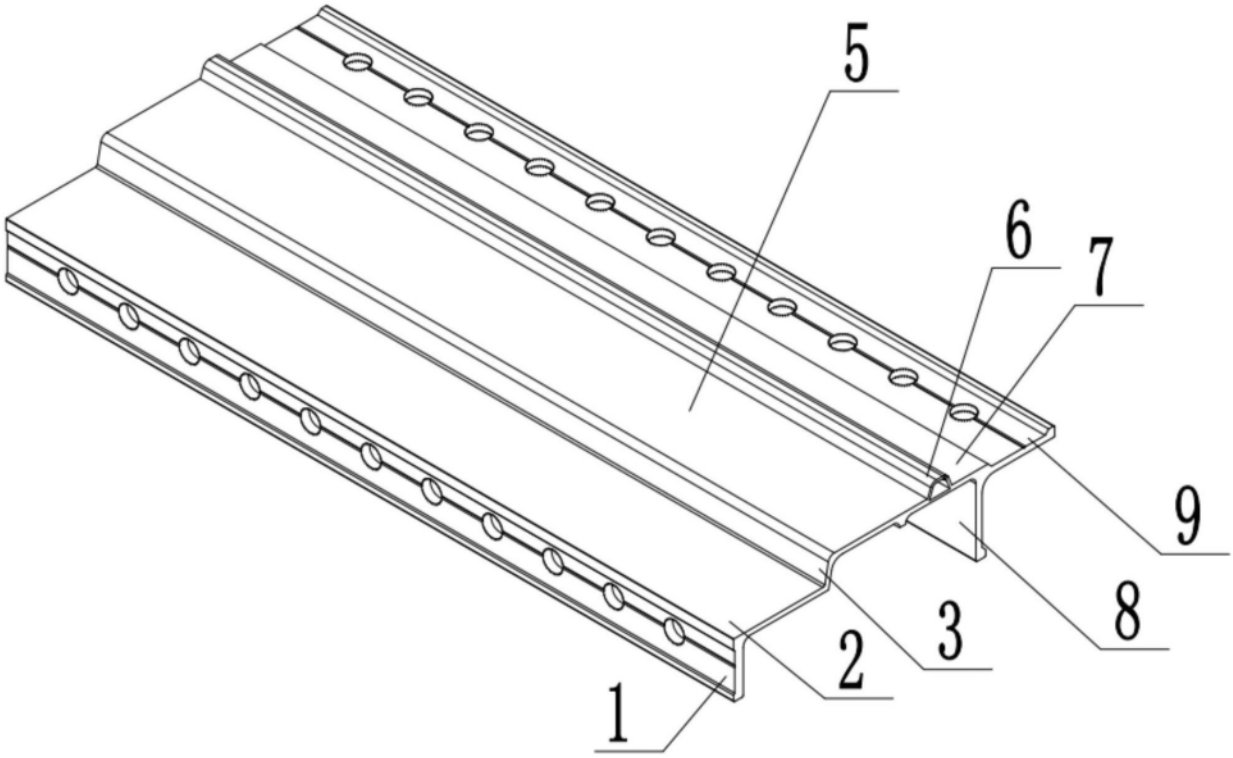

图1

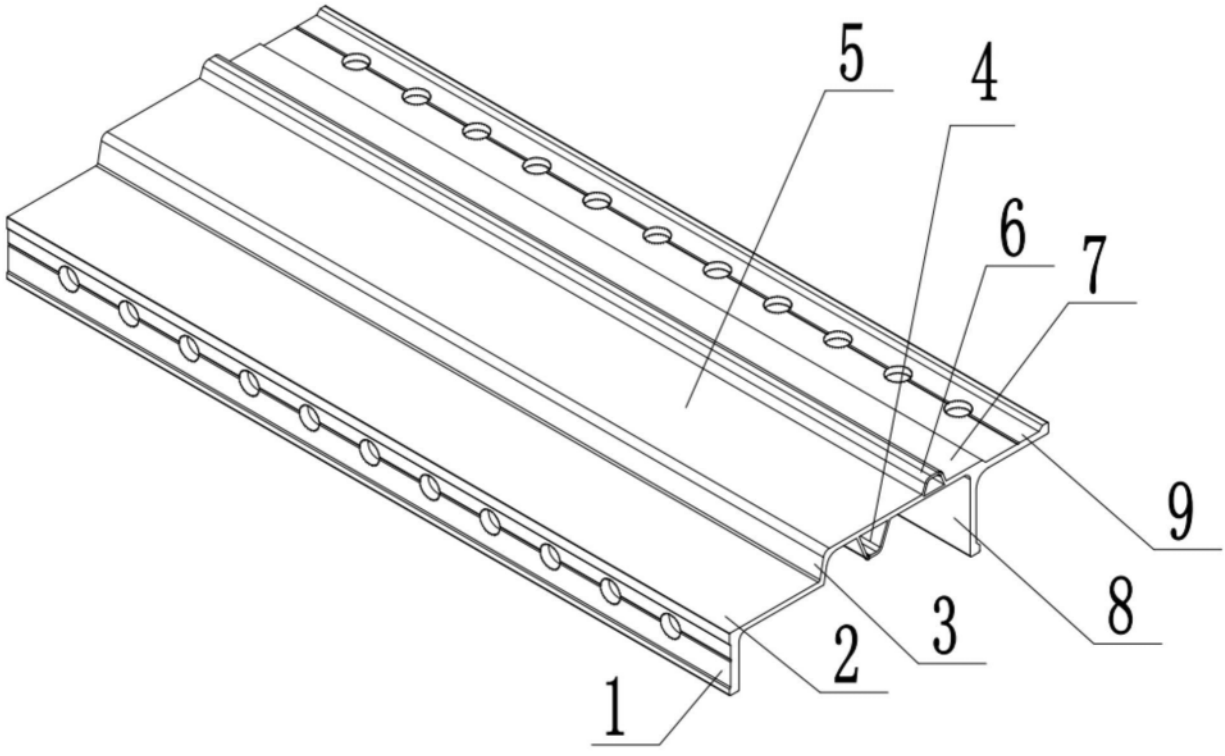

图2

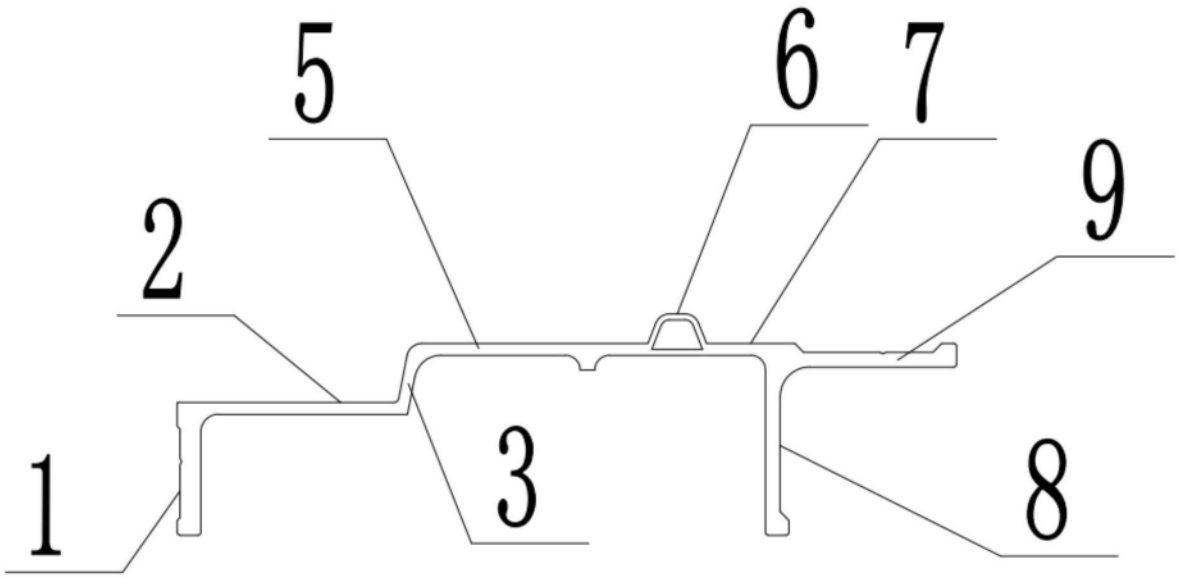

图3

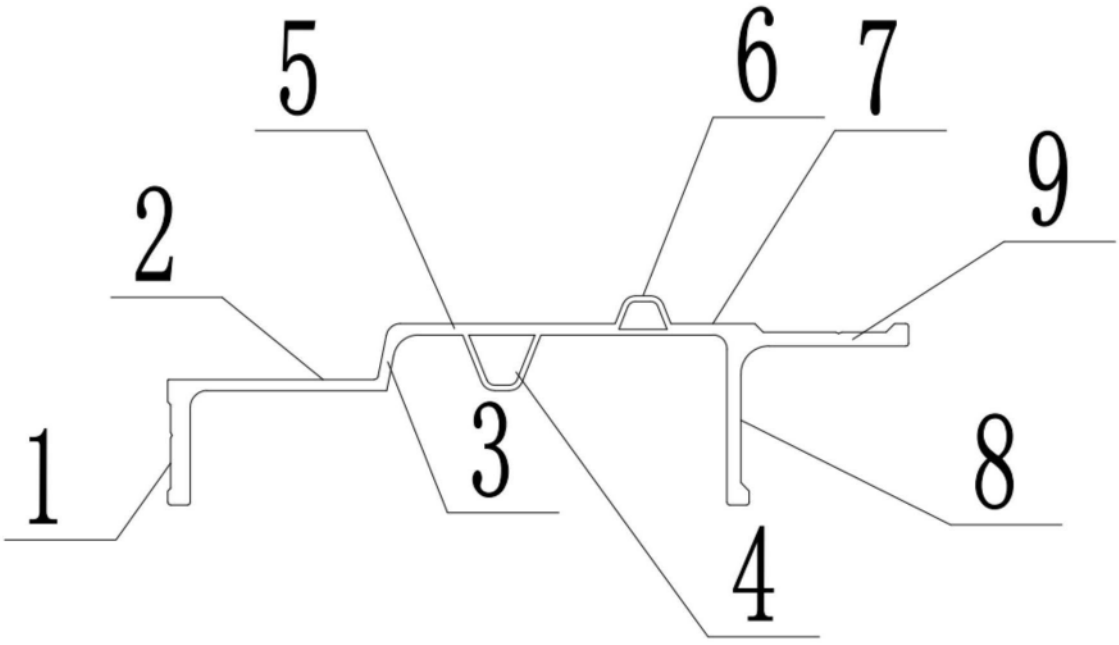

图4