(19)中华人民共和国国家知识产权局

(12)发明专利申请

(10)申请公布号 CN 108505663 A
(43)申请公布日 2018.09.07

(21)申请号 201810537812.8

(22)申请日 2018.05.30

(71)申请人 时建良
地址 314300 浙江省嘉兴市海盐县百步镇百步工业园区北A区

(72)发明人 时建良

(74)专利代理机构 北京天奇智新知识产权代理有限公司 11340
代理人 韩洪

(51)Int.Cl.
E04B 9/00(2006.01)
E04B 9/32(2006.01)

权利要求书1页 说明书2页 附图2页

(54)发明名称

一种一体式电器吊顶扣板

(57)摘要

本发明公开了一种一体式电器吊顶扣板，包括底板、侧壁、灯罩、照明灯、顶板，所述的底板四周设有侧壁，所述的底板上设有灯罩，所述的灯罩顶端设置有顶板，所述的顶板下灯罩内设有照明灯，本发明通过将照明灯与吊顶扣板结合，通过将底板上设置灯罩和LED灯，通过灯来照明，通过将吊顶底板设为半透明塑料或半透明玻璃通过底板上的，通过吊顶底板透过LED的光起到照明作用，通过灯罩上设置的反光层将光亮更集中，提高亮度，通过散热口排出LED产生的热量，本发明能够将照明灯隐藏在吊顶扣板上，使吊顶更美观协调。

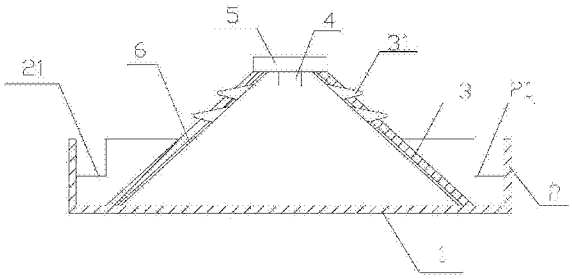

CN 108505663 A

1.一种一体式电器吊顶扣板，其特征在于：包括底板(1)、侧壁(2)、灯罩(3)、照明灯(4)、顶板(5)，所述的底板(1)四周设有侧壁(2)，所述的底板(1)上设有灯罩(3)，所述的灯罩(3)顶端设置有顶板(5)，所述的顶板(5)下灯罩(3)内设有照明灯(4)。

2.如权利要求1所述的一种一体式电器吊顶扣板，其特征在于：所述的灯罩(3)内壁设有反光层(6)。

3.如权利要求1所述的一种一体式电器吊顶扣板，其特征在于：所述的底板(1)为半透明塑料或半透明玻璃。

4.如权利要求1所述的一种一体式电器吊顶扣板，其特征在于：所述的底板(1)上灯罩(3)覆盖区域设有第一装饰条(7)和第二装饰条(8)，所述的第一装饰条(7)和第二装饰条(8)平行设置。

5.如权利要求1所述的一种一体式电器吊顶扣板，其特征在于：所述的第一装饰条(7)和第二装饰条(8)均为不透光材质。

6.如权利要求1所述的一种一体式电器吊顶扣板，其特征在于：所述的照明灯(4)为LED灯。

7.如权利要求1所述的一种一体式电器吊顶扣板，其特征在于：所述的灯罩(3)与底板(1)为可拆卸链接。

8.如权利要求1所述的一种一体式电器吊顶扣板，其特征在于：所述的灯罩(3)上设有若干散热口(31)，所述的散热口(31)的开口向下。

9.如权利要求1所述的一种一体式电器吊顶扣板，其特征在于：所述的灯罩(3)与底板(1)的接触面为长方形，所述的底板(1)为长方形板。

10.如权利要求1所述的一种一体式电器吊顶扣板，其特征在于：所述的侧壁(2)有四个，所述的不同边的侧壁(2)之间的连接处设有定位台(21)。

一种一体式电器吊顶扣板

【技术领域】

[0001] 本发明涉及吊顶的技术领域，特别是一种一体式电器吊顶扣板的技术领域。

【背景技术】

[0002] 随着现代人生活水平的提高，人越来越重视家庭住宅的装修，而吊顶则是装修的一个重要组成部分，用于安装吊顶天花板的扣板，其承载天花板的吊板一般均在同一高度位置上，吊顶上一般都需要安装照明灯，现有吊顶安装的照明灯一般都式固定在吊顶外，照明灯位置会凸出来，影响美观与协调性，希望提出一种新型的吊顶扣板，能够将照明灯隐藏在吊顶扣板上，使吊顶更美观协调。

【发明内容】

[0003] 本发明的目的就是解决现有技术中的问题，提出一种一体式电器吊顶扣板，能够将照明灯隐藏在吊顶扣板之上，使吊顶更美观协调，整体性更好。

[0004] 为实现上述目的，本发明提出了一种一体式电器吊顶扣板，包括底板、侧壁、灯罩、照明灯、顶板，所述的底板四周设有侧壁，所述的底板上设有灯罩，所述的灯罩顶端设置有顶板，所述的顶板下灯罩内设有照明灯。

[0005] 作为优选，所述的灯罩内壁设有反光层。

[0006] 作为优选，所述的底板为半透明塑料或半透明玻璃。

[0007] 作为优选，所述的底板上灯罩覆盖区域设有第一装饰条和第二装饰条，所述的第一装饰条和第二装饰条平行设置。

[0008] 作为优选，所述的第一装饰条和第二装饰条均为不透光材质。

[0009] 作为优选，所述的照明灯为LED灯。

[0010] 作为优选，所述的灯罩与底板为可拆卸链接。

[0011] 作为优选，所述的灯罩上设有若干散热口，所述的散热口的开口向下。

[0012] 作为优选，所述的灯罩与底板的接触面为长方形，所述的底板为长方形板。

[0013] 作为优选，所述的侧壁有四个，所述的不同边的侧壁之间的连接处设有定位台。

[0014] 本发明的有益效果：本发明通过将照明灯与吊顶扣板结合，通过将底板上设置灯罩和LED灯，通过灯来照明，通过将吊顶底板设为半透明塑料或半透明玻璃通过底板上的，通过吊顶底板透过LED的光起到照明作用，通过灯罩上设置的反光层将光亮更集中，提高亮度，通过散热口排出LED产生的热量，本发明能够将照明灯隐藏在吊顶扣板上，使吊顶更美观协调。

[0015] 本发明的特征及优点将通过实施例结合附图进行详细说明。

【附图说明】

[0016] 图1是本发明一种一体式电器吊顶扣板结构示意图立体图；

[0017] 图2是本发明一种一体式电器吊顶扣板结构示意图主视图剖视图；

[0018] 图3是本发明一种一体式电器吊顶扣板结构示意图主视图；

[0019] 图4是本发明一种一体式电器吊顶扣板结构示意图俯视图。

[0020] 图中：1-底板、2-侧壁、3-灯罩、4-照明灯、5-顶板、6-反光层、7-第一装饰条、8-第二装饰条、21-定位台、31-散热口。

【具体实施方式】

[0021] 参阅图1、图2、图3和图4，本发明一种一体式电器吊顶扣板，包括底板1、侧壁2、灯罩3、照明灯4、顶板5，所述的底板1四周设有侧壁2，所述的底板1上设有灯罩3，所述的灯罩3顶端设置有顶板5，所述的顶板5下灯罩3内设有照明灯4，所述的灯罩3内壁设有反光层6，所述的底板1为半透明塑料或半透明玻璃，所述的底板1上灯罩3覆盖区域设有第一装饰条7和第二装饰条8，所述的第一装饰条7和第二装饰条8平行设置，所述的第一装饰条7和第二装饰条8均为不透光材质，所述的照明灯4为LED灯，所述的灯罩3与底板1为可拆卸链接，所述的灯罩3上设有若干散热口31，所述的散热口31的开口向下，所述的灯罩3与底板1的接触面为长方形，所述的底板1为长方形板，所述的侧壁2有四个，所述的不同边的侧壁2之间的连接处设有定位台21。

[0022] 本发明工作过程：

[0023] 本发明在一种一体式电器吊顶扣板工作过程中，将灯罩3设于底板1上，将照明灯4设于灯罩3内，将本发明在一种一体式电器吊顶扣板设于吊顶上，打开照明灯4，照明灯通过底板1将光投射到外界，通过将灯罩3内壁设置反光层6，通过反光层6可以使光线更集中，亮度更强。

[0024] 上述实施例是对本发明的说明，不是对本发明的限定，任何对本发明简单变换后的方案均属于本发明的保护范围。

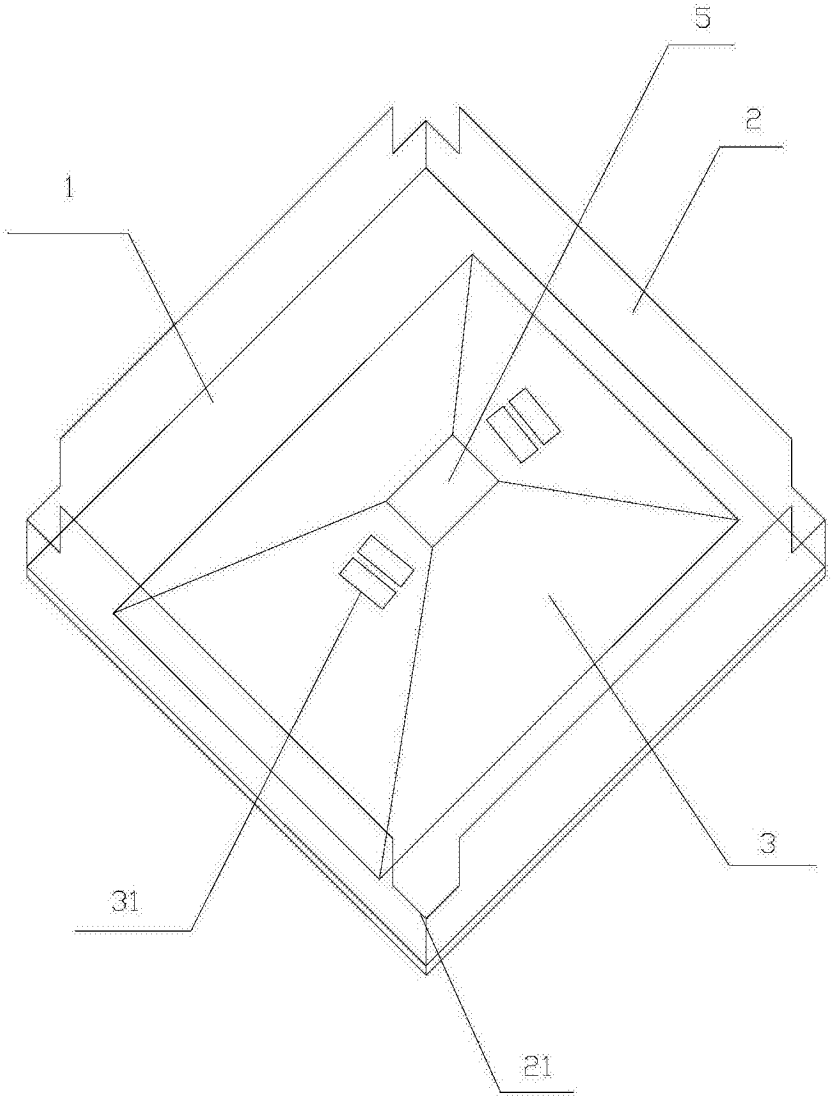

图1

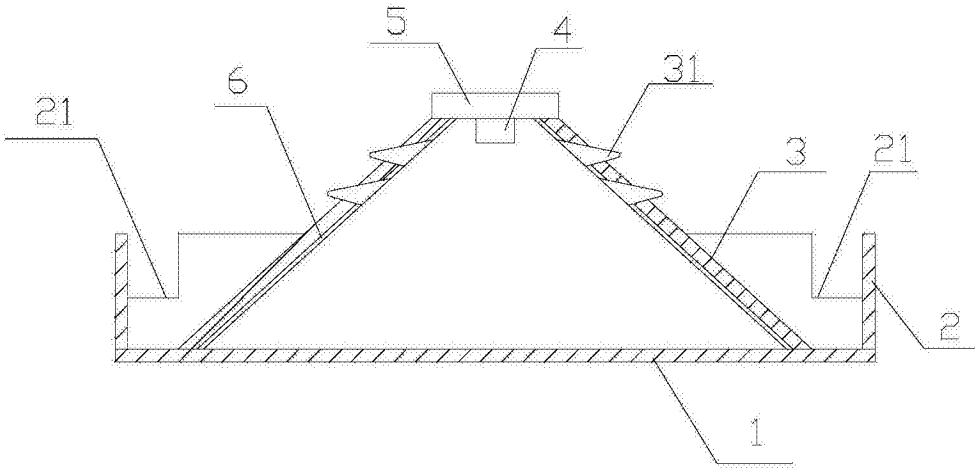

图2

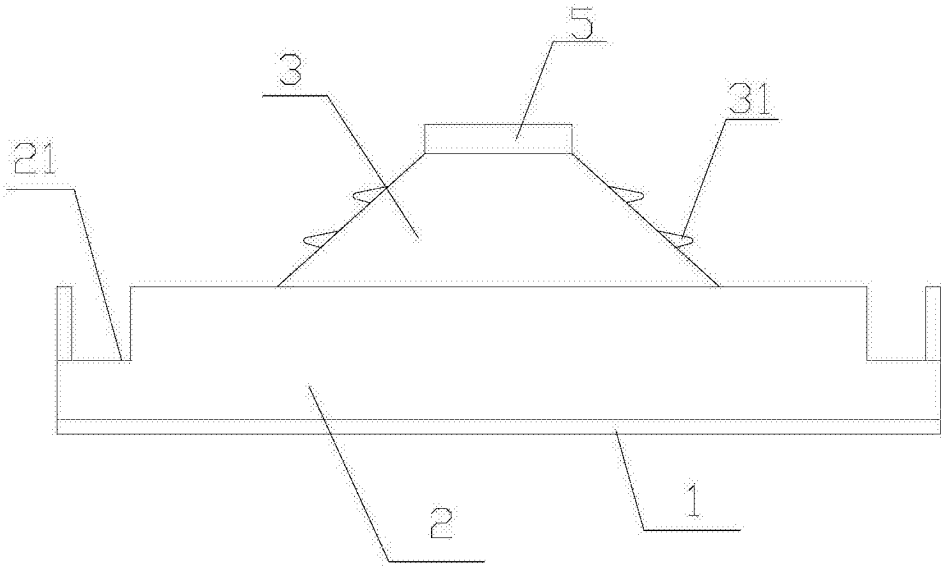

图3

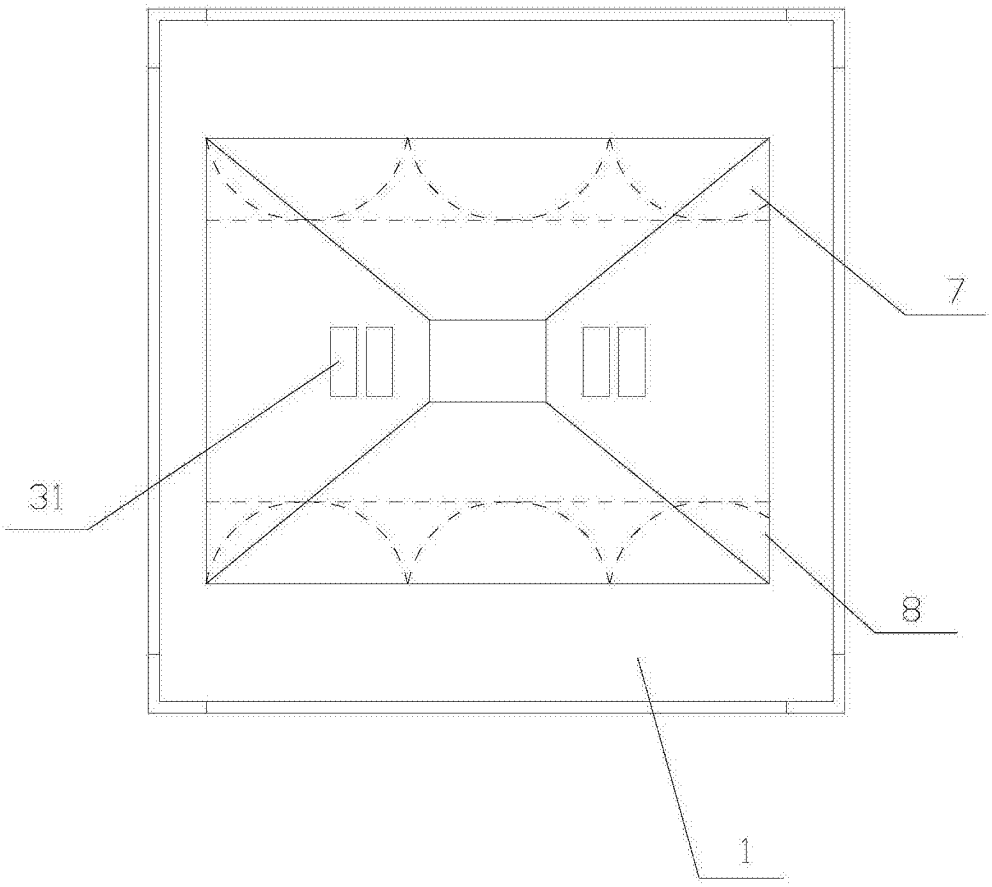

图4