(19)中华人民共和国国家知识产权局

(12)实用新型专利

(10)授权公告号 CN 201968536 U
(45)授权公告日 2011.09.14

(21)申请号 201020681890.4

(22)申请日 2010.12.27

(73)专利权人 薛宇轩
地址 香港九龙塘达之路 72 号创新中心 2 楼 202A

(72)发明人 薛宇轩

(74)专利代理机构 广州华进联合专利商标代理有限公司 44224
代理人 曾旻辉

(51)Int.Cl.
A47J 45/02(2006.01)

权利要求书 1 页 说明书 2 页 附图 1 页

(54)实用新型名称

悬挂架及与其配合的厨具

(57)摘要

本实用新型公开一种悬挂架及与其配合的厨具，所述悬挂架包括有主体，所述主体的材质为磁石；主体上的悬挂部的材质为磁石或所述厨具包括有头部和手柄部，所述手柄部的末端为悬挂端，所述悬挂端的材质为铁。铁质的悬挂端能够与所述悬挂架吸附，将厨具悬挂于所述悬挂架上。

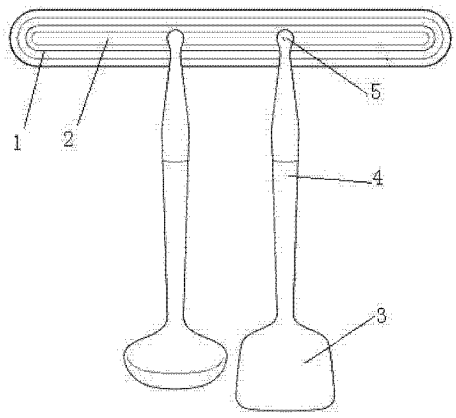

CN 201968536 U

1. 一种悬挂架，其包括有主体，其特征在于，所述悬挂架的材质包括有磁石。

2. 如权利要求 1 所述的悬挂架，其特征在于，所述主体的材质为磁石。

3. 如权利要求 1 所述的悬挂架，其特征在于， 所述主体上设有悬挂部，所述悬挂部的形状为凹槽、凸起、或波浪形。

4. 如权利要求 3 所述的悬挂架，其特征在于，所述悬挂部的材质为磁石。

5. 如权利要求 3 所述的悬挂架，其特征在于，所述悬挂部的底部或下缘的材质为磁石。

6. 一种与权利要求 1 至 5 任一项所述的悬挂架配合的厨具，其包括有头部和手柄部，所述手柄部的末端为悬挂端，其特征在于，所述悬挂端的材质为铁。

悬挂架及与其配合的厨具

技术领域

[0001] 本实用新型涉及厨具领域，尤其是指一种悬挂架及与该悬挂架配合的厨具。

背景技术

[0002] 随着人们生活水平的提高，勺子、笊篱、铲子等常用厨具亦日益增多，因此，需要将其悬挂起来，既美观又节省空间。现有技术的悬挂架上设有多个挂钩，将厨具悬挂于挂钩上，但凸起的选挂钩不易清洁，且选挂钩的数量限制了悬挂厨具的数量，不能随意增加悬挂厨具的数量。

发明内容

[0003] 本实用新型提供一种悬挂架及与其配合的厨具，其利用铁与磁石相互吸引的特性，将厨具悬挂于随意悬挂架上。

[0004] 本实用新型是这样实现的：

[0005] 一种悬挂架，其包括有主体，所述悬挂架的材质包括有磁石。

[0006] 可供选择的是，所述主体的材质为磁石。

[0007] 可供选择的是，所述主体上设有悬挂部，所述悬挂部的形状为凹槽、凸起、或波浪形。

[0008] 可供选择的是，所述悬挂部的材质为磁石；或所述悬挂部的底部或下缘的材质为磁石。

[0009] 本实用新型还提供一种与以上任一项所述的悬挂架配合的厨具，其包括有头部和手柄部，所述手柄部的末端为悬挂端，所述悬挂端的材质为铁。

[0010] 与现有技术相比，本实用新型具有以下有益效果：

[0011] 本实用新型悬挂架及与其配合的厨具，使一个悬挂架可悬挂较多个的厨具，且不限制悬挂厨具的位置，可根据喜好随意改变厨具的悬挂位置。

附图说明

[0012] 图 1 为本实用新型悬挂架及与其配合的厨具的结果示意图。

具体实施方式

[0013] 下面结合附图对本实用新型的实施例进行详细说明：

[0014] 如图 1 所示，本实用新型悬挂架及与其配合的厨具，其包括有悬挂架和厨具。所述悬挂架包括有主体 1，所述主体 1 上设有悬挂部 2，所述悬挂部 2 的形状为凹槽、凸起、或波浪形，本实施例优选悬挂部的形状为凹槽。可供选择的是，所述主体 1 或悬挂部 2 的材质为磁石，为了节省成本，本实施例优选悬挂部 2 的材质为磁石，其余部分未塑胶。更进一步的，可优选所述悬挂部 2 的底部或下缘的材质为磁石。所述厨具，其包括有头部 3 和手柄部 4，所述手柄部的末端为悬挂端 5，所述悬挂端 5 的材质为铁。铁质的悬挂端 5 与悬挂部 2 的吸

附，能够将厨具悬挂于所述悬挂架上，改变悬挂端 5 与悬挂部 2 的吸附位置，可将厨具随意悬挂在所述悬挂架的不同位置。

[0015] 以上仅为本实用新型的具体实施例，并不以此限定本实用新型的保护范围；在不违反本实用新型构思的基础上所作的任何替换与改进，均属本实用新型的保护范围。

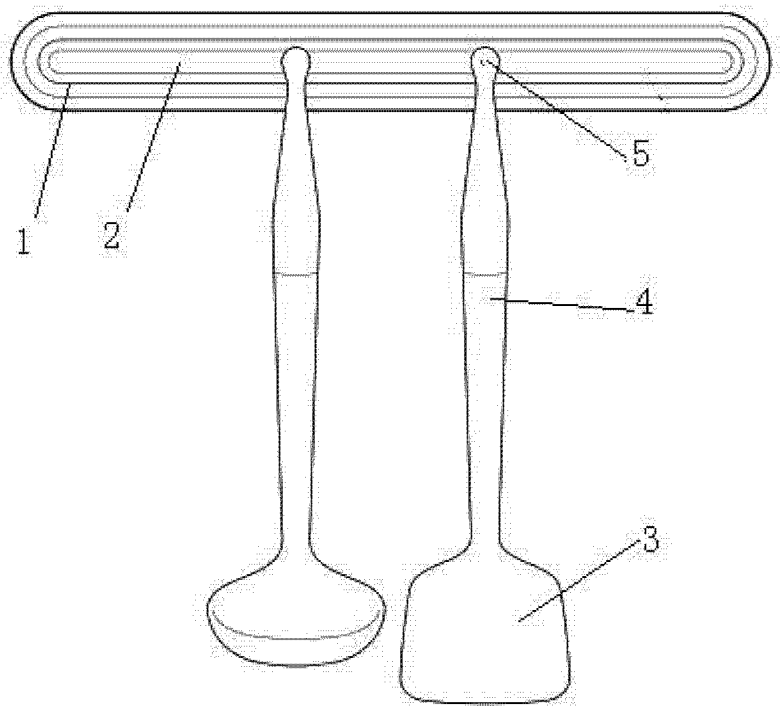

图 1