(19)国家知识产权局

(12)实用新型专利

(10)授权公告号 CN 217457172 U
(45)授权公告日 2022.09.20

(21)申请号 202221321243.1

(22)申请日 2022.05.30

(73)专利权人 林可欢
地址 350499 福建省福州市平潭县岚城乡岚城小区南区2号楼404

(72)发明人 林可欢 陈嘉怡

(51)Int.Cl.
B65D 85/36(2006.01)
B65D 5/70(2006.01)
B65D 5/54(2006.01)
B65D 25/54(2006.01)
B65D 25/28(2006.01)

权利要求书1页 说明书3页 附图1页

(54)实用新型名称

一又二分之一蛋糕盒

(57)摘要

本实用新型涉及蛋糕盒技术领域，且公开了一又二分之一蛋糕盒，包括：顶板、底板、背板、两个侧板和封口板，所述背板连接在顶板的一端。该一又二分之一蛋糕盒，通过设置第一易撕线、第二易撕线、第一翻折线、第二翻折线和插舌板，需要小体积蛋糕盒时，分别将第一易撕线、第二易撕线和第三易撕线撕开，通过第一翻折线将顶板的一半折入盒子内，通过第二翻折线对侧板进行翻折，最后将封口板与底板对折，再通过第一翻折线将底板翻折九十度，此时蛋糕盒闭合，再将先前第三易撕线撕完呈现出来的插舌板塞进盒子里，使蛋糕盒密封完成折叠，再通过可以实现体积的变化，适应冰箱空间不足的情况，又能保证蛋糕的卫生和新鲜。

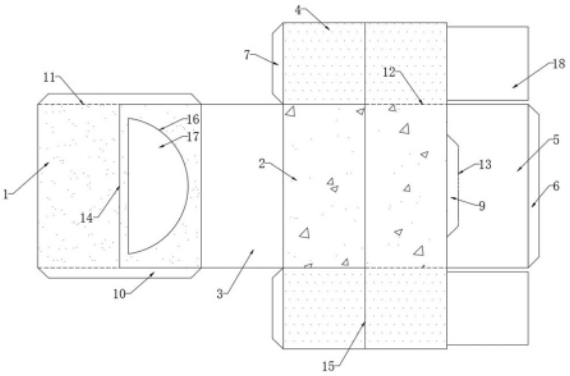

CN 217457172 U

1.一又二分之一蛋糕盒,其特征在于,包括:顶板(1)、底板(2)、背板(3)、两个侧板(4)和封口板(5),所述背板(3)连接在顶板(1)的一端,所述底板(2)连接在背板(3)远离顶板(1)的一端,所述底板(2)远离背板(3)的一端与封口板(5)的一端连接,所述封口板(5)的另一端连接有插板(6),两个所述侧板(4)分别连接在底板(2)的两侧,两侧所述侧板(4)两端分别连接有连接板(7)和翻板(18),所述底板(2)的表面连接有插舌板(9)连接,所述顶板(1)的两侧连接有固定板(10),所述固定板(10)与顶板(1)之间设置有第一易撕线(11),所述侧板(4)与底板(2)之间设置有第二易撕线(12),所述第一易撕线(11)的长度为顶板(1)边长的二分之一,所述第二易撕线(12)的长度为底板(2)边长的二分之一。

2.根据权利要求1所述的一又二分之一蛋糕盒,其特征在于,所述封口板(5)与插舌板(9)设置有第三易撕线(13)。

3.根据权利要求1所述的一又二分之一蛋糕盒,其特征在于,所述固定板(10)通过胶水贴合在侧板(4)的表面,所述连接板(7)通过胶水贴合在背板(3)的表面。

4.根据权利要求1所述的一又二分之一蛋糕盒,其特征在于,所述顶板(1)和底板(2)的表面均设置有第一翻折线(14),两个所述第一翻折线(14)的位置相对应。

5.根据权利要求4所述的一又二分之一蛋糕盒,其特征在于,所述两个所述侧板(4)表面均设置有第二翻折线(15),两个所述第二翻折线(15)的位置与第一翻折线(14)的位置相对应。

6.根据权利要求1所述的一又二分之一蛋糕盒,其特征在于,所述顶板(1)的顶部开设有通槽(16),所述通槽(16)的内壁设置有透明膜(17)。

7.根据权利要求1所述的一又二分之一蛋糕盒,其特征在于,所述顶板(1)的顶部设置有把手(8)。

8.根据权利要求7所述的一又二分之一蛋糕盒,其特征在于,所述把手(8)由纸板制备而成,且把手(8)粘贴在顶板(1)的顶部。

一又二分之一蛋糕盒

技术领域

[0001] 本实用新型涉及蛋糕盒技术领域，具体为一又二分之一蛋糕盒。

背景技术

[0002] 蛋糕和在制作完成后，通常会使用蛋糕盒对蛋糕进行包装，便于后续存放蛋糕和携带蛋糕。

[0003] 日常吃剩的蛋糕需要放置冰箱储存，但目前市面上现有的蛋糕盒所占空间过大，导致冰箱拥挤甚至是无法放入，此外难以找到合适的容器存放蛋糕，或者其他代替存放的容器无法密封蛋糕，将蛋糕转移至小的包装盒内的过程中容易剐蹭奶油，操作繁琐。

实用新型内容

[0004] 针对现有技术的不足，本实用新型提供了一又二分之一蛋糕盒，解决了上述背景中提到的问题。

[0005] 本实用新型提供如下技术方案：一又二分之一蛋糕盒，包括：顶板、底板、背板、两个侧板和封口板，所述背板连接在顶板的一端，所述底板连接在背板远离顶板的一端，所述底板远离背板的一端与封口板的一端连接，所述封口板的另一端连接有插板，两个所述侧板分别连接在底板的两侧，两侧所述侧板两端分别连接有连接板和翻板，所述底板的表面连接有插舌板连接，所述顶板的两侧连接有固定板，所述固定板与顶板之间设置有第一易撕线，所述侧板与底板之间设置有第二易撕线，所述第一易撕线的长度为顶板边长的二分之一，所述第二易撕线的长度为底板边长的二分之一。

[0006] 优选的，所述封口板与插舌板设置有第三易撕线。

[0007] 优选的，所述固定板通过胶水贴合在侧板的表面，所述连接板通过胶水贴合在背板的表面。

[0008] 优选的，所述顶板和底板的表面均设置有第一翻折线，两个所述第一翻折线的位置相对应。

[0009] 优选的，所述两个所述侧板表面均设置有第二翻折线，两个所述第二翻折线的位置与第一翻折线的位置相对应。

[0010] 优选的，所述顶板的顶部开设有通槽，所述通槽的内壁设置有透明膜。

[0011] 优选的，所述顶板的顶部设置有把手。

[0012] 优选的，所述把手由纸板制备而成，且把手粘贴在顶板的顶部。

[0013] 与现有技术对比，本实用新型具备以下有益效果：

[0014] 1、该一又二分之一蛋糕盒，通过设置第一易撕线、第二易撕线、第一翻折线、第二翻折线和插舌板，需要小体积蛋糕盒时，分别将第一易撕线、第二易撕线和第三易撕线撕开，通过通过第一翻折线将顶板的一半折入盒子内，通过第二翻折线对侧板进行翻折，最后将封口板与底板对折，再通过第一翻折线将底板翻折九十度，此时蛋糕盒闭合，再将先前第三易撕线撕完呈现出来的插舌板塞进盒子里，使蛋糕盒密封完成折叠，再通过可以实现体

积的变化，适应冰箱空间不足的情况，又能保证蛋糕的卫生和新鲜。

[0015] 2、该一又二分之一蛋糕盒，通过设置通槽和透明膜，方便观察内部蛋糕的形态，防止移动蛋糕盒时，蛋糕盒内的蛋糕倾倒。

附图说明

[0016] 图1为本实用新型展开结构示意图；

[0017] 图2为本实用新型立体结构示意图。

[0018] 图中：1、顶板；2、底板；3、背板；4、侧板；5、封口板；6、插板；7、连接板；8、把手；9、插舌板；10、固定板；11、第一易撕线；12、第二易撕线；13、第三易撕线；14、第一翻折线；15、第二翻折线；16、通槽；17、透明膜；18、翻板。

具体实施方式

[0019] 下面将结合本实用新型实施例中的附图，对本实用新型实施例中的技术方案进行清楚、完整地描述，显然，所描述的实施例仅仅是本实用新型一部分实施例，而不是全部的实施例。基于本实用新型中的实施例，本领域普通技术人员在没有做出创造性劳动前提下所获得的所有其他实施例，都属于本实用新型保护的范围。

[0020] 请参阅图1-2，一又二分之一蛋糕盒，包括：顶板1、底板2、背板3、两个侧板4和封口板5，顶板1的顶部设置有把手8，把手8由纸板制备而成，且把手8粘贴在顶板1的顶部，把手8方便手部握持，便于对包装盒进行携带，顶板1的顶部开设有通槽16，通槽16的内壁设置有透明膜17，方便观察内部蛋糕的形态，防止移动蛋糕盒时，蛋糕盒内的蛋糕倾倒，背板3连接在顶板1的一端，底板2连接在背板3远离顶板1的一端，底板2远离背板3的一端与封口板5的一端连接，封口板5的另一端连接有插板6，两个侧板4分别连接在底板2的两侧，两侧侧板4两端分别连接有连接板7和翻板18，底板2的表面连接有插舌板9连接，顶板1的两侧连接有固定板10，固定板10通过胶水贴合在侧板4的表面，连接板7通过胶水贴合在背板3的表面，固定板10与顶板1之间设置有第一易撕线11，侧板4与底板2之间设置有第二易撕线12，第一易撕线11的长度为顶板1边长的二分之一，第二易撕线12的长度为底板2边长的二分之一，封口板5与插舌板9设置有第三易撕线13。

[0021] 其中；顶板1和底板2的表面均设置有第一翻折线14，两个第一翻折线14的位置相对应，两个侧板4表面均设置有第二翻折线15，两个第二翻折线15的位置与第一翻折线14的位置相对应，通过设置第一翻折线14和第二翻折线15分别方便对顶板1、底板2和侧板4进行翻折。

[0022] 工作原理，需要小体积蛋糕盒时，分别将第一易撕线11、第二易撕线12和第三易撕线13撕开，通过通过第一翻折线14将顶板1的一半折入盒子内，通过第二翻折线15对侧板4进行翻折，最后将封口板5与底板2对折，再通过第一翻折线14将底板2翻折九十度，此时蛋糕盒闭合，再将先前第三易撕线13撕完呈现出来的插舌板9塞进盒子里，使蛋糕盒密封完成折叠，再通过可以实现体积的变化，适应冰箱空间不足的情况，又能保证蛋糕的卫生和新鲜。

[0023] 尽管已经示出和描述了本实用新型的实施例，对于本领域的普通技术人员而言，可以理解在不脱离本实用新型的原理和精神的情况下可以对这些实施例进行多种变化、修

改、替换和变型，本实用新型的范围由所附权利要求及其等同物限定。

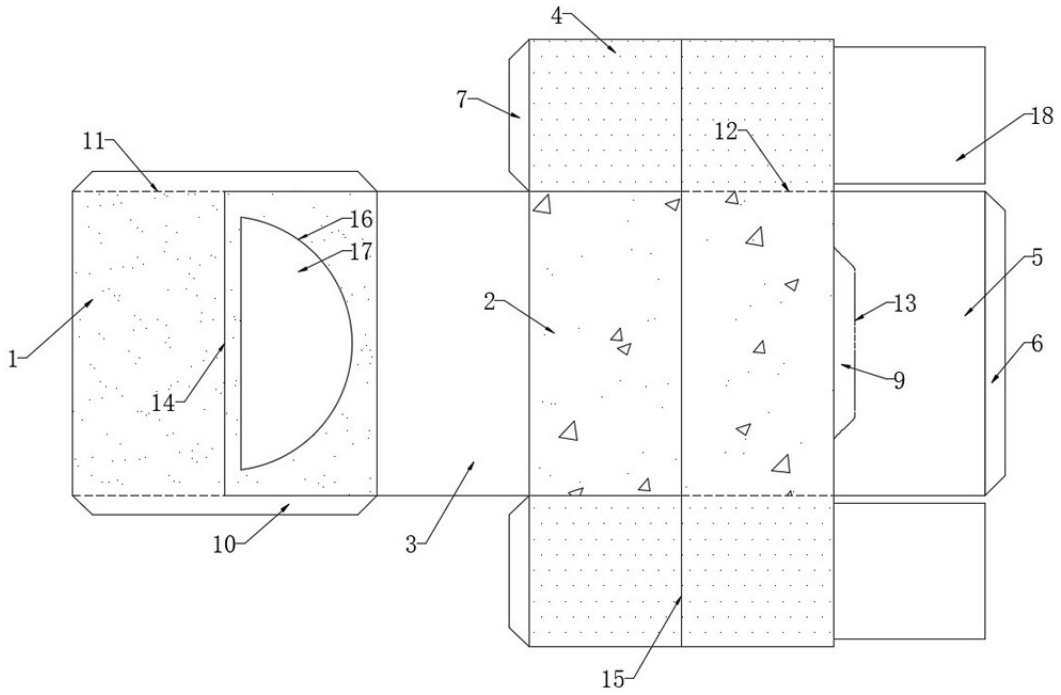

图1

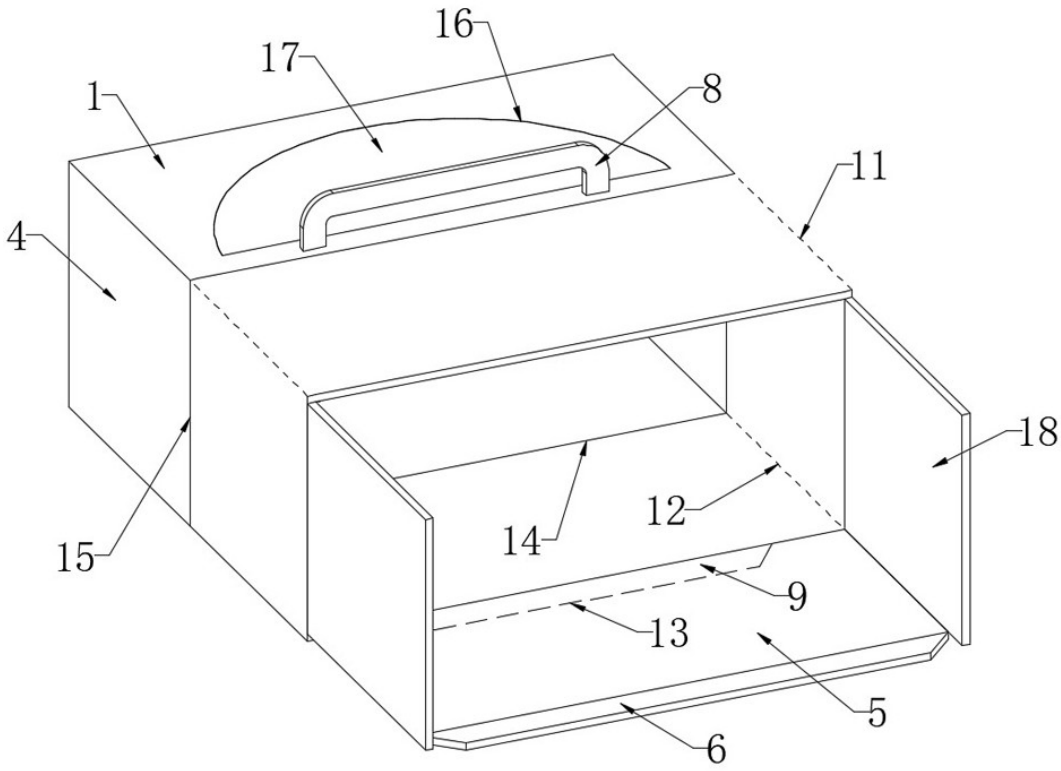

图2