(19)中华人民共和国国家知识产权局

(12)实用新型专利

(10)授权公告号 CN 208933638 U
(45)授权公告日 2019.06.04

(21)申请号 201821402537.0

(22)申请日 2018.08.29

(73)专利权人 江苏华佳丝绸股份有限公司
地址 215000 江苏省苏州市吴江区盛泽镇北环路1988号

(72)发明人 俞金键 王春花 金加亮 计伟英 姚明红

(74)专利代理机构 苏州知途知识产权代理事务所(普通合伙) 32299
代理人 陈瑞泷 马刚强

(51)Int.Cl.
D05B 73/12(2006.01)
D05B 35/06(2006.01)

(ESM)同样的发明创造已同日申请发明专利

权利要求书1页 说明书4页 附图5页

(54)实用新型名称

一种高效率辅助肩带包边的缝纫机针板

(57)摘要

本实用新型涉及一种高效率辅助肩带包边的缝纫机针板，包括：针板主体，设有用于供缝纫针通过的过针槽；外套管，位于针板主体上方，包括一侧的中空管部分和位于中空管部分一侧的两块侧板部分组成，外套管下表面与针板主体上表面之间具有第三间隙；中空管，位于外套管的中空管部分内，中空管一侧具有一体设置的连接板，连接板位于外套管的两块侧板部分之间并通过连接块与侧板部分连接；中空管外壁与中空管部分内壁之间具有第一间隙，侧板部分与连接板之间具有第二间隙，第一间隙与第二间隙连通；中空管内部具有第四间隙。本实用新型能够在绸缎与橡筋缝合过程中同步完成橡筋的包裹，极大的改善了传统工序，大大缩短了工序耗时。

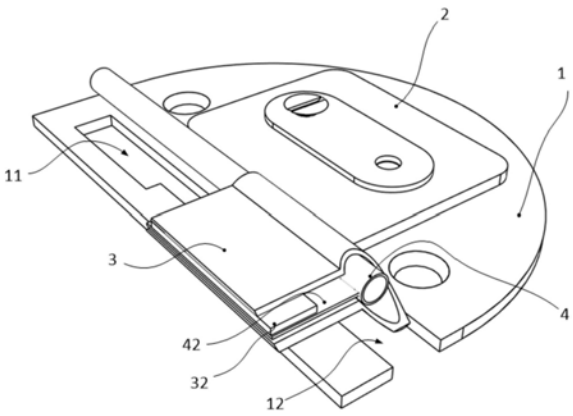

CN 208933638 U

1.一种高效率辅助肩带包边的缝纫机针板,其特征在于,包括:

针板主体(1),设有用于供缝纫针通过的过针槽(11);

外套管(3),位于针板主体(1)上方,包括一侧的中空管部分(31)和位于中空管部分(31)一侧的两块侧板部分(32)组成,所述外套管(3)下表面与所述针板主体(1)上表面之间具有第三间隙(73);

中空管(4),内部中空,位于所述外套管(3)的所述中空管部分(31)内,所述中空管(4)一侧具有一体设置的连接板(42),所述连接板(42)位于所述外套管(3)的两块侧板部分(32)之间并通过连接块(34)与所述侧板部分(32)连接;所述中空管(4)外壁与所述中空管部分(31)内壁之间具有第一间隙(71),所述侧板部分(32)与所述连接板(42)之间具有第二间隙(72),所述第一间隙(71)与所述第二间隙(72)连通。

2.根据权利要求1所述的高效率辅助肩带包边的缝纫机针板,其特征在于,

所述针板主体(1)上位于所述第三间隙(73)底部设置有作为起橡筋通过导向作用的导向槽(12)。

3.根据权利要求2所述的高效率辅助肩带包边的缝纫机针板,其特征在于,

所述针板主体(1)包括本体部分和位于本体部分一侧的功能部分,所述过针槽(11)、所述导向槽(12)均设置在功能部分,本体部分处设置有机台安装孔(13),供与螺钉进行配合固定在缝纫机上,本体部分处设置有与所述外套管(3)一体设置的安装座(2),保证外套管(3)不直接接触针板主体(1),形成所述第三间隙(73)。

4.根据权利要求3所述的高效率辅助肩带包边的缝纫机针板,其特征在于,

所述安装座(2)上设有引导架座(21),所述引导架座(21)上安装有引导架(6)。

5.根据权利要求4所述的高效率辅助肩带包边的缝纫机针板,其特征在于,

所述引导架(6)向一侧翘起并具有用于导向的连续弯折部分(61)。

6.根据权利要求1-2任一项所述的高效率辅助肩带包边的缝纫机针板,其特征在于,所述过针槽(11)具有侧开口。

7.根据权利要求1-2任一项所述的高效率辅助肩带包边的缝纫机针板,其特征在于,所述中空管(4)延伸到超过所述过针槽(11)的位置。

8.根据权利要求1-2任一项所述的高效率辅助肩带包边的缝纫机针板,其特征在于,所述中空管(4)的横截面为圆形或者椭圆形。

一种高效率辅助肩带包边的缝纫机针板

技术领域

[0001] 本实用新型涉及高效率辅助肩带包边的缝纫机针板，属于缝纫技术领域。

背景技术

[0002] 文胸带通常由表面的外布(对于高级的文胸带为绸缎)包裹着中间的弹性带(橡筋带)组成。

[0003] 现有技术中，文胸带的生产工序复杂费时，需要人工卷曲外布包裹橡筋，加工1.3米的文胸带对于熟练工人需5道工序耗时11分钟15秒，主要消耗时间的工序是将橡筋手工包在绸缎内，而且包边的质量较差，严重制约生产效率的提高。

实用新型内容

[0004] 为解决上述技术问题，提供一种高效率辅助肩带包边的缝纫机针板。

[0005] 本实用新型解决其技术问题所采用的技术方案是：一种高效率辅助肩带包边的缝纫机针板，其特征在于，包括：

[0006] 针板主体，设有用于供缝纫针通过的过针槽；

[0007] 外套管，位于针板主体上方，包括一侧的中空管部分和位于中空管部分一侧的两块侧板部分组成，所述外套管下表面与所述针板主体上表面之间具有第三间隙；

[0008] 中空管，内部中空，位于所述外套管的所述中空管部分内，所述中空管一侧具有一体设置的连接板，所述连接板位于所述外套管的两块侧板部分之间并通过连接块与所述侧板部分连接；所述中空管外壁与所述中空管部分内壁之间具有第一间隙，所述侧板部分与所述连接板之间具有第二间隙，所述第一间隙与所述第二间隙连通。

[0009] 优选地，本实用新型的高效率辅助肩带包边的缝纫机针板，

[0010] 所述针板主体上位于所述第三间隙底部设置有作为起橡筋通过导向作用的导向槽。

[0011] 优选地，本实用新型的高效率辅助肩带包边的缝纫机针板，

[0012] 所述针板主体包括本体部分和位于本体部分一侧的功能部分，所述过针槽、所述导向槽均设置在功能部分，本体部分处设置有机台安装孔，供与螺钉进行配合固定在缝纫机上，本体部分处设置有与所述外套管一体设置的安装座，保证外套管不直接接触针板主体，形成所述第三间隙。

[0013] 优选地，本实用新型的高效率辅助肩带包边的缝纫机针板，

[0014] 所述安装座上设有引导架座，所述引导架座上安装有引导架。

[0015] 优选地，本实用新型的高效率辅助肩带包边的缝纫机针板，

[0016] 所述引导架向一侧翘起并具有用于导向的连续弯折部分。

[0017] 优选地，本实用新型的高效率辅助肩带包边的缝纫机针板，

[0018] 所述过针槽具有侧开口。

[0019] 优选地，本实用新型的高效率辅助肩带包边的缝纫机针板，所述中空管延伸到超

过所述过针槽的位置。

[0020] 优选地，本实用新型的高效率辅助肩带包边的缝纫机针板，还包括：

[0021] 钩针，用于伸入所述中空管道内。

[0022] 优选地，本实用新型的高效率辅助肩带包边的缝纫机针板，所述钩针的一端为倒钩，另一端为圆环。

[0023] 优选地，本实用新型的高效率辅助肩带包边的缝纫机针板，所述中空管的横截面为圆形或者椭圆形。

[0024] 本实用新型的有益效果是：能够在绸缎与橡筋缝合过程中同步完成橡筋的包裹，极大的改善了传统工序，大大缩短了工序耗时，提高了功效和质量。

附图说明

[0025] 下面结合附图和实施例对本实用新型进一步说明。

[0026] 图1是本实用新型实施例的一种高效率辅助肩带包边的缝纫机针板的整体结构立体图；

[0027] 图2是本实用新型实施例的一种高效率辅助肩带包边的缝纫机针板的针板主体结构立体图；

[0028] 图3是本实用新型实施例的一种高效率辅助肩带包边的缝纫机针板的安装座与外套管连接结构示意图；

[0029] 图4是本实用新型实施例的一种高效率辅助肩带包边的缝纫机针板的中空管与连接块连接结构示意图；

[0030] 图5是本实用新型实施例的一种高效率辅助肩带包边的缝纫机针板的整体结构俯视图；

[0031] 图6是本实用新型实施例的一种高效率辅助肩带包边的缝纫机针板的A-A剖视图；

[0032] 图7是本实用新型实施例的一种高效率辅助肩带包边的缝纫机针板的引导架结构示意图；

[0033] 图8是本实用新型实施例的一种高效率辅助肩带包边的缝纫机针板的引导架安装示意图；

[0034] 图9是本实用新型实施例的一种高效率辅助肩带包边的缝纫机针板的钩针使用方法示意图。

[0035] 图中的附图标记为：针板主体1；过针槽11；导向槽12；机台安装孔13；安装座2；引导架座21；外套管3；中空管部分31；侧板部分32；连接块34；中空管4；连接片42；钩针5；引导架6；连续弯折部分61；第一间隙71；第二间隙72；第三间隙73；中空管道74。

具体实施方式

[0036] 现在结合附图对本实用新型作进一步详细的说明。这些附图均为简化的示意图，仅以示意方式说明本实用新型的基本结构，因此其仅显示与本实用新型有关的构成。

[0037] 本实施例提供一种高效率辅助肩带包边的缝纫机针板，如图1-6所示，包括：

[0038] 针板主体1，设有用于供缝纫针通过的过针槽11；

[0039] 外套管3，位于针板主体1上方，包括一侧的中空管部分31和位于中空管部分31一

侧的两块侧板部分32组成，所述外套管3下表面与所述针板主体1上表面之间具有第三间隙73；

[0040] 中空管4，位于所述外套管3的中空管部分31内，中空管4一侧具有一体设置的连接板42，连接板42位于所述外套管3的两块侧板部分32之间并通过连接块34与两块侧板部分32中的一块连接或与两块均连接；所述中空管4外壁与中空管部分31内壁之间具有第一间隙71，所述侧板部分32与所述连接板42之间具有第二间隙72，第一间隙71与第二间隙72连通；中空管4内部中空。

[0041] 本实施例的高效率辅助肩带包边的缝纫机针板在使用时，以图9为例，先将橡筋带穿过第三间隙73，将外布(绸缎)对折(绸缎的反面朝外)并穿过第一间隙71和第二间隙72，将橡筋带和外布(绸缎)移动到图9所示顶端，橡筋带和外布(绸缎)边缘对齐，启动缝纫机，缝纫机针在过针槽11处将外布(绸缎)边缘处进行缝制，缝合一小段后，通过钩针5等工具将缝合的一小段钩入中空管4的中空管道74内，此时的绸缎和橡筋由于从中空管4外进入中空管4内，正面和反面翻转，橡筋就被外布(绸缎)包在内部，随后边让缝纫机工作边不断地从图9底部中空管4出口处抽拉缝合完成的橡筋带和外布(绸缎)，从而不断地使外布(绸缎)与橡筋带边完成缝制边完成翻面。

[0042] 所述针板主体1上位于第三间隙73底部设置有作为起橡筋通过导向作用的导向槽12。设置导向槽12使得橡筋带进入第四间隙更加顺畅，并且有利于和绸缎(外布)对折的边缘对齐。

[0043] 作为一种具体的实施方式，针板主体1包括本体部分和位于本体部分一侧的功能部分，过针槽11导向槽12均设置在功能部分，本体部分处设置有机台安装孔13(供与螺钉进行配合固定在缝纫机上)，本体部分处设置有与外套管3一体设置的安装座2从而保证外套管3不直接接触针板主体1，外套管3下表面与所述针板主体1上表面形成第三间隙73；

[0044] 优选的，如图7-8所示，本实施例的高效率辅助肩带包边的缝纫机针板所述安装座2上设有引导架座21，所述引导架座21上安装有引导架6，所述引导架6向一侧翘起并具有连续弯折部分61，用于对长长的外布(绸缎)进行导向。

[0045] 优选的，如图2所示，所述过针槽11具有侧开口，以便于在针板主体1安装时，缝纫针顺利进入过针槽11；

[0046] 优选的，如图1所示，所述中空管4的长度超过针槽11的长度。

[0047] 优选的，所述钩针5的一端为倒钩，另一端为圆环。以便于钩针5的使用。

[0048] 所述中空管4的横截面可以为圆形或者椭圆形或者方形等等。

[0049] 本实施例的高效率辅助肩带包边的缝纫机针板的使用方法为：步骤一，将橡筋从第三间隙73中穿过，拉到过针槽11处；

[0050] 步骤二，将绸缎的宽度方向对折，绸缎的反面朝外，并穿过第一间隙71和第二间隙72，拉到过针槽11处与橡筋叠在一起；

[0051] 步骤三，启动缝纫机，缝纫机针在过针槽11处将外布(绸缎)边缘处进行缝制，缝合一小段后，通过钩针5等工具将缝合的一小段钩入中空管4的中空管道74内，此时的外布(绸缎)和橡筋由于从中空管4外进入中空管4内，正面和反面翻转，橡筋就被外布(绸缎)包在内部；

[0052] 步骤四，当钩针5等工具将缝合的外布(绸缎)和橡筋从中空管4内拉出足够长度，

取下钩针5等工具改用手拉，随后边让缝纫机工作边不断地从图9所示底部中空管4出口处抽拉缝合完成的橡筋带和外布(绸缎)，从而不断地使外布(绸缎)与橡筋带边完成缝制边完成翻面。

[0053] 以上述依据本实用新型的理想实施例为启示，通过上述的说明内容，相关工作人员完全可以在不偏离本项实用新型技术思想的范围内，进行多样的变更以及修改。本项实用新型的技术性范围并不局限于说明书上的内容，必须要根据权利要求范围来确定其技术性范围。

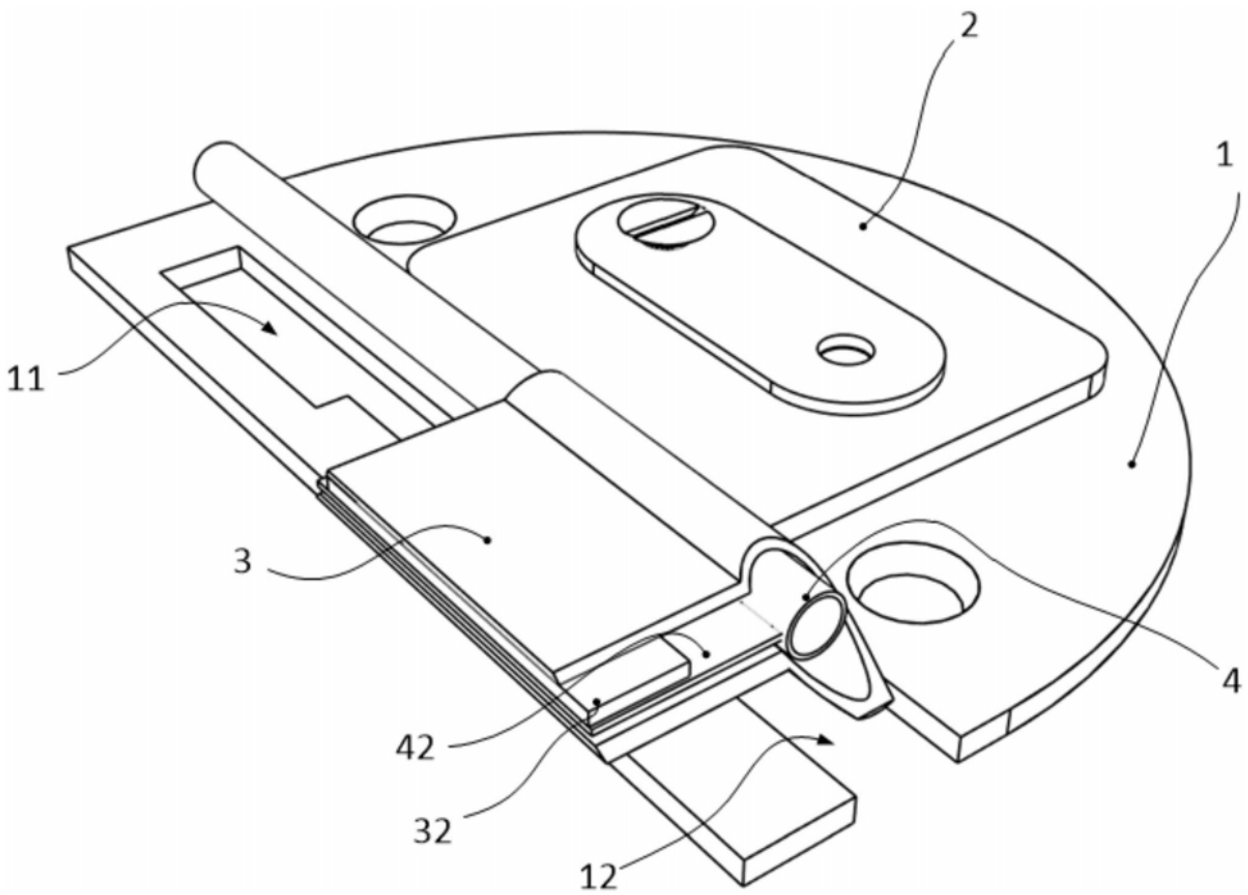

图1

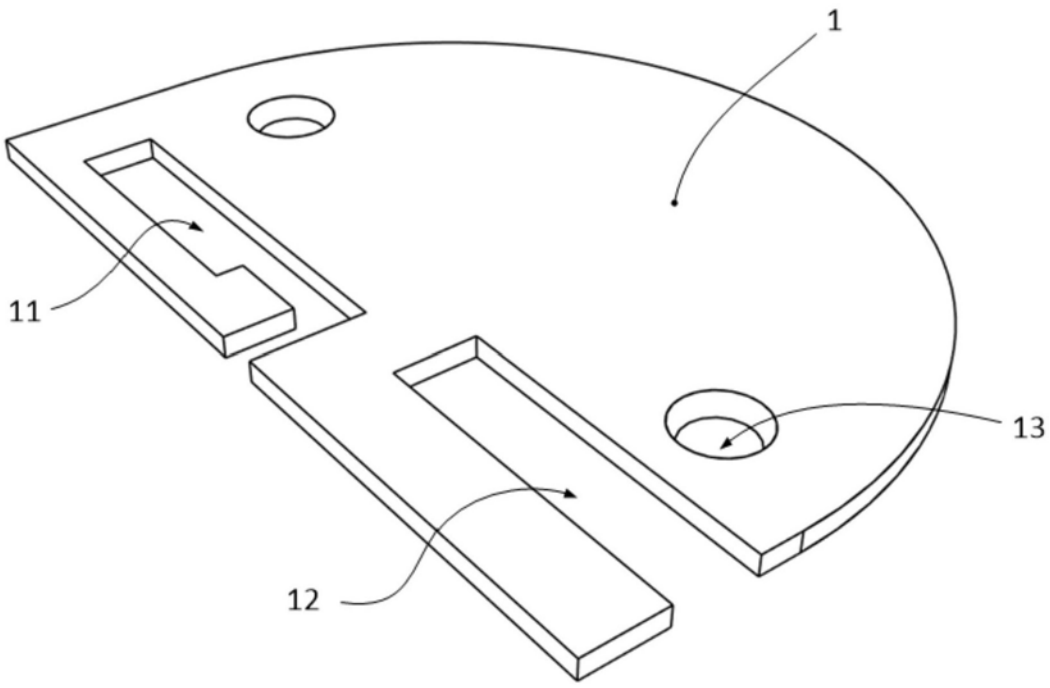

图2

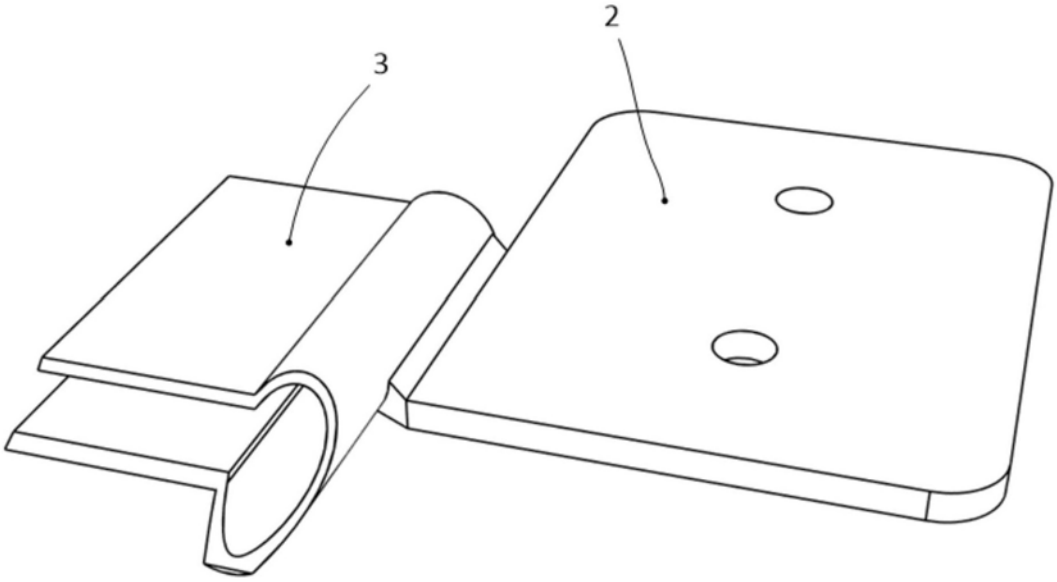

图3

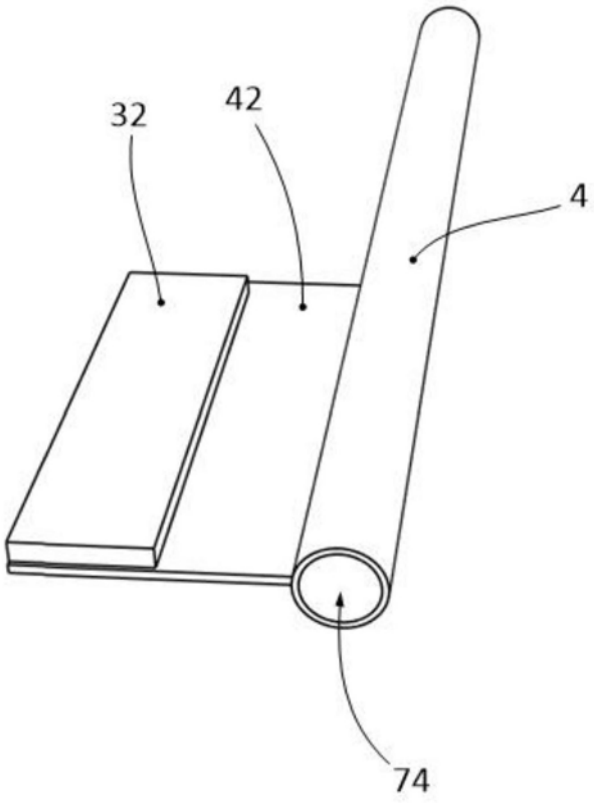

图4

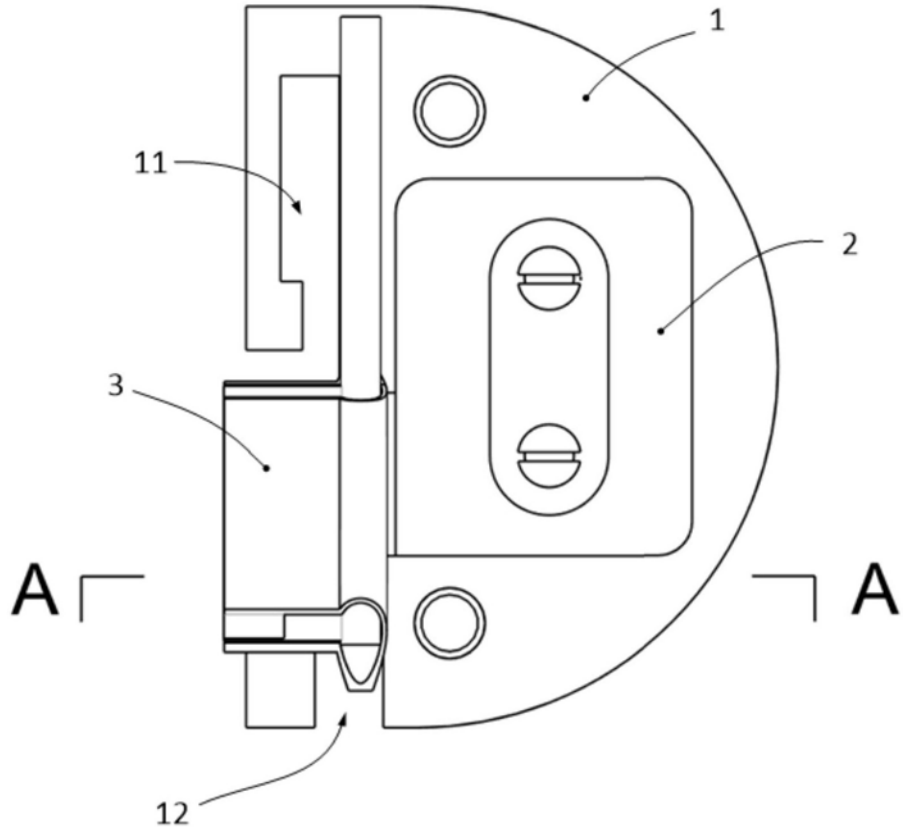

图5

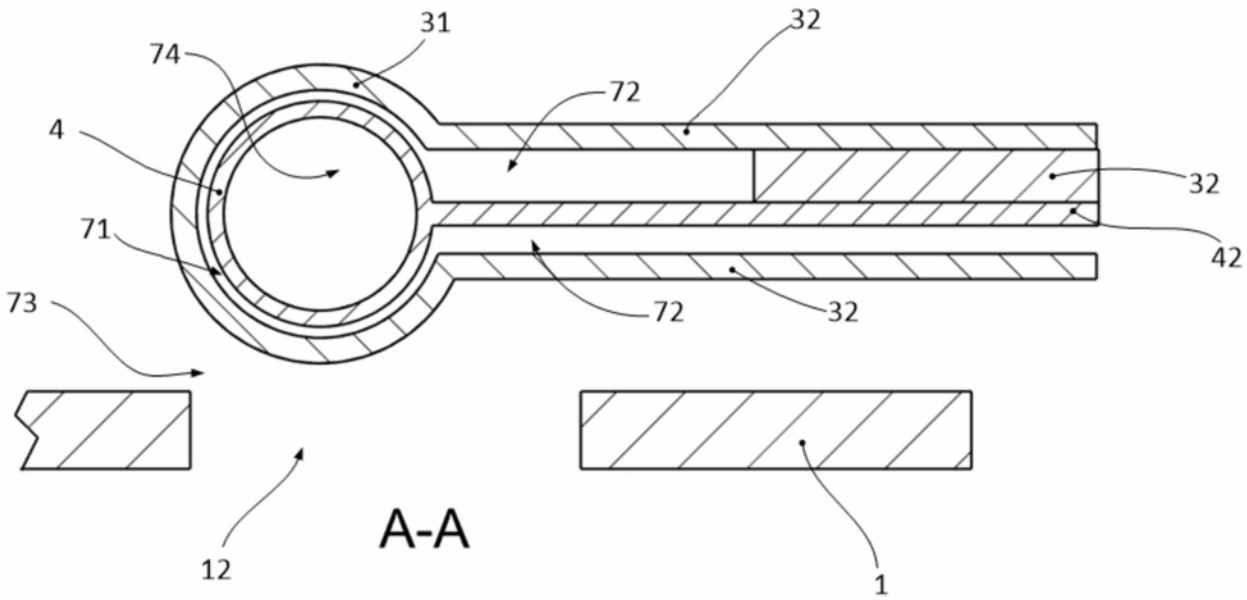

图6

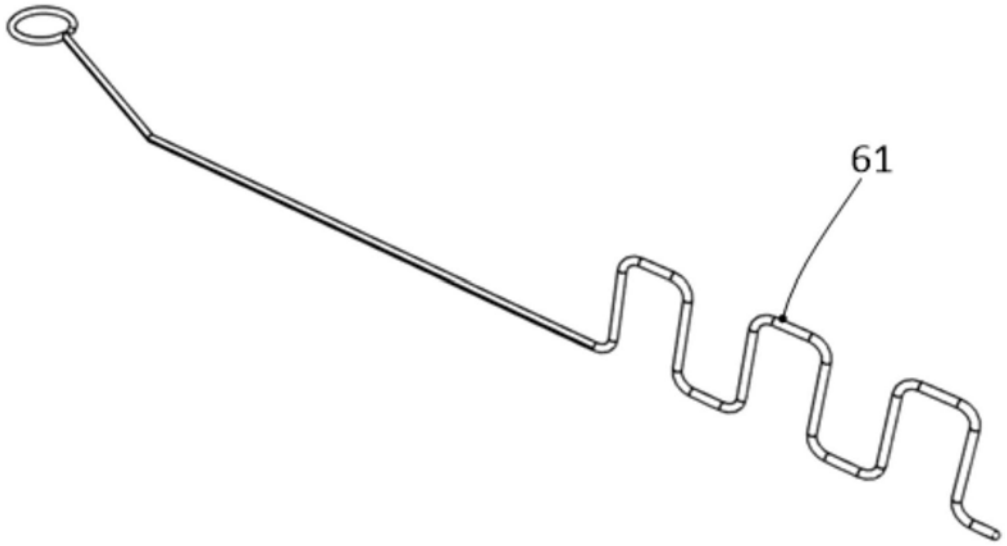

图7

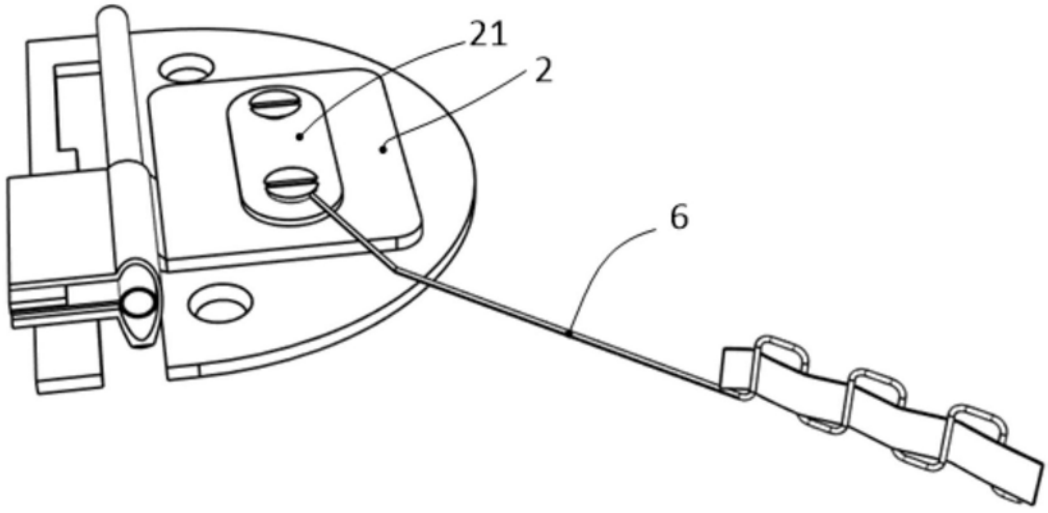

图8

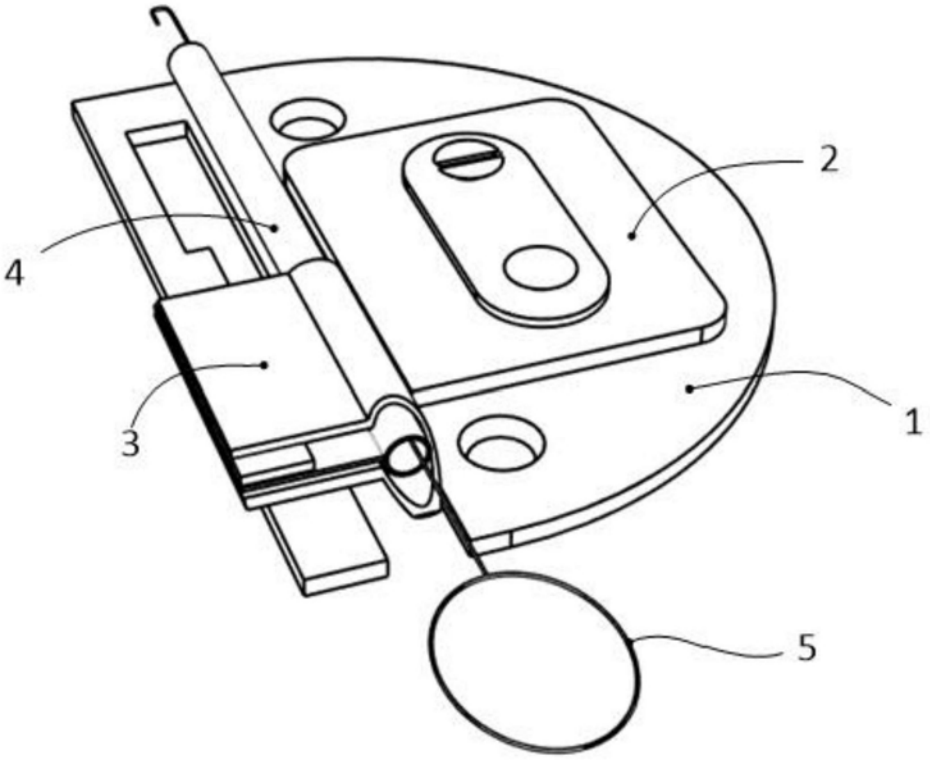

图9