(19)中华人民共和国国家知识产权局

(12)实用新型专利

(10)授权公告号 CN 214216763 U
(45)授权公告日 2021.09.17

(21)申请号 202022696701.7

(22)申请日 2020.11.20

(73)专利权人 宁夏新慧彬葡萄酒庄有限公司
地址 750100 宁夏回族自治区银川市永宁县玉泉营农场

(72)发明人 谢勇

(74)专利代理机构 北京远大卓悦知识产权代理有限公司 11369
代理人 郑万芳

(51)Int.Cl.
B65D 47/06(2006.01)
B65D 77/28(2006.01)
B65D 23/00(2006.01)

权利要求书1页 说明书3页 附图2页

(54)实用新型名称

一种沙棘饮料包装瓶

(57)摘要

本实用新型属于包装瓶技术领域，涉及一种沙棘饮料包装瓶，其中，包括饮料瓶身和瓶盖，所述饮料瓶身的外侧和瓶盖的内侧分别设置有外螺纹和内螺纹，所述外螺纹和内螺纹螺纹连接，所述瓶盖内开设有吸管孔，所述吸管孔的顶部开设有放置槽，所述放置槽内设置有吸管组件。其有益效果是，通过饮料瓶身和瓶盖螺纹连接，设置饮料瓶身与瓶盖为可分离的结构，方便通过瓶嘴进行饮用以及往瓶内添加冰块等，提高其使用的实用性，通过拉动第二连接板以阻尼转轴为圆心转动，带动滑槽在滑块上滑动，在阻尼转轴在轴承内转动的配合下，使吸管头漏出，方便通过吸管饮用沙棘饮料，不用仰头饮用饮料，为饮用者提供方便，从而满足不同的饮用要求。

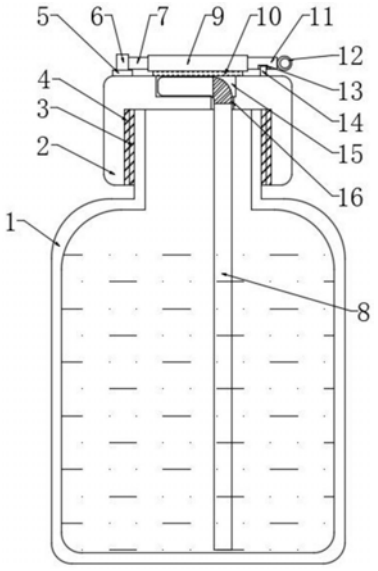

CN 214216763 U

1.一种沙棘饮料包装瓶，包括饮料瓶身(1)和瓶盖(2)，其特征在于：所述饮料瓶身(1)的外侧和瓶盖(2)的内侧分别设置有外螺纹(3)和内螺纹(4)，所述外螺纹(3)和内螺纹(4)螺纹连接，所述瓶盖(2)内开设有吸管孔(16)，所述吸管孔(16)的顶部开设有放置槽(15)，所述放置槽(15)内设置有吸管组件(8)，所述瓶盖(2)的顶部固定连接有轴承(5)和滑块(14)，所述轴承(5)内转动连接有阻尼转轴(6)，所述阻尼转轴(6)的表面固定连接有第一连接板(7)，所述第一连接板(7)的一侧固定连接有盖板(9)，所述盖板(9)的一侧固定连接有第二连接板(11)，所述第二连接板(11)的底部开设有滑槽(13)，所述滑槽(13)与滑块(14)滑动连接。

2.根据权利要求1所述的一种沙棘饮料包装瓶，其特征在于：所述吸管组件(8)包括吸管头(81)和吸管底部(83)，所述吸管头(81)与吸管底部(83)之间固定连接有折弯部(82)，所述吸管头(81)和折弯部(82)位于吸管孔(16)和放置槽(15)内，所述吸管底部(83)位于饮料瓶身(1)内。

3.根据权利要求1所述的一种沙棘饮料包装瓶，其特征在于：所述盖板(9)的底部固定连接有密封圈(10)，所述密封圈(10)的底部与瓶盖(2)的顶部搭接。

4.根据权利要求1所述的一种沙棘饮料包装瓶，其特征在于：所述第二连接板(11)的一侧固定连接有拉环(12)。

5.根据权利要求2所述的一种沙棘饮料包装瓶，其特征在于：所述折弯部(82)为可伸缩弹簧管。

6.根据权利要求2所述的一种沙棘饮料包装瓶，其特征在于：所述饮料瓶身(1)的材质为环保玻璃，所述吸管组件(8)为可降解纸吸管。

一种沙棘饮料包装瓶

技术领域

[0001] 本实用新型属于包装瓶技术领域，具体涉及一种沙棘饮料包装瓶。

背景技术

[0002] 沙棘果为胡颓子科沙棘属植物沙棘的果实，又名醋柳果，酸刺果，沙棘果是一种小浆果植物，落叶灌木或小乔木，沙棘汁由沙棘(俗称醋柳、酸溜溜)榨出，含有极高的维生素，维生素C的含量每100克鲜果含有800到1100毫克。

[0003] 现有的沙棘饮料通常是人们通过瓶嘴进行饮用，但有部分人不希望采取这种方式，因此需要单独购买吸管来饮用饮料，一方面比较麻烦，另一方面使用吸管的话若饮料没能及时喝完，放在车上或拿在手上走动时都极易洒出，饮料也会因没能盖紧而受到污染，不方便再次饮用，使用极其不便。

实用新型内容

[0004] 为解决上述背景技术中提出的问题。本实用新型提供了一种沙棘饮料包装瓶，其解决了无内置吸管和饮用不便的技术问题。

[0005] 为实现上述目的，本实用新型提供如下技术方案：一种沙棘饮料包装瓶，包括饮料瓶身和瓶盖，所述饮料瓶身的外侧和瓶盖的内侧分别设置有外螺纹和内螺纹，所述外螺纹和内螺纹螺纹连接，所述瓶盖内开设有吸管孔，所述吸管孔的顶部开设有放置槽，所述放置槽内设置有吸管组件，所述瓶盖的顶部固定连接有轴承和滑块，所述轴承内转动连接有阻尼转轴，所述阻尼转轴的表面固定连接有第一连接板，所述第一连接板的一侧固定连接有盖板，所述盖板的一侧固定连接有第二连接板，所述第二连接板的底部开设有滑槽，所述滑槽与滑块滑动连接。

[0006] 作为本实用新型的进一步方案：所述吸管组件包括吸管头和吸管底部，所述吸管头与吸管底部之间固定连接有折弯部，所述吸管头和折弯部位于吸管孔和放置槽内，所述吸管底部位于饮料瓶身内。

[0007] 作为本实用新型的进一步方案：所述盖板的底部固定连接有密封圈，所述密封圈的底部与瓶盖的顶部搭接。

[0008] 作为本实用新型的进一步方案：所述第二连接板的一侧固定连接有拉环。

[0009] 作为本实用新型的进一步方案：所述折弯部为可伸缩弹簧管。

[0010] 作为本实用新型的进一步方案：所述饮料瓶身的材质为环保玻璃，所述吸管组件为可降解纸吸管。

[0011] 与现有技术相比，本实用新型的有益效果是：

[0012] 1、该沙棘饮料包装瓶，通过饮料瓶身和瓶盖螺纹连接，设置饮料瓶身与瓶盖为可分离的结构，方便通过瓶嘴进行饮用以及往瓶内添加冰块等，提高其使用的实用性。

[0013] 2、该沙棘饮料包装瓶，通过拉动第二连接板以阻尼转轴为圆心转动，带动滑槽在滑块上滑动，在阻尼转轴在轴承内转动的配合下，使吸管头漏出，方便通过吸管饮用沙棘饮

料，不用仰头饮用饮料，为饮用者提供方便，从而满足不同的饮用要求。

[0014] 3、该沙棘饮料包装瓶，通过将吸管头和折弯部收回瓶盖内，能够保障吸管在不使用时收回瓶盖内，方便下次使用，同时设置密封圈，能够提高盖板与瓶盖之间的密封性，进而保障吸管头安全卫生的存放。

[0015] 4、该沙棘饮料包装瓶，通过饮料瓶身的材质为环保玻璃，吸管组件为可降解纸吸管，一方面玻璃材质瓶安全卫生、有良好的耐腐化侵蚀能力和耐酸蚀能力，另一方面使用可降解的纸吸管能够响应环保的要求，减少对环境的影响。

附图说明

[0016] 附图用来提供对本实用新型的进一步理解，并且构成说明书的一部分，与本实用新型的实施例一起用于解释本实用新型，并不构成对本实用新型的限制。在附图中：

[0017] 图1为本实用新型正视剖面的结构示意图；

[0018] 图2为本实用新型图1中瓶盖俯视的结构示意图；

[0019] 图3为本实用新型图1中吸管组件的结构示意图；

[0020] 图中：1、饮料瓶身；2、瓶盖；3、外螺纹；4、内螺纹；5、轴承；6、阻尼转轴；7、第一连接板；8、吸管组件；81、吸管头；82、折弯部；83、吸管底部；9、盖板；10、密封圈；11、第二连接板；12、拉环；13、滑槽；14、滑块；15、放置槽；16、吸管孔。

具体实施方式

[0021] 下面将结合本实用新型实施例中的附图，对本实用新型实施例中的技术方案进行清楚、完整地描述，显然，所描述的实施例仅仅是本实用新型一部分实施例，而不是全部的实施例。基于本实用新型中的实施例，本领域普通技术人员在没有做出创造性劳动前提下所获得的所有其他实施例，都属于本实用新型保护的范围。

[0022] 实施例

[0023] 请参阅图1-3，本实用新型提供以下技术方案：一种沙棘饮料包装瓶，包括饮料瓶身1和瓶盖2，饮料瓶身1的外侧和瓶盖2的内侧分别设置有外螺纹3和内螺纹4，通过饮料瓶身1和瓶盖2螺纹连接，设置饮料瓶身1与瓶盖2为可分离的结构，方便通过瓶嘴进行饮用以及往瓶内添加冰块等，提高其使用的实用性，外螺纹3和内螺纹4螺纹连接，瓶盖2内开设有吸管孔16，吸管孔16的顶部开设有放置槽15，放置槽15内设置有吸管组件8，瓶盖2的顶部固定连接有轴承5和滑块14，轴承5内转动连接有阻尼转轴6，阻尼转轴6的表面固定连接有第一连接板7。

[0024] 第一连接板7的一侧固定连接有盖板9，盖板9的一侧固定连接有第二连接板11，第二连接板11的底部开设有滑槽13，滑槽13与滑块14滑动连接，通过拉动第二连接板11以阻尼转轴6为圆心转动，带动滑槽13在滑块14上滑动，在阻尼转轴6在轴承5内转动的配合下，使吸管头81漏出，方便通过吸管饮用沙棘饮料，不用仰头饮用饮料，为饮用者提供方便，从而满足不同的饮用要求。

[0025] 吸管组件8包括吸管头81和吸管底部83，吸管头81与吸管底部83之间固定连接有折弯部82，吸管头81和折弯部82位于吸管孔16和放置槽15内，通过将吸管头81和折弯部82收回瓶盖2内，能够保障吸管在不使用时收回瓶盖2内，方便下次使用，同时设置密封圈10，

能够提高盖板9与瓶盖2之间的密封性，进而保障吸管头81安全卫生的存放，吸管底部83位于饮料瓶身1内。

[0026] 盖板9的底部固定连接有密封圈10，密封圈10的底部与瓶盖2的顶部搭接，第二连接板11的一侧固定连接有拉环12，折弯部82为可伸缩弹簧管，饮料瓶身1的材质为环保玻璃，吸管组件8为可降解纸吸管，通过饮料瓶身1的材质为环保玻璃，吸管组件8为可降解纸吸管，一方面玻璃材质瓶安全卫生、有良好的耐腐化侵蚀能力和耐酸蚀能力，另一方面使用可降解的纸吸管能够响应环保的要求，减少对环境的影响。

[0027] 本实用新型的工作原理为：

[0028] S1、当消费者需要往沙棘饮料内添加冰块时，通过扭动瓶盖2，在外螺纹3和内螺纹4的螺纹连接下，将瓶盖2从饮料瓶身1上取下，再往饮料内添加冰块，添加后再将瓶盖2与饮料瓶身1螺纹连接进行固定；

[0029] S2、需要饮用饮料时，通过拉住拉环12，拉动第二连接板11以阻尼转轴6为圆心转动，带动滑槽13在滑块14上滑动，在阻尼转轴6在轴承5内转动的配合下，使吸管头81漏出，然后将吸管头81部从放置槽15内抬出，使用吸管饮用饮料，饮用后，将吸管头81部再次放到放置槽15内，然后通过拉住拉环12，拉动第二连接板11以阻尼转轴6为圆心反方向转动，带动滑槽13在滑块14上滑动，同时在阻尼转轴6在轴承5内转动的配合下，使盖板9将吸管头81遮挡即可。

[0030] 尽管上面已经示出和描述了本实用新型的实施例，可以理解的是，上述实施例是示例性的，不能理解为对本实用新型的限制，本领域的普通技术人员在本实用新型的范围内可以对上述实施例进行改动、修改、替换和变型。

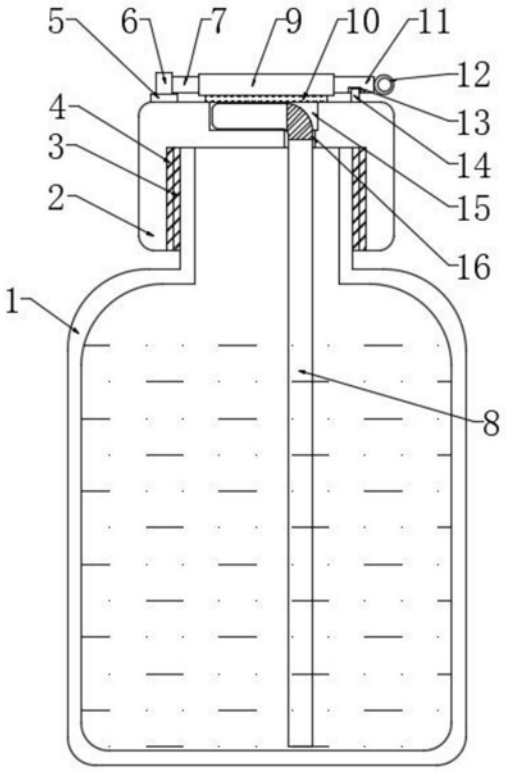

图1

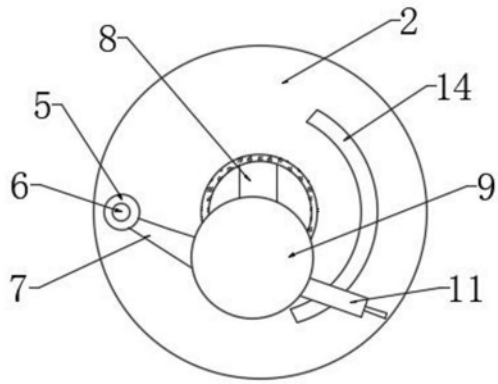

图2

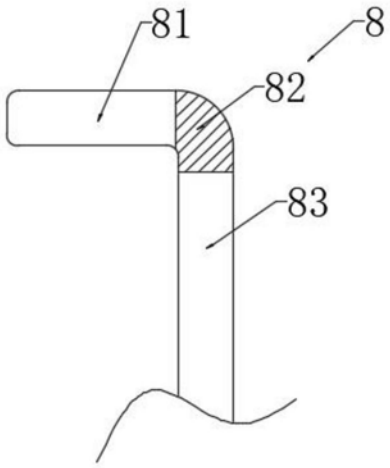

图3