(19)中华人民共和国国家知识产权局

(12)实用新型专利

(10)授权公告号 CN 209074986 U
(45)授权公告日 2019.07.09

(21)申请号 201821836824.2

(22)申请日 2018.11.08

(73)专利权人 张江山
地址 550001 贵州省贵阳市云岩区宝山北路71号急诊科
专利权人 吴平凡 周天佑

(72)发明人 张江山 吴平凡 周天佑

(74)专利代理机构 北京科家知识产权代理事务所(普通合伙) 11427
代理人 陈娟

(51)Int.Cl.
A61C 17/22(2006.01)

权利要求书1页 说明书4页 附图2页

(54)实用新型名称

一种双腔口腔护理刷

(57)摘要

本实用新型公开了一种双腔口腔护理刷,涉及口腔护理器械技术领域,具体为一种双腔口腔护理刷,包括口腔护理刷外壳,口腔护理刷外壳的一端固定连接有把手柄,口腔护理刷外壳的内侧壁固定连接有口腔护理硬管,口腔护理硬管的一端固定连接有口腔护理软管,口腔护理硬管的内侧壁固定连接有隔档板。该双腔口腔护理刷,通过硬管冲水管和软管冲水管的设置,使用者可通过连接输液器注入冲洗液,对患者进行口腔冲洗,负压口处连接负压,再通过按压负压气囊处或用负压活塞盖上负压管口时,便可即时吸出冲洗液,这样可以使冲洗和擦洗口腔同时可即时吸出冲洗液防止呛咳及误吸,而且能有效地清洁口腔,并且此项操作一人就能轻松完成,操作简单方便。

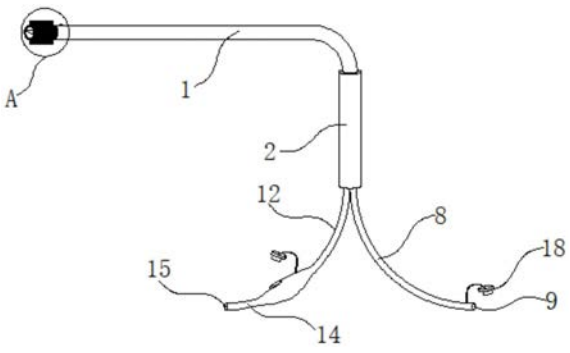

CN 209074986 U

1.一种双腔口腔护理刷,包括口腔护理刷外壳(1),其特征在于:所述口腔护理刷外壳(1)的一端固定连接有把手柄(2),所述口腔护理刷外壳(1)的内侧壁固定连接有口腔护理硬管(3),所述口腔护理硬管(3)的一端固定连接有口腔护理软管(4),所述口腔护理硬管(3)的内侧壁固定连接有隔档板(5),所述隔档板(5)的一侧设置有冲水管主开孔(6),所述冲水管主开孔(6)的外表面固定连接有硬管冲水管(7),所述硬管冲水管(7)的一端固定连接有软管冲水管(8),所述软管冲水管(8)的一端开设有冲水管口(9),所述软管冲水管(8)外表面靠近冲水管口(9)的一侧固定连接有冲水管活塞(18),所述隔档板(5)的另一侧设置有负压管主开孔(10),所述负压管主开孔(10)的外表面固定连接有硬管负压管(11),所述硬管负压管(11)的一端固定连接有第一软管负压管(12),所述第一软管负压管(12)的外表面固定连接有负压气囊(13),所述负压气囊(13)的一端固定连接有第二软管负压管(14),第二软管负压管(14)的一端开设有负压口(15)。

2.根据权利要求1所述的一种双腔口腔护理刷,其特征在于:所述负压气囊(13)的外表面开设有负压管口(16),所述负压气囊(13)的外表面固定连接有负压活塞(17)。

3.根据权利要求2所述的一种双腔口腔护理刷,其特征在于:所述负压管口(16)与负压活塞(17)的形状大小相适配,所述冲水管口(9)与冲水管活塞(18)的形状大小相适配。

4.根据权利要求1所述的一种双腔口腔护理刷,其特征在于:所述把手柄(2)的内部从左至右依次设置有口腔护理软管(4)、第一软管负压管(12)、隔档板(5)和软管冲水管(8)。

5.根据权利要求1所述的一种双腔口腔护理刷,其特征在于:所述口腔护理刷外壳(1)外表面靠近冲水管主开孔(6)的一侧活动连接有软毛刷(19),所述软毛刷(19)的外表面设置有海绵套。

6.根据权利要求1所述的一种双腔口腔护理刷,其特征在于:所述硬管冲水管(7)外表面靠近软毛刷(19)的一侧开设有冲水管侧开孔(20),所述硬管负压管(11)外表面靠近软毛刷(19)的一侧开设有负压管侧开孔(21)。

一种双腔口腔护理刷

技术领域

[0001] 本实用新型涉及口腔护理器械技术领域，具体为一种双腔口腔护理刷。

背景技术

[0002] 目前的医疗实践过程中，经常会遇到手术、危重、心理或口腔疾患等原因导致不能经口进食的患者，从而无法有效清洁口腔导致一系列并发症发生，口腔护理是基础护理技术操作中的一项重要内容，是保持口腔清洁和预防疾病的手段之一，目前，临床上经常使用的口腔护理用具包括长棉签擦拭、棉球和金属止血钳擦拭以及棉球和注射器擦拭等，然而，医务人员在为患者实施口腔护理过程中，由于反复更换棉球、传递和清洁口腔过程过于繁琐，而且对于棉球是否遗留在口腔内这一问题也十分谨慎，使得口腔护理操作耗时较长，增加患者痛苦，在为气管插管、气管切开、昏迷和咳嗽咳痰能力差的患者进行口腔护理时，因患者不能常规漱口，而此类患者常常口腔分泌物多，有异味，用常规棉球式口腔护理法很难为患者将口腔清理干净，所以我们在做口腔护理时常选用空针抽取生理盐水、漱口液和中药为患者进行口腔冲洗，在边冲洗时运用棉签进行擦洗并即时用吸痰管将液体吸出，以防止冲洗液引起呛咳及误吸，在进行此项操作时一人完成比较困难，常需两人配合，一人负责冲洗，一人负责擦洗及吸出液体，比较费人力。

[0003] 在中国实用新型专利申请公开说明书CN 206923874 U中公开的口腔护理刷，该口腔护理刷，虽然，通过简单的操作来患者牙齿进行药液清洁，最终在满足了患者口腔清洁使用的同时，也极大的减轻了医护人员的劳动负担，利于临床护理的推广应用，但是，该口腔护理刷，在进行此项操作时一人完成比较困难，常需两人配合，一人负责冲洗，一人负责擦洗及吸出液体，比较费人力等方面的缺陷。

实用新型内容

[0004] (一)解决的技术问题

[0005] 针对现有技术的不足，本实用新型提供了一种双腔口腔护理刷，解决了上述背景技术中提出的问题。

[0006] (二)技术方案

[0007] 为实现以上目的，本实用新型通过以下技术方案予以实现：一种双腔口腔护理刷，包括口腔护理刷外壳，所述口腔护理刷外壳的一端固定连接有把手柄，所述口腔护理刷外壳的内侧壁固定连接有口腔护理硬管，所述口腔护理硬管的一端固定连接有口腔护理软管，所述口腔护理硬管的内侧壁固定连接有隔档板，所述隔档板的一侧设置有冲水管主开孔，所述冲水管主开孔的外表面固定连接有硬管冲水管，所述硬管冲水管的一端固定连接有软管冲水管，所述软管冲水管的一端开设有冲水管口，所述软管冲水管外表面靠近冲水管口的一侧固定连接有冲水管活塞，所述隔档板的另一侧设置有负压管主开孔，所述负压管主开孔的外表面固定连接有硬管负压管，所述硬管负压管的一端固定连接有第一软管负压管，所述第一软管负压管的外表面固定连接有负压气囊，所述负压气囊的一端固定连接

有第二软管负压管，第二软管负压管的一端开设有负压口。

[0008] 可选的，所述负压气囊的外表面开设有负压管口，所述负压气囊的外表面固定连接有负压活塞。

[0009] 可选的，所述负压管口与负压活塞的形状大小相适配，所述冲水管口与冲水管活塞的形状大小相适配。

[0010] 可选的，所述把手柄的内部从左至右依次设置有口腔护理软管、第一软管负压管、隔档板和软管冲水管。

[0011] 可选的，所述口腔护理刷外壳外表面靠近冲水管主开孔的一侧活动连接有软毛刷，所述软毛刷的外表面设置有海绵套。

[0012] 可选的，所述硬管冲水管外表面靠近软毛刷的一侧开设有冲水管侧开孔，所述硬管负压管外表面靠近软毛刷的一侧开设有负压管侧开孔。

[0013] (三)有益效果

[0014] 本实用新型提供了一种双腔口腔护理刷，具备以下有益效果：

[0015] 1、该双腔口腔护理刷，通过硬管冲水管和软管冲水管的设置，刷子前端及侧面分别有两处开孔分别为冲水管主开孔、冲水管侧开孔、负压管主开孔和负压管侧开孔，口腔护理硬管和口腔护理软管的内部是由双腔组成，使用者可通过连接输液器注入冲洗液，对患者进行口腔冲洗，负压口处连接负压，再通过按压负压气囊处或用负压活塞盖上负压管口时，便可即时吸出冲洗液，这样可以一边冲洗和擦洗口腔并同时可即时吸出冲洗液防止呛咳及误吸，而且能有效地清洁口腔，并且此项操作一人就能轻松完成，操作简单方便。

[0016] 2、该双腔口腔护理刷，通过软毛刷的设置，软毛刷的外壁设置有海绵套，即海绵套具备良好的柔软性以及弹性效果，能够使其与患者口腔软接触，提高了患者清洁过程中的舒适性，当医护人员对患者口腔清洁完毕后，口腔护理刷外的外表面活动连接有软毛刷，当下次需要对患者口腔清洁时，可更换新的无菌刷头，即避免了后续患者使用出现交叉感染现象的发生，该装置结构设计巧妙，能够对患者口腔进行有效地刷洗，提高了患者口腔清洁的效果，其次通过内置海绵套的作用，对患者口腔进行有效地软接触保护，最后还能够根据需要，通过简单的操作来患者牙齿进行药液清洁。

附图说明

[0017] 图1为本实用新型结构示意图；

[0018] 图2为本实用新型装置剖面结构示意图

[0019] 图3为本实用新型图1中A出放大结构示意图。

[0020] 图中：1-口腔护理刷外壳、2-把手柄、3-口腔护理硬管、4-口腔护理软管、5-隔档板、6-冲水管主开孔、7-硬管冲水管、8-软管冲水管、9-冲水管口、10-负压管主开孔、11-硬管负压管、12-第一软管负压管、13-负压气囊、14-第二软管负压管、15-负压口、16-负压管口、17-负压活塞、18-冲水管活塞、19-软毛刷、20-冲水管侧开孔、21-负压管侧开孔。

具体实施方式

[0021] 下面将结合本实用新型实施例中的附图，对本实用新型实施例中的技术方案进行清楚、完整地描述，显然，所描述的实施例仅仅是本实用新型一部分实施例，而不是全部的

实施例。

[0022] 请参阅图1至图3，本实用新型提供一种技术方案：一种双腔口腔护理刷，包括口腔护理刷外壳1，口腔护理刷外壳1外表面靠近冲水管主开孔6的一侧活动连接有软毛刷19，软毛刷19的外表面设置有海绵套，通过软毛刷19的设置，起到了避免后续患者使用出现交叉感染现象的作用，能够对患者口腔进行有效地刷洗，提高了患者口腔清洁的效果，其次通过内置海绵套的作用，对患者口腔进行有效地软接触保护，最后还能够根据需要，通过简单的操作来患者牙齿进行药液清洁，口腔护理刷外壳1的一端固定连接有把手柄2，把手柄2的内部从左至右依次设置有口腔护理软管4、第一软管负压管12、隔档板5和软管冲水管8，口腔护理刷外壳1的内侧壁固定连接有口腔护理硬管3，口腔护理硬管3的一端固定连接有口腔护理软管4，口腔护理硬管3的内侧壁固定连接有隔档板5，隔档板5的一侧设置有冲水管主开孔6，冲水管主开孔6的外表面固定连接有硬管冲水管7，硬管冲水管7起到了对患者口腔进行冲洗的作用，硬管冲水管7外表面靠近软毛刷19的一侧开设有冲水管侧开孔20，硬管负压管11外表面靠近软毛刷19的一侧开设有负压管侧开孔21，硬管冲水管7的一端固定连接有软管冲水管8，软管冲水管8的一端活动连接有输液器，软管冲水管8的一端开设有冲水管口9，软管冲水管8外表面靠近冲水管口9的一侧固定连接有冲水管活塞18，隔档板5的另一侧设置有负压管主开孔10，负压管主开孔10的外表面固定连接有硬管负压管11，硬管负压管11的一端固定连接有第一软管负压管12，第一软管负压管12的外表面固定连接有负压气囊13，通过负压气囊13的设置，起到了即时吸出冲洗液的作用，从而使该装置可以一边冲洗和擦洗口腔并同时可即时吸出冲洗液防止呛咳及误吸，而且能有效地清洁口腔，并且此项操作一人就能轻松完成，操作简单方便，负压气囊13的外表面开设有负压管口16，负压气囊13的外表面固定连接有负压活塞17，负压管口16与负压活塞17的形状大小相适配，冲水管口9与冲水管活塞18的形状大小相适配，负压气囊13的一端固定连接有第二软管负压管14，第二软管负压管14的一端开设有负压口15。

[0023] 作为本实用新型的一种优选技术方案：软管冲水管8的一端活动连接有输液器。

[0024] 综上所述，该双腔口腔护理刷，使用时，通过硬管冲水管7和软管冲水管8的设置，刷子前端及侧面分别有两处开孔分别为冲水管主开孔6、冲水管侧开孔20、负压管主开孔10和负压管侧开孔21，口腔护理硬管3和口腔护理软管4的内部是由双腔组成，使用者可通过连接输液器注入冲洗液，对患者进行口腔冲洗，负压口15处连接负压，再通过按压负压气囊13处或用负压活塞17盖上负压管口16时，便可即时吸出冲洗液，这样可以一边冲洗和擦洗口腔并同时可即时吸出冲洗液防止呛咳及误吸，而且能有效地清洁口腔，并且此项操作一人就能轻松完成，操作简单方便，通过软毛刷19的设置，软毛刷19的外壁设置有海绵套，即海绵套具备良好的柔软性以及弹性效果，能够使其与患者口腔软接触，提高了患者清洁过程中的舒适性，当医护人员对患者口腔清洁完毕后，口腔护理刷外1的外表面活动连接有软毛刷19，当下次需要对患者口腔清洁时，可更换新的无菌刷头，即避免了后续患者使用出现交叉感染现象的发生，该装置结构设计巧妙，能够对患者口腔进行有效地刷洗，提高了患者口腔清洁的效果，其次通过内置海绵套的作用，对患者口腔进行有效地软接触保护，最后还能够根据需要，通过简单的操作来患者牙齿进行药液清洁。

[0025] 在本实用新型的描述中，需要理解的是，术语“中心”、“纵向”、“横向”、“长度”、“宽度”、“厚度”、“上”、“下”、“前”、“后”、“左”、“右”、“竖直”、“水平”、“顶”、“底”“内”、“外”、“顺

时针”、“逆时针”、“轴向”、“径向”、“周向”等指示的方位或位置关系为基于附图所示的方位或位置关系，仅是为了便于描述本实用新型和简化描述，而不是指示或暗示所指的装置或元件必须具有特定的方位、以特定的方位构造和操作，因此不能理解为对本实用新型的限制。

[0026] 在本实用新型中，除非另有明确的规定和限定，术语“设置”、“安装”、“相连”、“连接”、“固定”等术语应做广义理解，例如，可以是固定连接，也可以是可拆卸连接，或成一体；可以是机械连接，可以是直接相连，也可以通过中间媒介间接相连，可以是两个元件内部的连通或两个元件的相互作用关系。对于本领域的普通技术人员而言，可以根据具体情况理解上述术语在本实用新型中的具体含义。

[0027] 此外，术语“第一”、“第二”仅用于描述目的，而不能理解为指示或暗示相对重要性或者隐含指明所指示的技术特征的数量。由此，限定有“第一”、“第二”的特征可以明示或者隐含地包括一个或者更多个该特征。在本实用新型的描述中，“多个”的含义是两个或两个以上，除非另有明确具体的限定。

[0028] 需要说明的是，在本实用新型中，除非另有明确的规定和限定，第一特征在第二特征“上”或“下”可以是第一和第二特征直接接触，或第一和第二特征通过中间媒介间接接触。而且，第一特征在第二特征“之上”、“上方”和“上面”可是第一特征在第二特征正上方或斜上方，或仅仅表示第一特征水平高度高于第二特征。第一特征在第二特征“之下”、“下方”和“下面”可以是第一特征在第二特征正下方或斜下方，或仅仅表示第一特征水平高度小于第二特征。

[0029] 以上所述，仅为本实用新型较佳的具体实施方式，但本实用新型的保护范围并不局限于此，任何熟悉本技术领域的技术人员在本实用新型揭露的技术范围内，根据本实用新型的技术方案及其实用新型构思加以等同替换或改变，都应涵盖在本实用新型的保护范围之内。

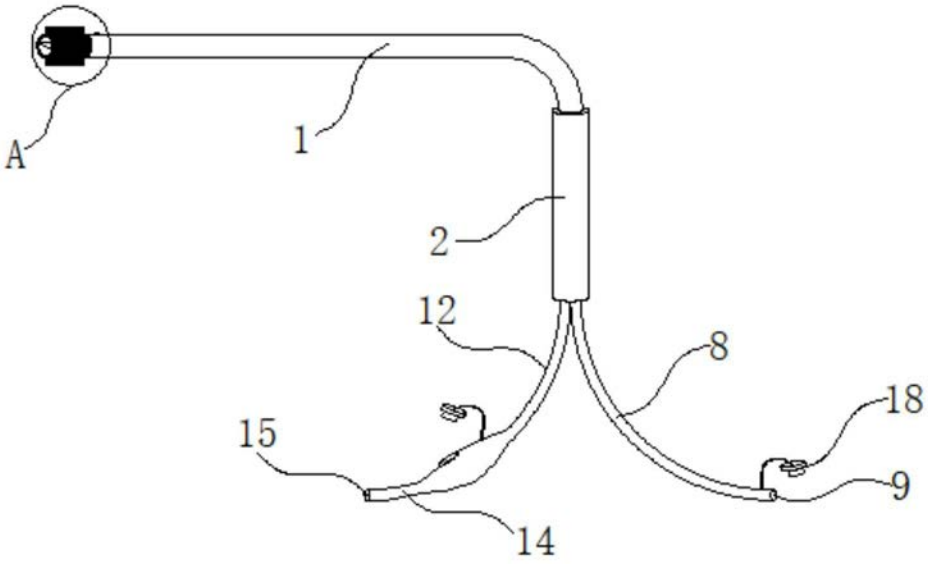

图1

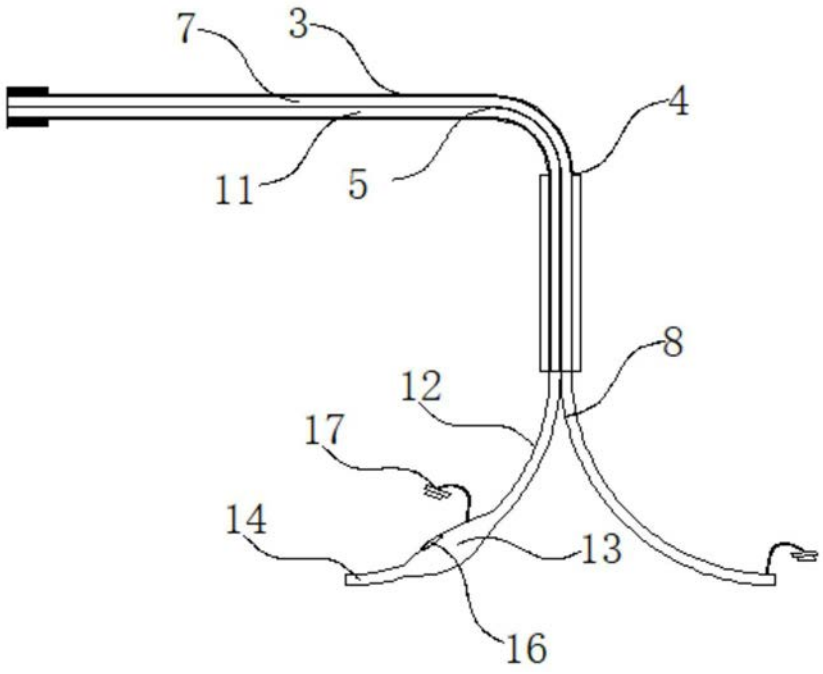

图2

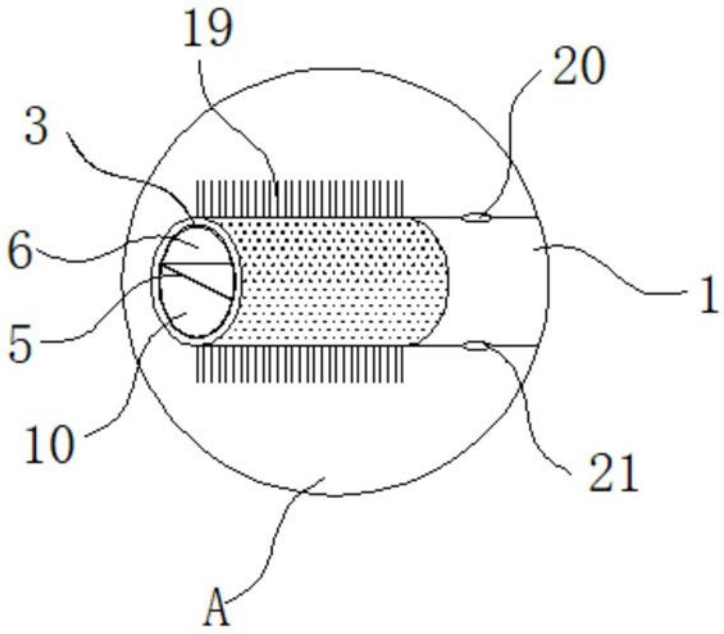

图3