(19)国家知识产权局

(12)实用新型专利

(10)授权公告号 CN 221297389 U
(45)授权公告日 2024.07.09

(21)申请号 202323167470.0

(22)申请日 2023.11.23

(73)专利权人 青岛杰特威新材料有限公司
地址 266000 山东省青岛市黄岛区(原胶南市海西南路116号)

(72)发明人 姜委利

(51)Int.Cl.
D06H 7/02(2006.01)
B26D 7/18(2006.01)
B26D 7/28(2006.01)

权利要求书1页 说明书3页 附图2页

(54)实用新型名称

一种双向往复裁切的断布机

(57)摘要

本实用新型属于双向往复裁切的断布机技术领域,尤其为一种双向往复裁切的断布机,包括支撑柱,支撑柱顶部设有机体,机体一侧设有卷轴,卷轴内部设有转轴,转轴一端设有旋钮,机体另一端设有支撑板,支撑板中间设有拖布杆,机体上下两侧设有第一滑槽,第一滑槽内部设有吸尘块,吸尘块一侧设有吸尘孔,吸尘块另一侧设有集尘箱,第一滑槽一侧设有第二滑槽,第二滑槽内部设有滑块,滑块顶部设有滑动架,滑动架内部设有刻度尺,刻度尺上方设有卡块。本实用新型一种双向往复裁切的断布机,可以大部分工序通过机器自己运作,节省人工,刻度尺使裁切过程更准确。

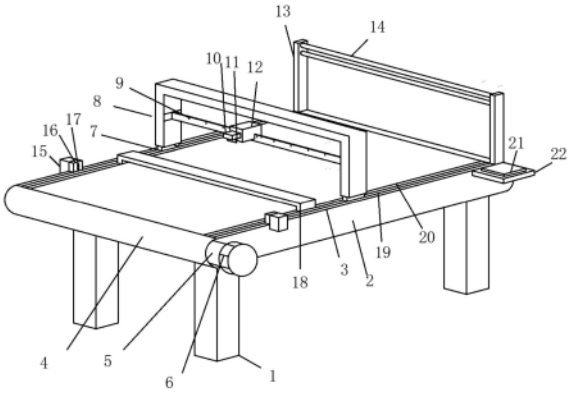

CN 221297389 U

1.一种双向往复裁切的断布机,其特征在于:包括支撑柱(1),所述支撑柱(1)顶部设有机体(2),所述机体(2)一侧设有卷轴(4),所述卷轴(4)内部设有转轴(5),所述转轴(5)一端设有旋钮(6),所述机体(2)另一端设有支撑板(13),所述支撑板(13)中间设有拖布杆(14),所述机体(2)上下两侧设有第一滑槽(3),所述第一滑槽(3)内部设有吸尘块(16),所述吸尘块(16)一侧设有吸尘孔(17),所述吸尘块(16)另一侧设有集尘箱(15),所述第一滑槽(3)一侧设有第二滑槽(19),所述第二滑槽(19)内部设有滑块(7),所述滑块(7)顶部设有滑动架(8),所述滑动架(8)内部设有刻度尺(9),所述刻度尺(9)上方设有卡块(12),所述卡块(12)一侧设有连接块(10),所述连接块(10)连接有裁刀(11),所述第二滑槽(19)一侧设有第三滑槽(20),所述第三滑槽(20)顶部设有压板(18),所述机体(2)一侧连接有托板(22),所述托板(22)上表面设有控制屏(21),所述机体(2)内部设有电机(23)。

2.根据权利要求1所述的一种双向往复裁切的断布机,其特征在于:所述连接块(10)位于卡块(12)一侧,且通过卡块(12)与刻度尺(9)滑动连接。

3.根据权利要求1所述的一种双向往复裁切的断布机,其特征在于:所述滑块(7)位于第二滑槽(19)内,所述滑动架(8)位于滑块(7)顶部,所述滑动架(8)通过滑块(7)与第二滑槽(19)滑动连接。

4.根据权利要求1所述的一种双向往复裁切的断布机,其特征在于:所述机体(2)表面采用化纤材质。

5.根据权利要求1所述的一种双向往复裁切的断布机,其特征在于:所述压板(18)位于机体(2)表面,所述压板(18)与第三滑槽(20)滑动连接。

6.根据权利要求1所述的一种双向往复裁切的断布机,其特征在于:所述控制屏(21)位于托板(22)顶部,所述托板(22)与机体(2)一侧固定连接。

7.根据权利要求1所述的一种双向往复裁切的断布机,其特征在于:所述集尘箱(15)位于吸尘块(16)一侧,所述吸尘块(16)与第一滑槽(3)滑动连接。

一种双向往复裁切的断布机

技术领域

[0001] 本实用新型涉及双向往复裁切的断布机技术领域,具体为一种双向往复裁切的断布机。

背景技术

[0002] 断布机广泛应用于服装、皮革、塑革、等行业用来裁断棉、麻、合成革、丝绸、针织等原料,还能裁断地毯、毛巾、床单、塑料膜等多种材料,通过切割结构内部的刀片将布料进行裁切,而切割结构可在裁床上的导轨内部进行双向往复运动

[0003] 现有技术存在以下问题:

[0004] 1、现有的双向往复裁切的断布机,只单独使用了压板,可能会出现滑动,影响裁切的准确性。

[0005] 2、现有的双向往复裁切的断布机,机体表面是固定不动的,移动布料还需手动协助,不方便,增加了人工成本。

实用新型内容

[0006] 针对现有技术的不足,本实用新型提供了一种双向往复裁切的断布机,解决了现今存在的问题。

[0007] 为实现上述目的,本实用新型提供如下技术方案:一种双向往复裁切的断布机,包括支撑柱,所述支撑柱顶部设有机体,所述机体一侧设有卷轴,所述卷轴内部设有转轴,所述转轴一端设有旋钮,所述机体另一端设有支撑板,所述支撑板中间设有拖布杆,所述机体上下两侧设有第一滑槽,所述第一滑槽内部设有吸尘块,所述吸尘块一侧设有吸尘孔,所述吸尘块另一侧设有集尘箱,所述第一滑槽一侧设有第二滑槽,所述第二滑槽内部设有滑块,所述滑块顶部设有滑动架,所述滑动架内部设有刻度尺,所述刻度尺上方设有卡块,所述卡块一侧设有连接块,所述连接块连接有裁刀,所述第二滑槽一侧设有第三滑槽,所述第三滑槽顶部设有压板,所述机体一侧连接有托板,所述托板上表面设有控制屏,所述机体内部设有电机。

[0008] 作为本实用新型的一种优选技术方案,所述连接块位于卡块一侧,且通过卡块与刻度尺滑动连接。

[0009] 作为本实用新型的一种优选技术方案,所述滑块位于第二滑槽内,所述滑动架位于滑块顶部,所述滑动架通过滑块与第二滑槽滑动连接。

[0010] 作为本实用新型的一种优选技术方案,所述机体表面采用化纤材质。

[0011] 作为本实用新型的一种优选技术方案,所述压板位于机体表面,所述压板与第三滑槽滑动连接。

[0012] 作为本实用新型的一种优选技术方案,所述控制屏位于托板顶部,所述托板与机体一侧固定连接。

[0013] 作为本实用新型的一种优选技术方案,所述集尘箱位于吸尘块一侧,所述吸尘块

与第一滑槽滑动连接。

[0014] 与现有技术相比,本实用新型提供了一种双向往复裁切的断布机,具备以下有益效果:

[0015] 1、该一种双向往复裁切的断布机,通过设置位于机体一侧的卷轴结构带动从托布板穿进来的布料自行滑动,无需工作人员手动操作,通过设置位于滑动架内部的刻度尺架构,使裁切之前可以进行测量,避免因移动而导致偏移产生的误差。

[0016] 2、该一种双向往复裁切的断布机,通过设置位于第一滑槽的吸尘块结构,将裁切过程中产生的边角料,粉尘进行吸附清洁,保持机体表面的整洁,通过位于机体一侧的控制屏结构,将大部分的工作设置好程序,使机器自行运作。

附图说明

[0017] 图1为本实用新型一种双向往复裁切的断布机整体结构示意图;

[0018] 图2为本实用新型一种双向往复裁切的断布机剖面图;

[0019] 图3为本实用新型一种双向往复裁切的断布机吸尘块示意图;

[0020] 图4为本实用新型一种双向往复裁切的断布机拖布杆示意图。

[0021] 图中:1、支撑柱;2、机体;3、第一滑槽;4、卷轴;5、转轴;6、旋钮;7、滑块;8、滑动架;9、刻度尺;10、连接块;11、裁刀;12、卡块;13、支撑板;14、拖布杆;15、集尘箱;16、吸尘块;17、吸尘孔;18、压板;19、第二滑槽;20、第三滑槽;21、控制屏;22、托板;23、电机。

具体实施方式

[0022] 下面将结合本实用新型实施例中的附图,对本实用新型实施例中的技术方案进行清楚、完整地描述,显然,所描述的实施例仅仅是本实用新型一部分实施例,而不是全部的实施例。基于本实用新型中的实施例,本领域普通技术人员在没有做出创造性劳动前提下所获得的所有其他实施例,都属于本实用新型保护的范围。

[0023] 请参阅图1-4,本实施方案中:一种双向往复裁切的断布机,包括支撑柱1,用来支撑机体2,支撑柱1顶部设有机体2,用来放置布料,机体2一侧设有卷轴4,用来移动布料,卷轴4内部设有转轴5,用来带动卷轴4转动,转轴5一端设有旋钮6,用来控制转动速度,机体2另一端设有支撑板13,用来支撑托布杆14,支撑板13中间设有拖布杆14,用来托布,机体2上下两侧设有第一滑槽3,用来滑动吸尘块16,第一滑槽3内部设有吸尘块16,用来吸尘,吸尘块16一侧设有吸尘孔17,用来吸尘,吸尘块16另一侧设有集尘箱15,用来集尘,第一滑槽3一侧设有第二滑槽19,用来滑动滑块7,第二滑槽19内部设有滑块7,用来滑动,滑块7顶部设有滑动架8,用来滑动,滑动架8内部设有刻度尺9,用来测量距离,刻度尺9上方设有卡块12,用来滑动,卡块12一侧设有连接块10,用来连接裁刀11,连接块10连接有裁刀11,用来裁布,第二滑槽19一侧设有第三滑槽20,用来滑动压板18,第三滑槽20顶部设有压板18,用来固定布料,机体2一侧连接有托板22,用来放置控制屏21,托板22上表面设有控制屏21,用来控制机体2,机体2内部设有电机23,提供动力。

[0024] 本实施例中,连接块10位于卡块12一侧,且通过卡块12与刻度尺9滑动连接,使卡块12可以根据所需尺寸自由调节;滑块7位于第二滑槽19内,滑动架8位于滑块7顶部,滑动架8通过滑块7与第二滑槽19滑动连接,使滑动架8以及滑动架8内部的卡块12可以横向调

节;机体2表面采用化纤材质,自带静电吸附效果,和压板18配合使用,使布料更稳定;压板18位于机体2表面,压板18与第三滑槽20滑动连接,可以自由移动选择合适的位置进行固定;控制屏21位于托板22顶部,托板22与机体2一侧固定连接,智能和人工同时进行,更有效率;集尘箱15位于吸尘块16一侧,吸尘块16与第一滑槽3滑动连接,将机体2表面的粉尘吸走,保持整洁。

[0025] 本实用新型的工作原理及使用流程:将需要裁切的布料通过位于支撑板13中的拖布杆14输送到机体2的表面,机体2表面采用化纤材质,自身带的静电可以吸附布料配合压板18更稳固,移动位于第三滑槽20的滑块7,带动位于滑块7顶部的滑动架8,使其可以横向往复运动,滑动架8内部的刻度尺9上方的卡块12可以带动裁刀11进行纵向的往复运动,将布料裁切成所需大小,位于第一滑槽3的吸尘块16将裁切多余的边角料,粉尘进行收集,保持表面整洁,机体2一侧的卷轴4可以实现将裁切好的布料自己移动到下一个环节。

[0026] 最后应说明的是:以上所述仅为本实用新型的优选实施例而已,并不用于限制本实用新型,尽管参照前述实施例对本实用新型进行了详细的说明,对于本领域的技术人员来说,其依然可以对前述各实施例所记载的技术方案进行修改,或者对其中部分技术特征进行等同替换。凡在本实用新型的精神和原则之内,所作的任何修改、等同替换、改进等,均应包含在本实用新型的保护范围之内。

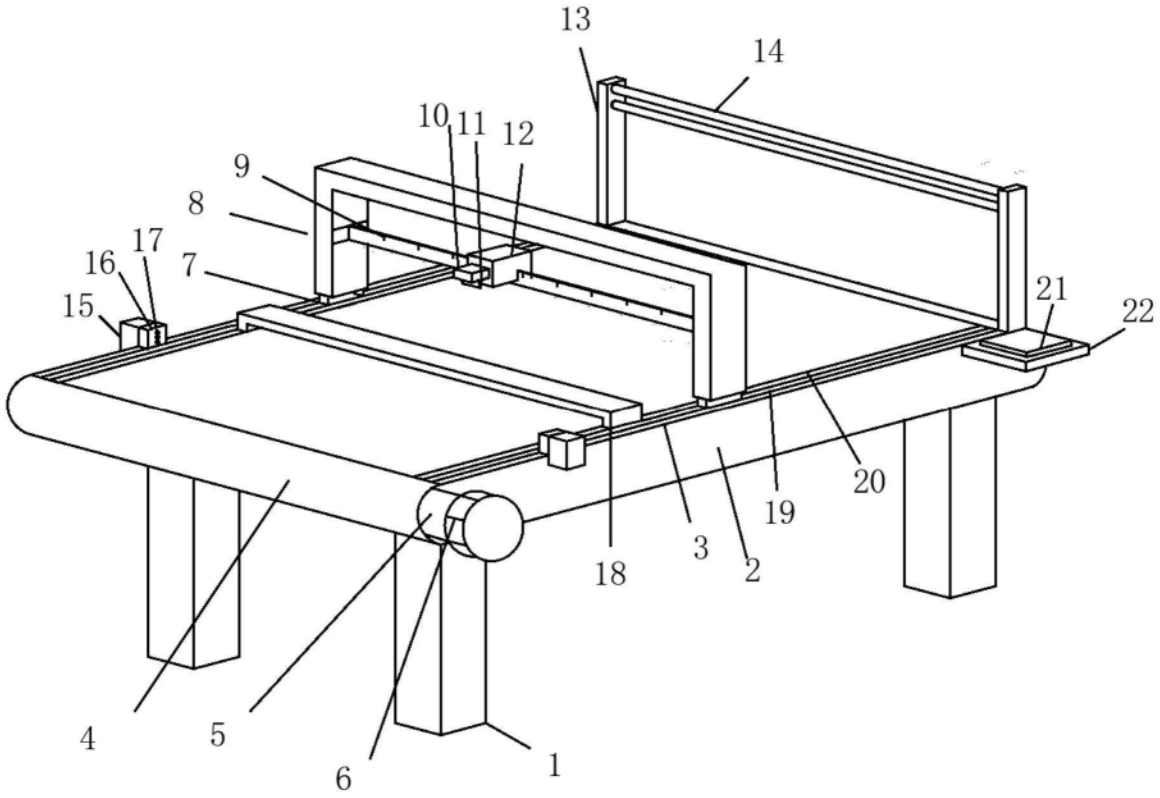
13
14
10
11
12
9
8
17
16
7
15
21
22
20
19
18
3
2
4
5
6
1

图1

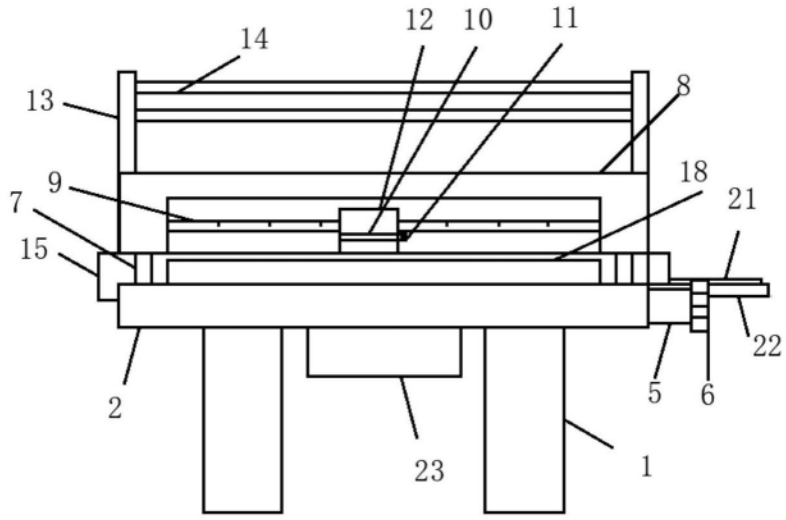
14
12
10
11
13
8
9
18
21
7
15
22
5
6
2
23
1

图2

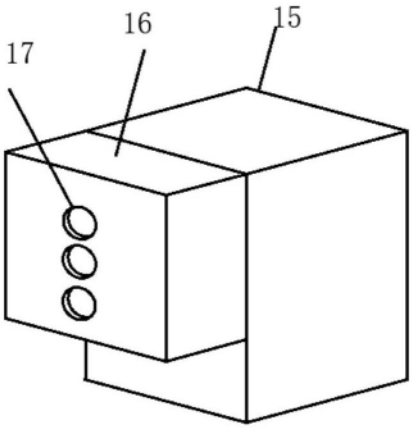

图3

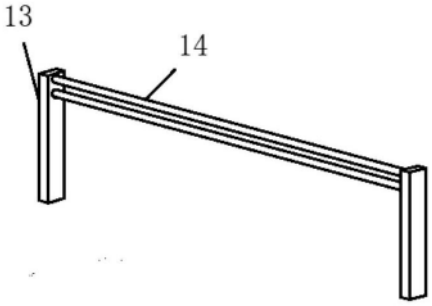

图4