(19)中华人民共和国国家知识产权局

(12)实用新型专利

(10)授权公告号 CN 209737818 U
(45)授权公告日 2019.12.06

(21)申请号 201920370173.0

(22)申请日 2019.03.21

(73)专利权人 成都安居天下家具有限公司
地址 610000 四川省成都市崇州经济开发区晨曦大道北段

(72)发明人 杨攀

(74)专利代理机构 成都行之专利代理事务所（普通合伙）51220
代理人 廖慧敏

(51)Int.Cl.
B27D 1/04(2006.01)
B32B 21/04(2006.01)
B32B 21/02(2006.01)
B32B 9/00(2006.01)
B32B 9/04(2006.01)
B32B 25/04(2006.01)
B32B 25/10(2006.01)
B32B 3/08(2006.01)
B32B 33/00(2006.01)

权利要求书1页 说明书3页 附图1页

(54)实用新型名称

一种耐磨防水性好的家具木材

(57)摘要

本实用新型公开了一种耐磨防水性好的家具木材，包括两块木材基板，上方木材基板的下表面与下方木材基板的上表面均设有锯齿形的橡胶缓冲贴合层，两个橡胶缓冲贴合层之间相互啮合并通过粘胶连接，橡胶缓冲贴合层与木材基板之间设有碳纤维夹层，上方木材基板与碳纤维夹层之间设有海绵层，海绵层内部填充有吸水剂，上方木材基板的上表面上设有高密度板层，高密度板层的上表面依次设有底漆、耐磨UV贴面、防水涂层，下方木材基板的下表面设有底板。本实用新型的家具用木材，不仅能够提高复合木板的整体刚性和强度，从而使得木板整体的抗变形性能得到大幅度提升，而且能够提高木板表面的耐磨性能，增强木板的防水性能，提高使用安全性和使用寿命。

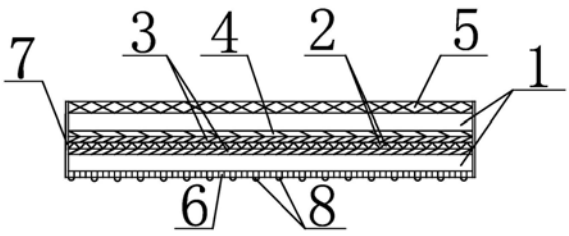

CN 209737818 U

1.一种耐磨防水性好的家具木材，其特征在于，包括两块上下平行设置的木材基板(1)，上方木材基板(1)的下表面与下方木材基板(1)的上表面均设有锯齿形的橡胶缓冲贴合层(2)，两个橡胶缓冲贴合层(2)之间相互啮合并通过粘胶连接，橡胶缓冲贴合层(2)与木材基板(1)之间设有碳纤维夹层(3)，上方木材基板(1)与碳纤维夹层(3)之间设有海绵层(4)，海绵层(4)的内部填充有吸水剂，上方木材基板(1)的上表面上设有高密度板层(5)，高密度板层的上表面上依次设有底漆、耐磨UV贴面、防水涂层，下方木材基板(1)的下表面设有底板(6)。

2.根据权利要求1所述的一种耐磨防水性好的家具木材，其特征在于，木材的四周通过条形包边(7)密封连接，条形包边(7)的高度等于高密度板层(5)、上方木材基板(1)、海绵层(4)、碳纤维夹层(3)、橡胶缓冲贴合层(2)、下方木材基板(1)和底板(6)的厚度总和。

3.根据权利要求1所述的一种耐磨防水性好的家具木材，其特征在于，底板(6)的下表面均布设置有凸起(8)结构。

4.根据权利要求1所述的一种耐磨防水性好的家具木材，其特征在于，高密度板层(5)、上方木材基板(1)、海绵层(4)、碳纤维夹层(3)、橡胶缓冲贴合层(2)、下方木材基板(1)和底板(6)之间采用大豆胶黏剂依次粘接。

5.根据权利要求1所述的一种耐磨防水性好的家具木材，其特征在于，高密度板层(5)厚度为4-6mm，木材基板(1)厚度为8-10mm，海绵层(4)和碳纤维夹层(3)厚度为0.8-1mm。

一种耐磨防水性好的家具木材

技术领域

[0001] 本实用新型涉及家具木材，具体涉及一种耐磨防水性好的家具木材。

背景技术

[0002] 随着人们对室内装修所致污染的认识，实木地板由于其环保性受到了广大用户的欢迎，但是在我国木材资源匮乏，以及实木地板价格高居不下的情况下，使得实木复合地板的发展得到业内的一致关注。

[0003] 目前，市场上的实木复合地板主要分为三层实木复合地板和多层实木复合地板，三层实木复合地板由于其价格过于昂贵，其客户群往往局限于高端人群；多层实木复合地板价格相对低廉，但是由于其采用“多层压复合方式”，在使用的过程中受的挤压力较大，易产生变形，使用寿命较差；此外，是表面漆膜耐磨性较差，地板耐磨性能直接关系到其使用寿命。

实用新型内容

[0004] 本实用新型所要解决的技术问题是现有三层实木复合地板价格高昂，而多层实木复合地板使用的过程中受的挤压力较大，易产生变形，使用寿命较差，目的在于提供一种耐磨防水性好的家具木材，不仅能够提高复合木板的整体刚性和强度，从而使得木板整体的抗变形性能得到大幅度提升，而且能够提高木板表面的耐磨性能，增强木板的防水性能，提高使用安全性和使用寿命。

[0005] 本实用新型通过下述技术方案实现：

[0006] 本实用新型一种耐磨防水性好的家具木材，包括两块上下平行设置的木材基板，上方木材基板的下表面与下方木材基板的上表面均设有锯齿形的橡胶缓冲贴合层，两个橡胶缓冲贴合层之间相互啮合并通过粘胶连接，橡胶缓冲贴合层与木材基板之间设有碳纤维夹层，上方木材基板与碳纤维夹层之间设有海绵层，海绵层的内部填充有吸水剂，上方木材基板的上表面上设有高密度板层，高密度板层的上表面上依次设有底漆、耐磨UV贴面、防水涂层，下方木材基板的下表面设有底板。

[0007] 本实用新型的家具用木材，不仅能够提高复合木板的整体刚性和强度，从而使得木板整体的抗变形性能得到大幅度提升，而且能够提高木板表面的耐磨性能，增强木板的防水性能，提高使用安全性和使用寿命。本实用新型的木材板，通过采用两层实木木材基板搭配高密度板层复合，即节约了木材的成本，又保证了其强度，同时两层木板基材之间通过两层橡胶缓冲贴合层相互啮合，制得两层木板基材的连接由刚性变为柔性，这样在受到挤压的过程中，能够大大的提高木材的抗变形性能；其中，上方木材基板的下方依次还设有海绵层和碳纤维夹层，碳纤维夹层可以起到强化骨架的作用，海绵层能够起到缓冲压的作用进一步防止板料变形，同时海绵层内部填充有吸水剂，可以起到防潮效果；高密度板层的上表面上依次设有底漆、耐磨UV贴面、防水涂层，能够有效增强耐磨性和防水性。

[0008] 木材的四周通过条形包边密封连接，条形包边的高度等于高密度板层、上方木材

基板、海绵层、碳纤维夹层、橡胶缓冲贴合层、下方木材基板和底板的厚度总和，通过包边能够使木板四周的防水性能增强。

[0009] 底板的下表面均布设置有凸起结构，能够有效的隔绝底板与地表，凸起结构一方面减少受力面积，使底部与地表更服帖，一方面起到加强筋的作用。

[0010] 高密度板层、上方木材基板、海绵层、碳纤维夹层、橡胶缓冲贴合层、下方木材基板和底板之间采用大豆胶黏剂依次粘接，大豆胶黏剂为天然环保无甲醛胶，更加环保。

[0011] 高密度板层厚度为4-6mm，木材基板厚度为8-10mm，海绵层和碳纤维夹层厚度为0.8-1mm。

[0012] 本实用新型与现有技术相比，具有如下的优点和有益效果：

[0013] 1、本实用新型一种耐磨防水性好的家具木材，不仅能够提高复合木板的整体刚性和强度，从而使得木板整体的抗变形性能得到大幅度提升，而且能够提高木板表面的耐磨性能，增强木板的防水性能，提高使用安全性和使用寿命；

[0014] 2、本实用新型一种耐磨防水性好的家具木材，木材的四周通过条形包边密封连接，条形包边的高度等于高密度板层、上方木材基板、海绵层、碳纤维夹层、橡胶缓冲贴合层、下方木材基板和底板的厚度总和，通过包边能够使木板四周的防水性能增强。

[0015] 3、本实用新型一种耐磨防水性好的家具木材，底板的下表面均布设置有凸起结构，能够有效的隔绝底板与地表，凸起结构一方面减少受力面积，使底部与地表更服帖，一方面起到加强筋的作用；

[0016] 4、本实用新型一种耐磨防水性好的家具木材，高密度板层、上方木材基板、海绵层、碳纤维夹层、橡胶缓冲贴合层、下方木材基板和底板之间采用大豆胶黏剂依次粘接，大豆胶黏剂为天然环保无甲醛胶，更加环保。

附图说明

[0017] 此处所说明的附图用来提供对本实用新型实施例的进一步理解，构成本申请的一部分，并不构成对本实用新型实施例的限定。在附图中：

[0018] 图1为本实用新型结构示意图。

[0019] 附图中标记及对应的零部件名称：

[0020] 1-木材基板，2-橡胶缓冲贴合层，3-碳纤维夹层，4-海绵层，5-高密度板层，6-底板，7-条形包边，8-凸起。

具体实施方式

[0021] 为使本实用新型的目的、技术方案和优点更加清楚明白，下面结合实施例和附图，对本实用新型作进一步的详细说明，本实用新型的示意性实施方式及其说明仅用于解释本实用新型，并不作为对本实用新型的限定。

[0022] 实施例1

[0023] 如图1所示，本实用新型一种耐磨防水性好的家具木材，包括两块上下平行设置的木材基板1，上方木材基板1的下表面与下方木材基板1的上表面均设有锯齿形的橡胶缓冲贴合层2，两个橡胶缓冲贴合层2之间相互啮合并通过粘胶连接，橡胶缓冲贴合层2与木材基板1之间设有碳纤维夹层3，上方木材基板1与碳纤维夹层3之间设有海绵层4，海绵层4的内

部填充有吸水剂，上方木材基板1的上表面上设有高密度板层5，高密度板层的上表面上依次设有底漆、耐磨UV贴面、防水涂层，下方木材基板1的下表面设有底板6。

[0024] 本实用新型的家具用木材，不仅能够提高复合木板的整体刚性和强度，从而使得木板整体的抗变形性能得到大幅度提升，而且能够提高木板表面的耐磨性能，增强木板的防水性能，提高使用安全性和使用寿命。本实用新型的木材板，通过采用两层实木木材基板搭配高密度板层复合，即节约了木材的成本，又保证了其强度，同时两层木板基材之间通过两层橡胶缓冲贴合层相互啮合，制得两层木板基材的连接由刚性变为柔性，这样在受到挤压的过程中，能够大大的提高木材的抗变形性能；其中，上方木材基板的下方依次还设有海绵层和碳纤维夹层，碳纤维夹层可以起到强化骨架的作用，海绵层能够起到缓冲压的作用进一步防止板料变形，同时海绵层内部填充有吸水剂，可以起到防潮效果；高密度板层的上表面上依次设有底漆、耐磨UV贴面、防水涂层，能够有效增强耐磨性和防水性。

[0025] 木材的四周通过条形包边7密封连接，条形包边的高度等于高密度板层、上方木材基板、海绵层、碳纤维夹层、橡胶缓冲贴合层、下方木材基板和底板的厚度总和，通过包边能够使木板四周的防水性能增强。

[0026] 底板的下表面均布设置有凸起8结构，能够有效的隔绝底板与地表，凸起结构一方面减少受力面积，使底部与地表更服帖，一方面起到加强筋的作用。

[0027] 高密度板层、上方木材基板、海绵层、碳纤维夹层、橡胶缓冲贴合层、下方木材基板和底板之间采用大豆胶黏剂依次粘接，大豆胶黏剂为天然环保无甲醛胶，更加环保。

[0028] 高密度板层厚度为4-6mm，木材基板厚度为8-10mm，海绵层和碳纤维夹层厚度为0.8-1mm。

[0029] 以上所述的具体实施方式，对本实用新型的目的、技术方案和有益效果进行了进一步详细说明，所应理解的是，以上所述仅为本实用新型的具体实施方式而已，并不用于限定本实用新型的保护范围，凡在本实用新型的精神和原则之内，所做的任何修改、等同替换、改进等，均应包含在本实用新型的保护范围之内。

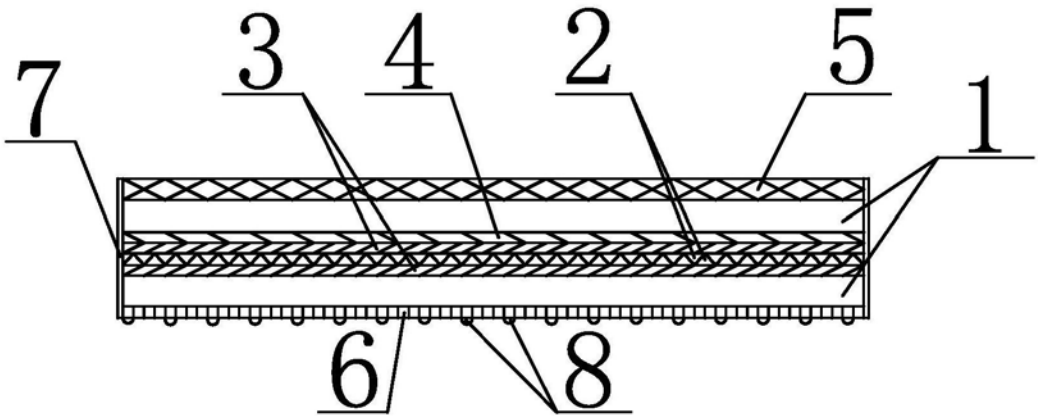

图1